過往接案作品集

唱片機：機構設計

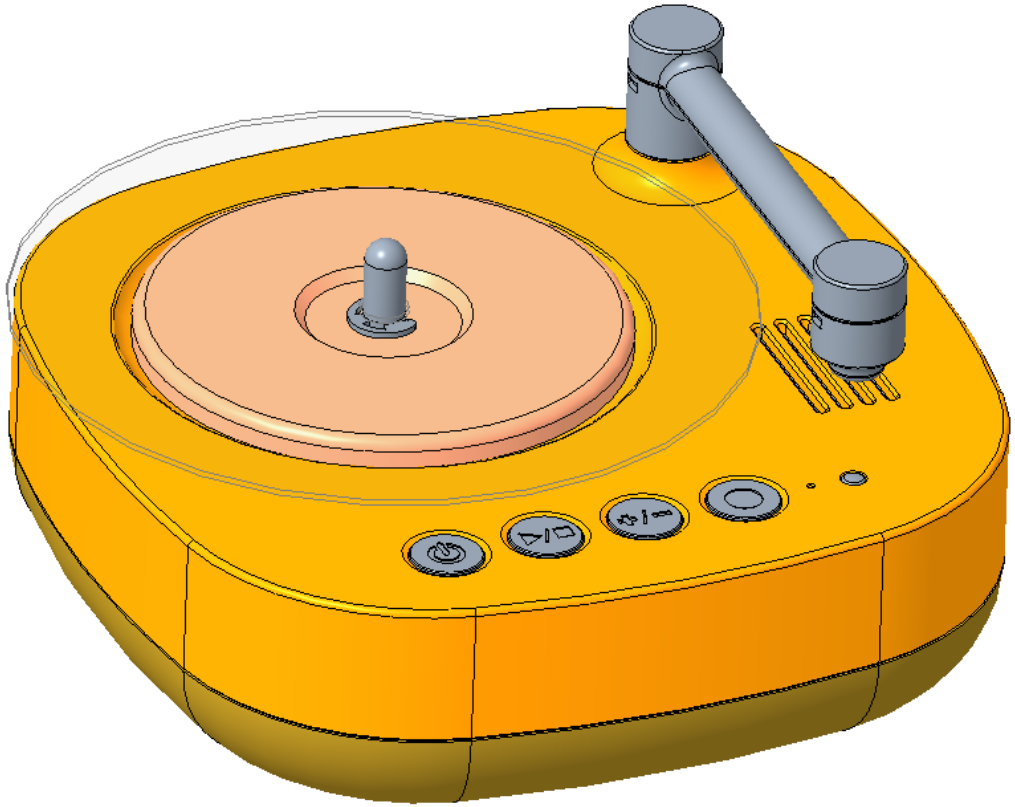

寵物飲水機：機構設計

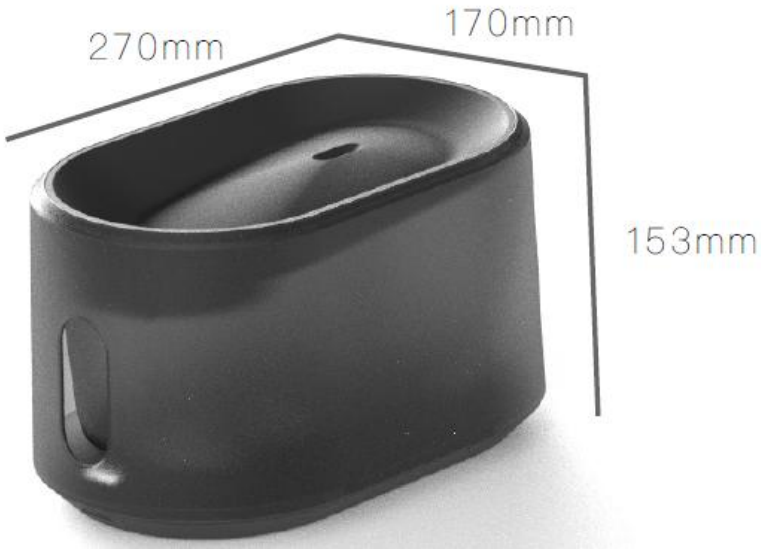

產品名稱：MATTTE 寵物智能殺菌飲水機

產品型號：WFv30331

產品材質：不鏽鋼、陶瓷塗層、AS、ABS、矽膠

產品尺寸：270x170x153mm

包裝尺寸：300x200x200mm

產品顏色：消光黑

容量：2L

定額電壓：5V1A

筆記型電腦：外型+機構設計

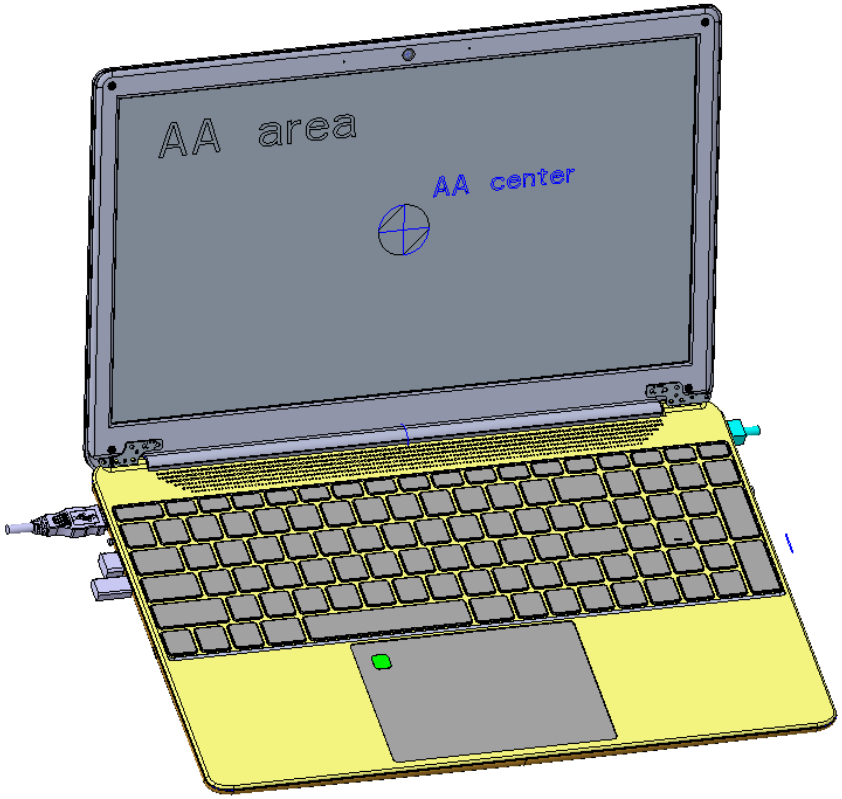

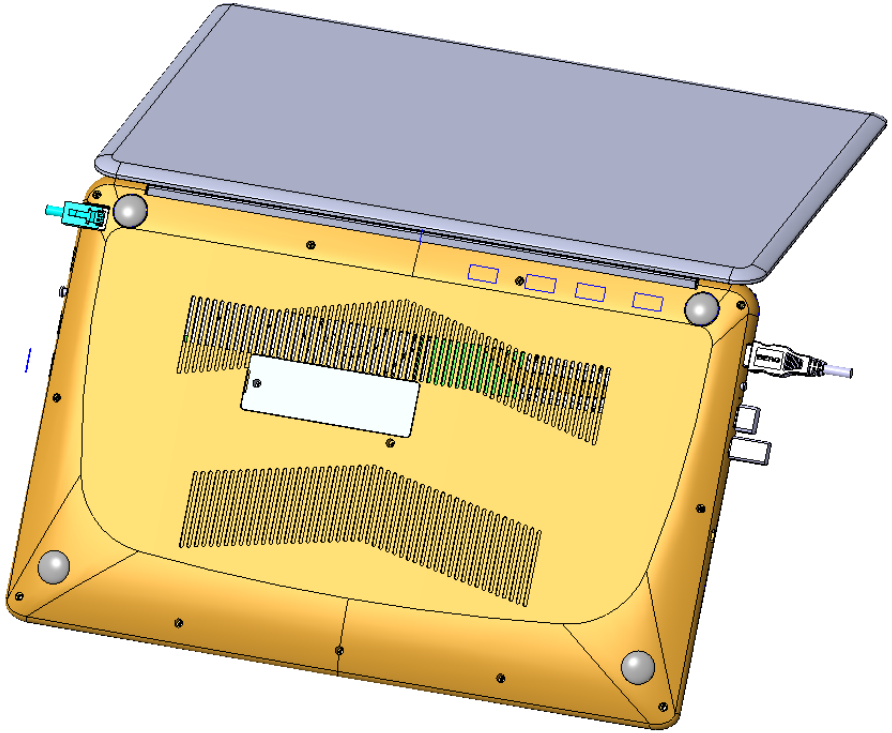

復健機：外型+機構設計

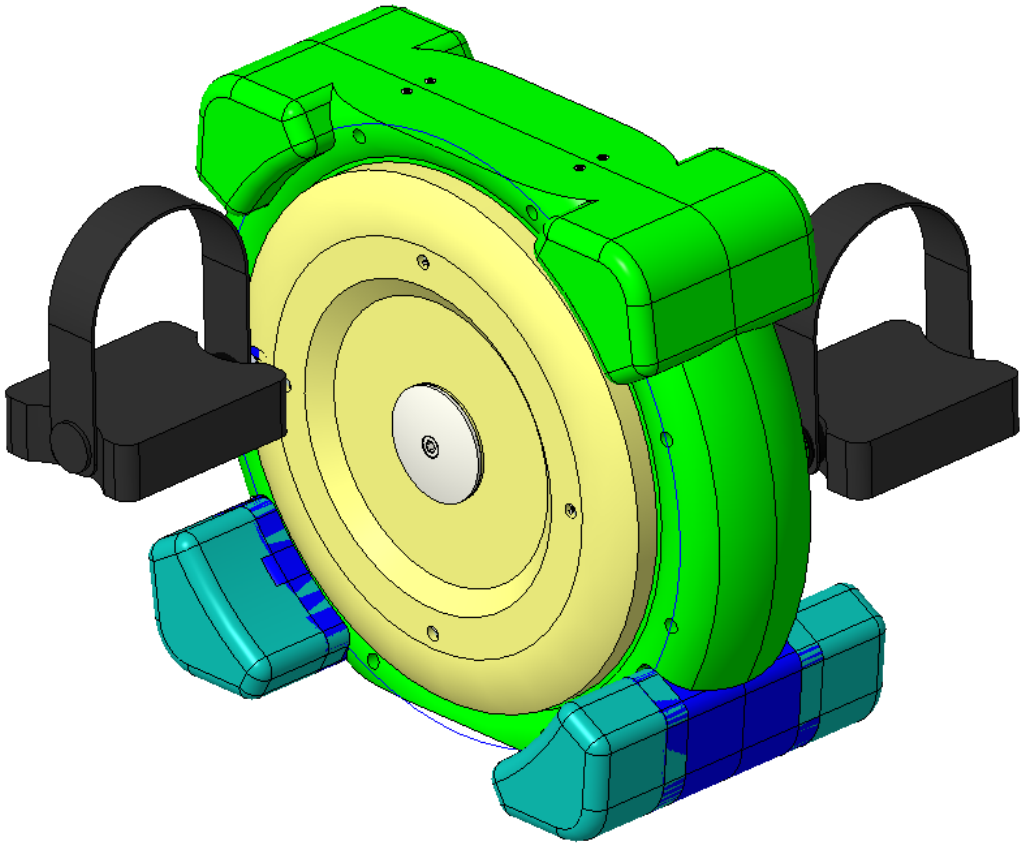

機車儀表板: 外型+機構設計

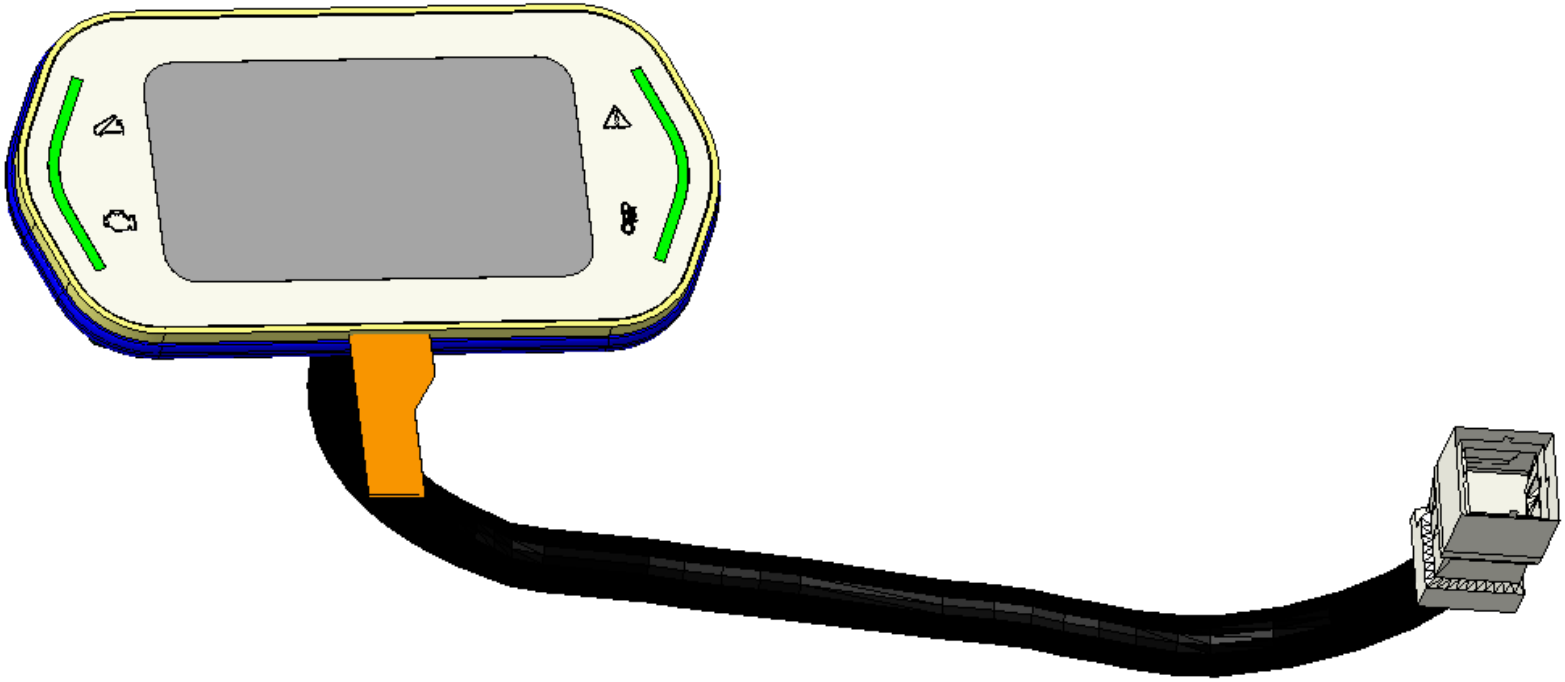

伺服器主機：機構設計

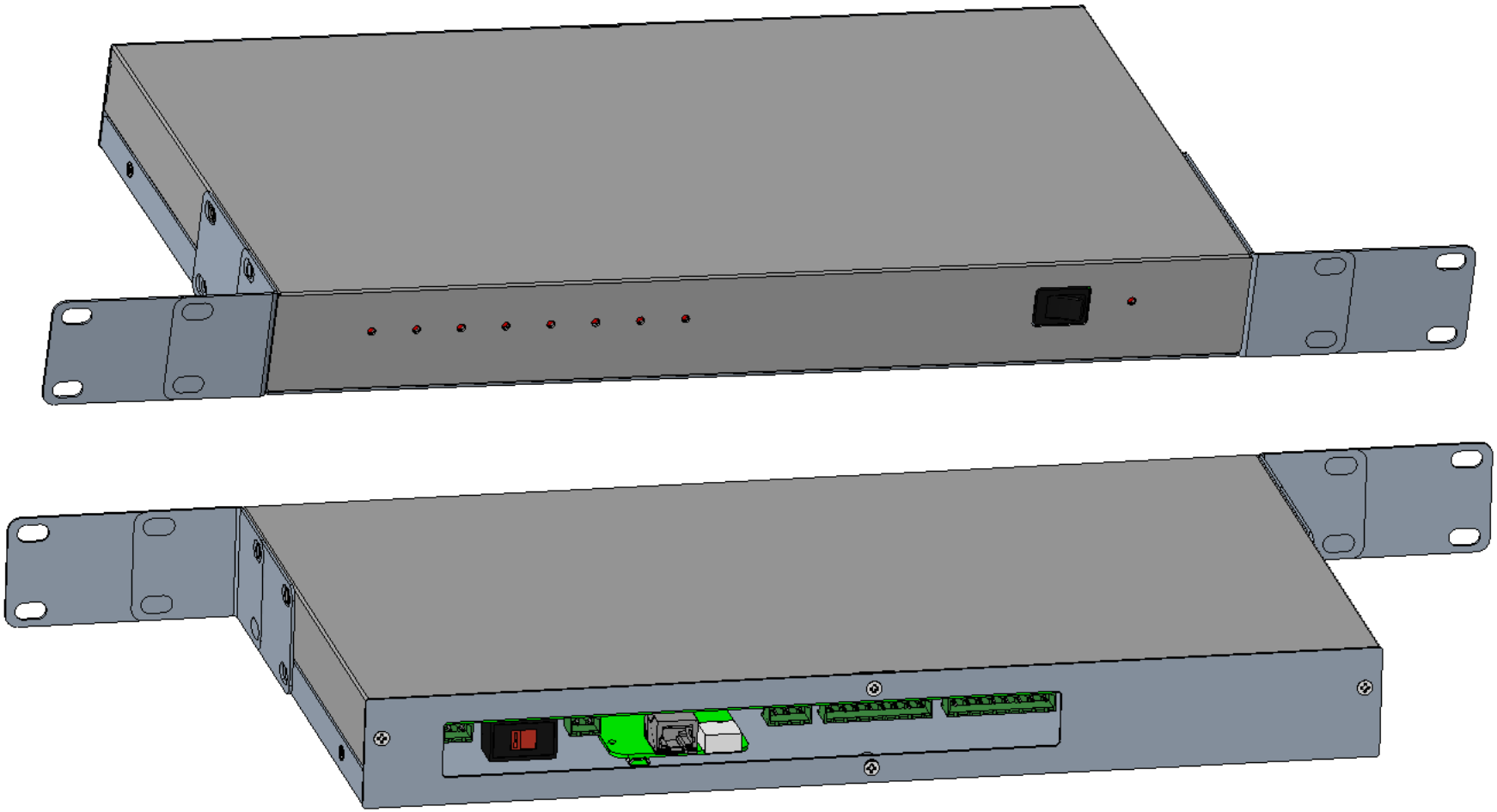

模型槍配件: 機構設計

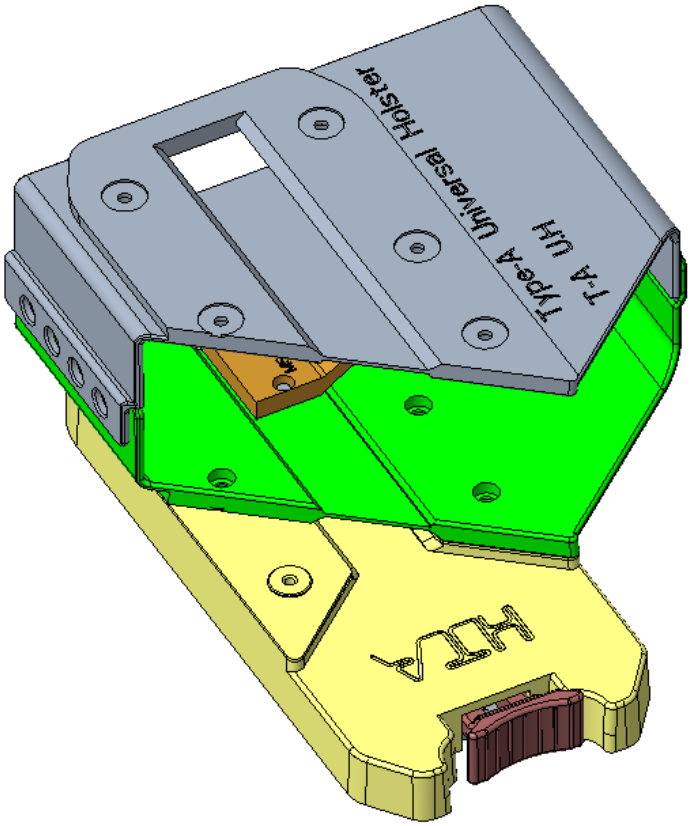

手持牙線棒：機構設計+外型圖檔整理

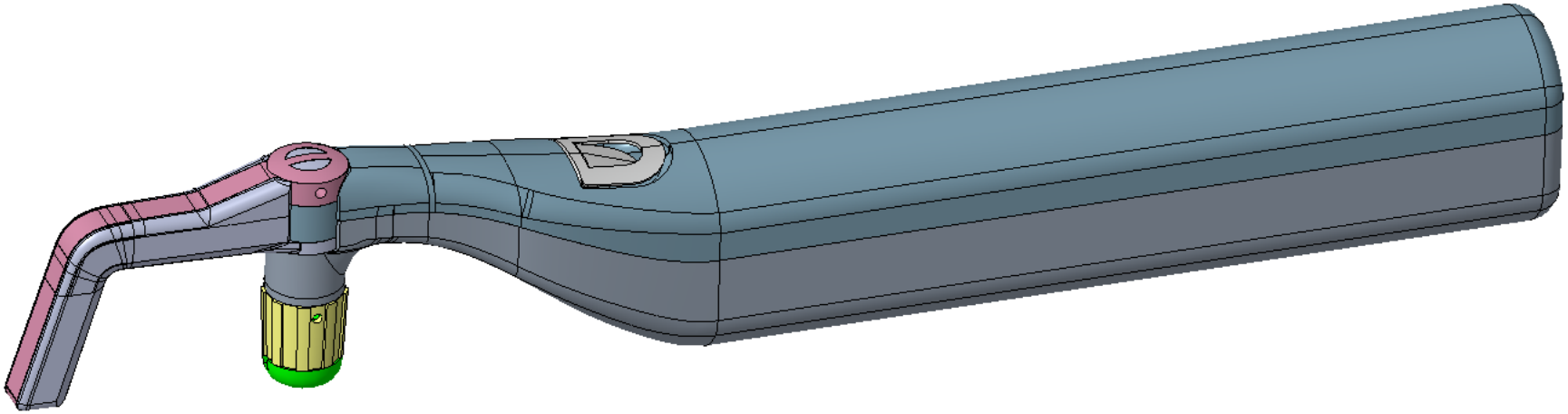

化學桶推車: 機構設計

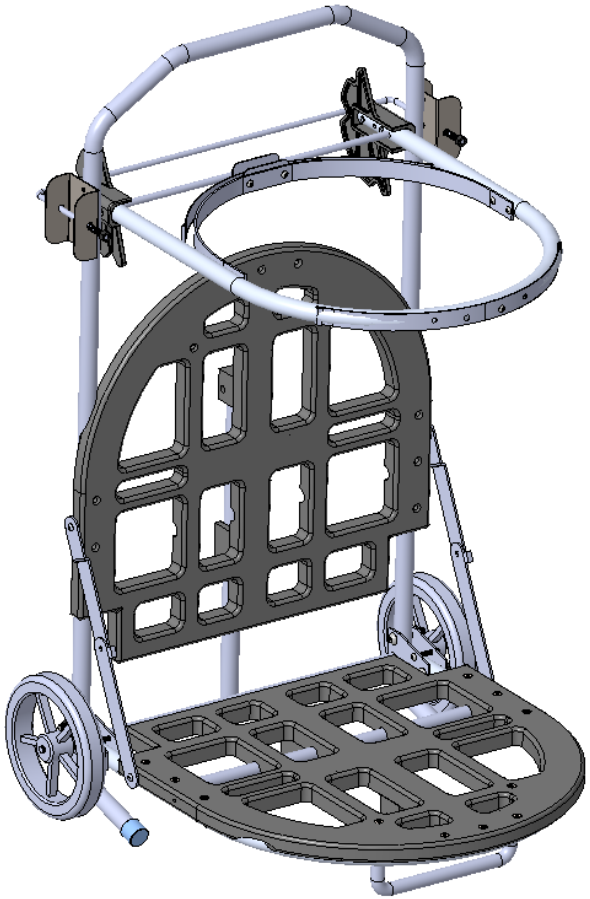

模具料架：機構設計

採抽屜+鋼珠滑軌結合設計，乘載荷重：100kg

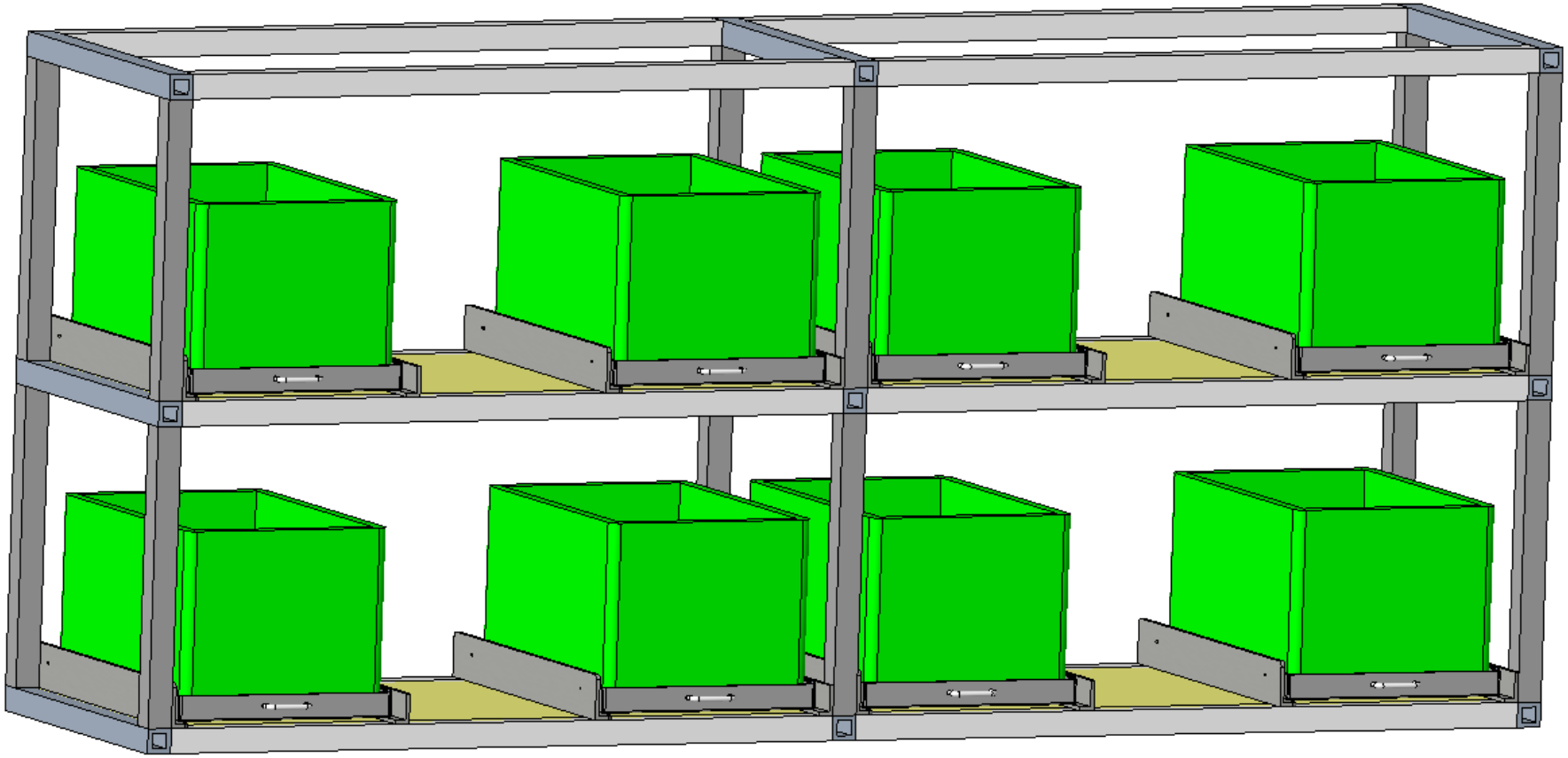

血液篩選機:外型設計提案:

採灰色+白色雙色搭配,側邊透明玻璃及造型

小型清淨機:外型手繪設計提案

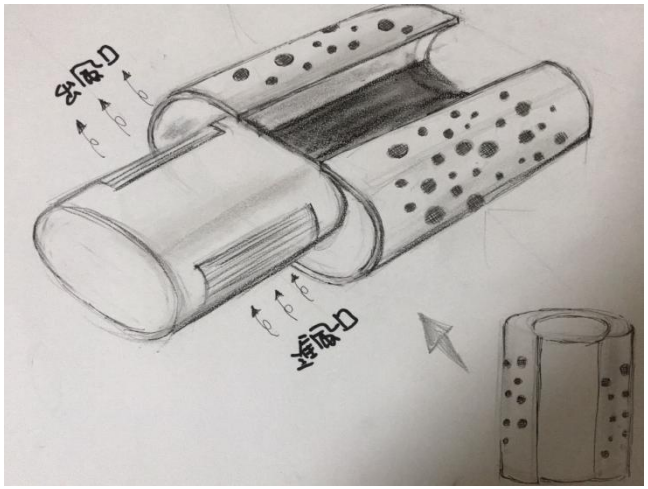

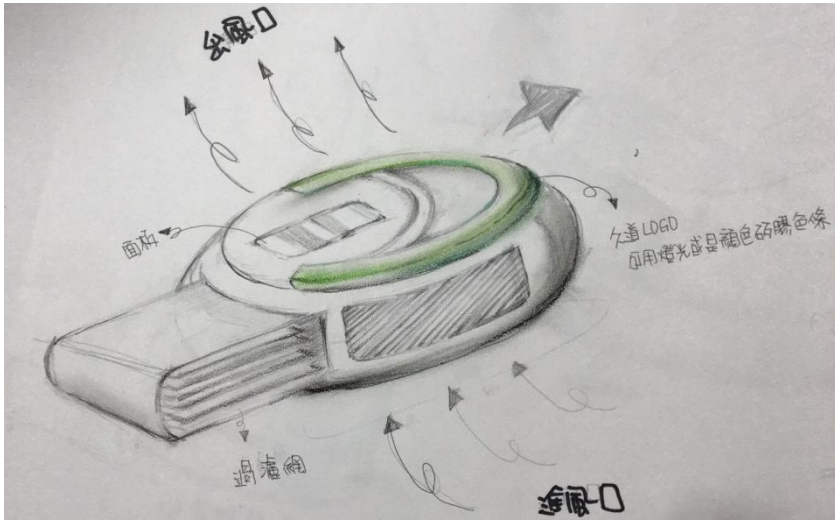

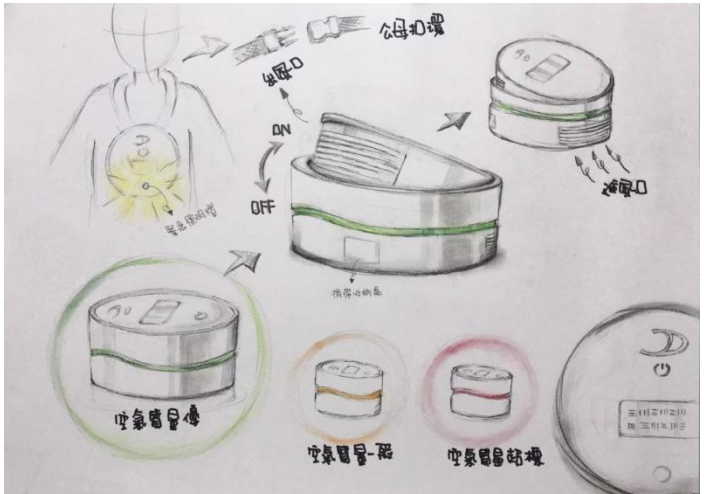
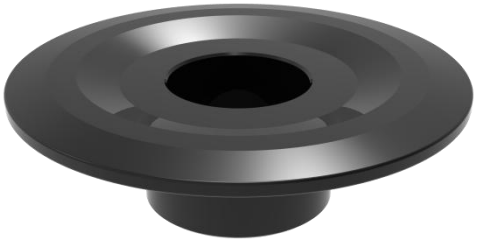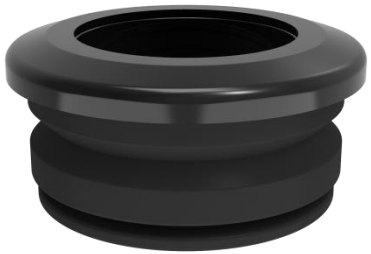
自行車零件:渲染處理