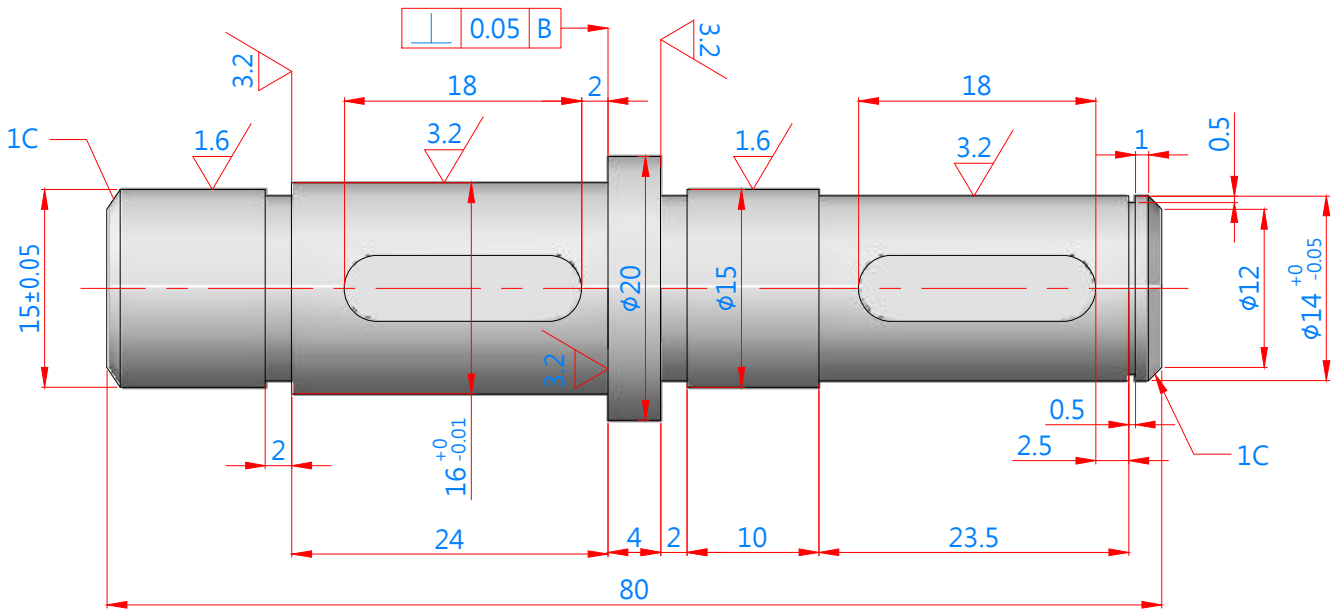

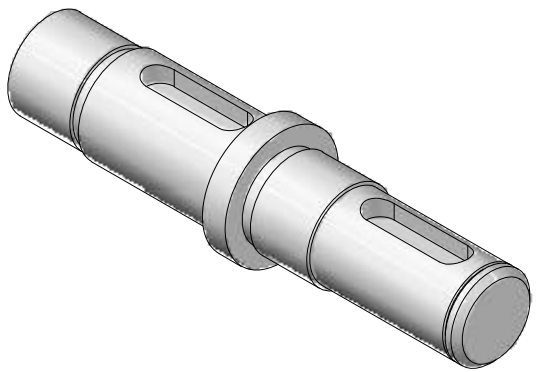

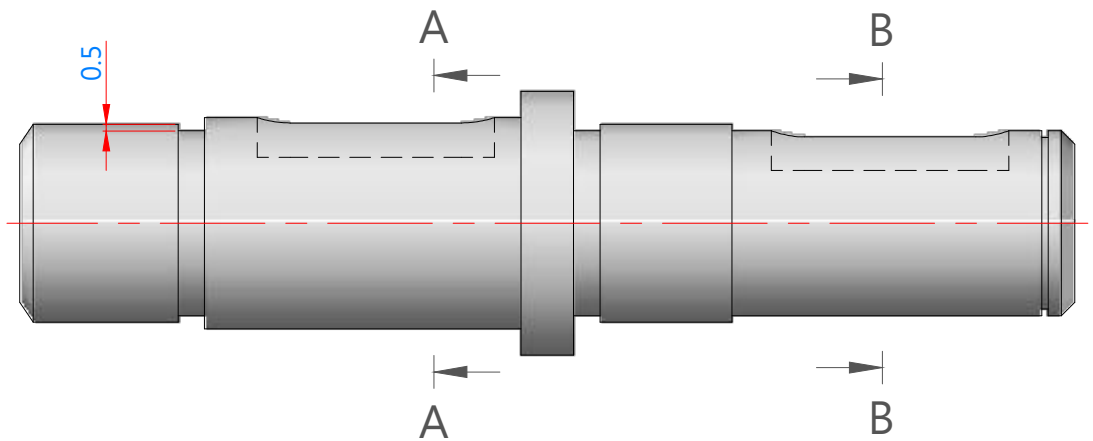

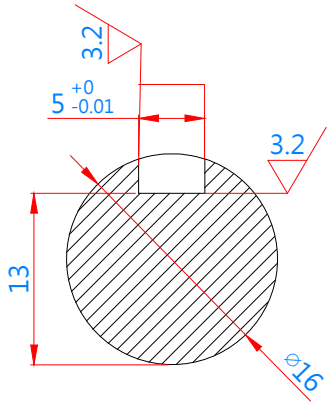

A-A (2:1)

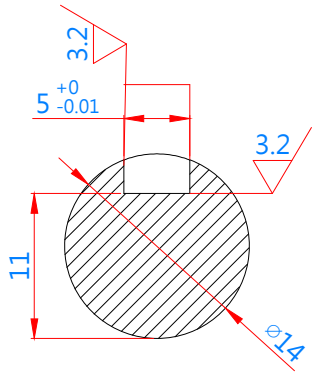

B-B (2:1)

TAL : 0935099334
E-mail : chijjim9@gmail.com

客戶		繪圖	CHI	日期	2019/11/30	比例	1:10	第三角法		數量
圖名		設計		經辦		單位	mm	圖號	泵軸	