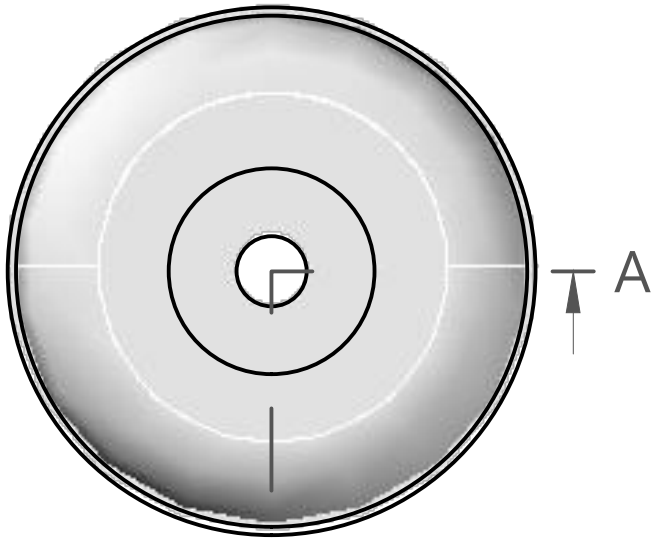

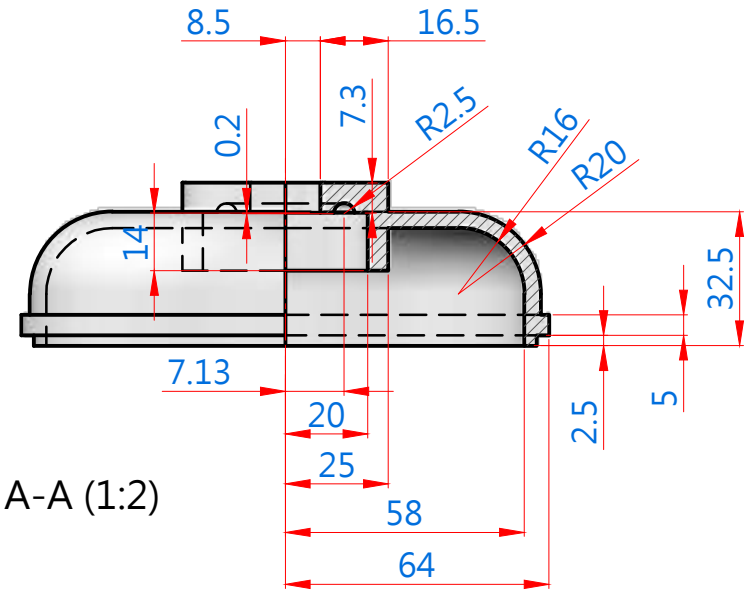

A-A (1:2)

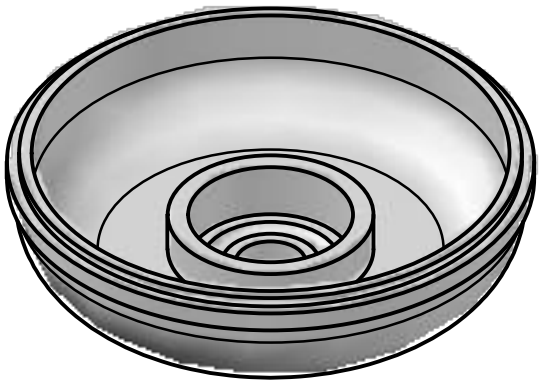

TAL : 0935099334
E-mail : chijjim9@gmail.com

客戶		繪圖	CHI	日期	2019/11/30	比例	1:10	第三角法		數量	
圖名		設計		經辦		單位	mm	圖號	轉盤		