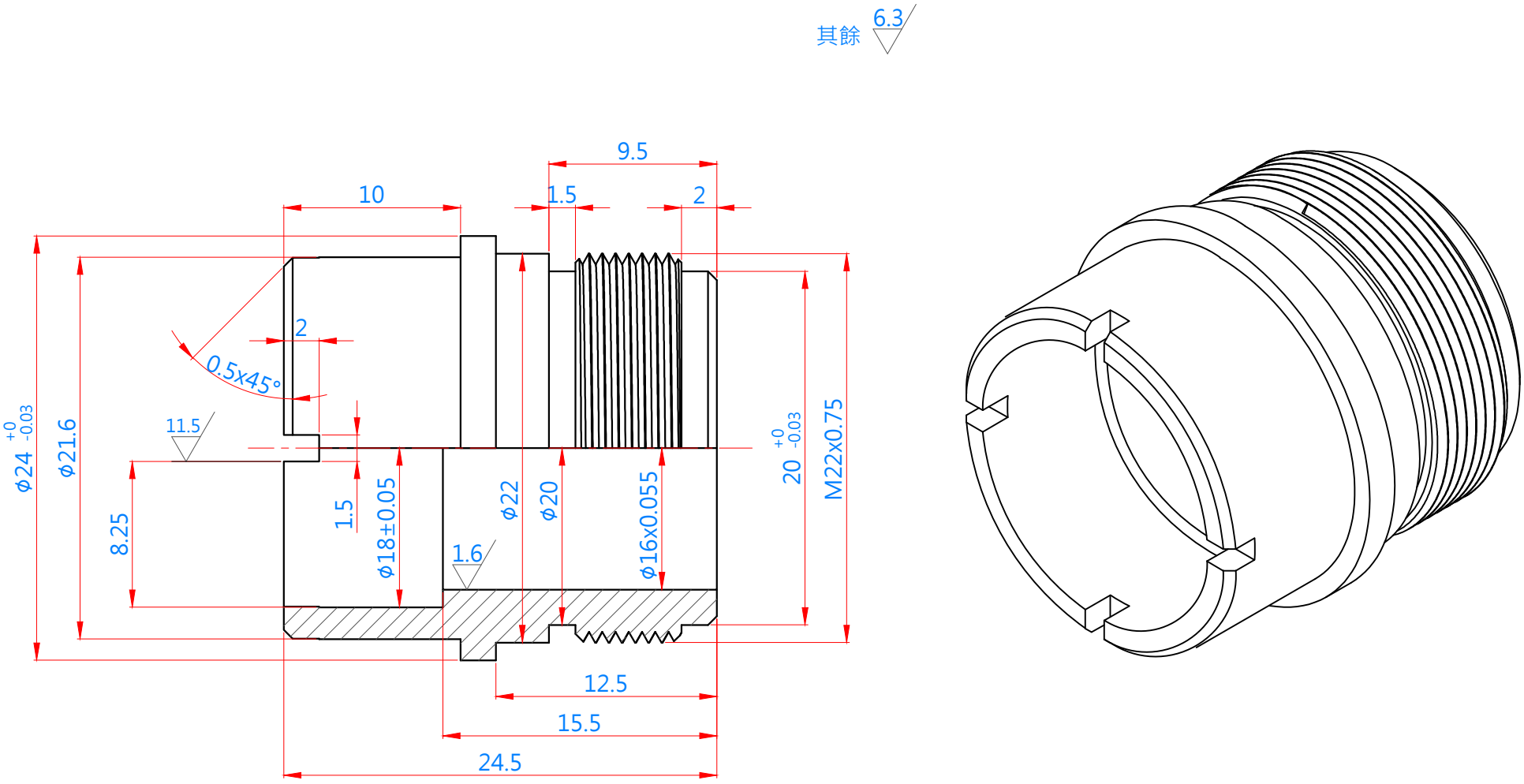

TAL:0935099334
E-mail:chijjim9@gmail.com

客戶		繪圖	CHI	日期	2019/04/06	比例	1:10	第三角法		數量
圖名	外導體座	設計		經辦		單位	mm	圖號	外導體座 P42	