電子電機產品設計

電子電機產品電路設計：

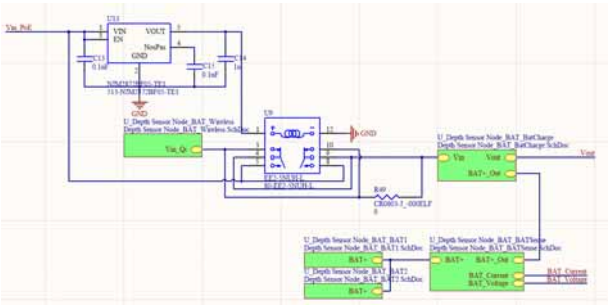

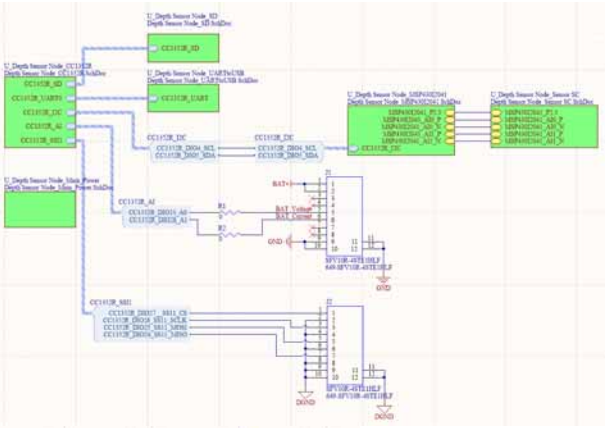

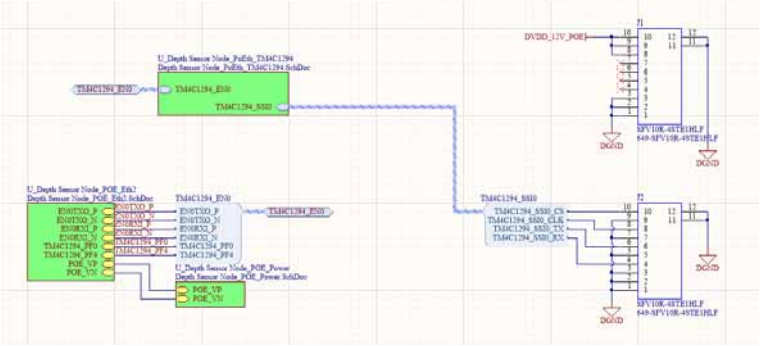

電路佈局：

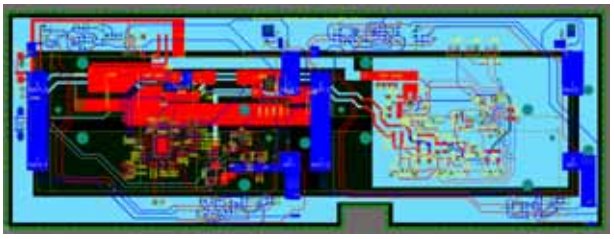

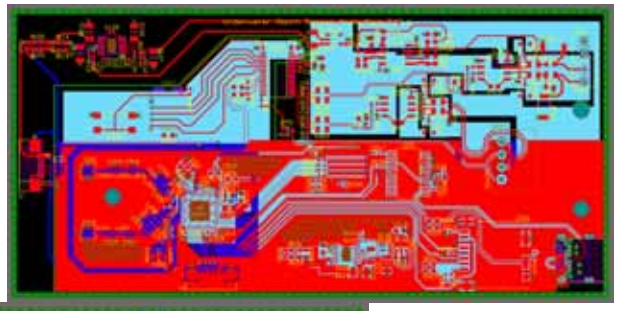

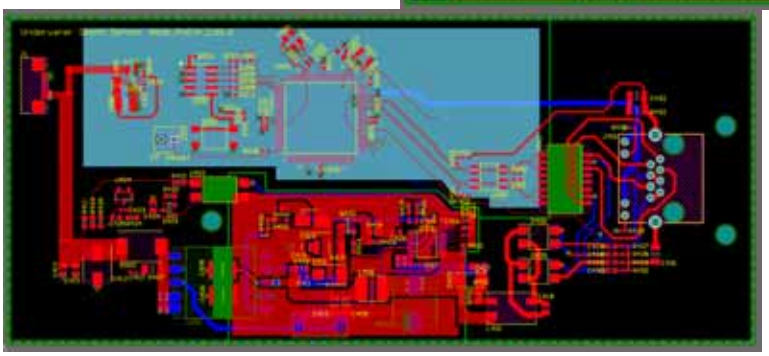

電路元件3D建模：

電路版製作：

電路板成品：

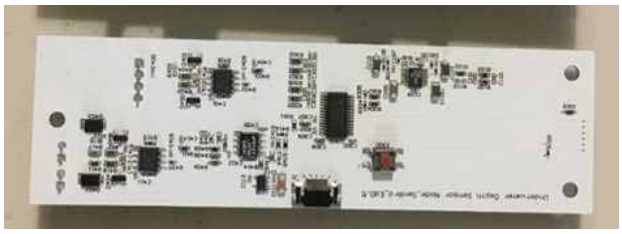

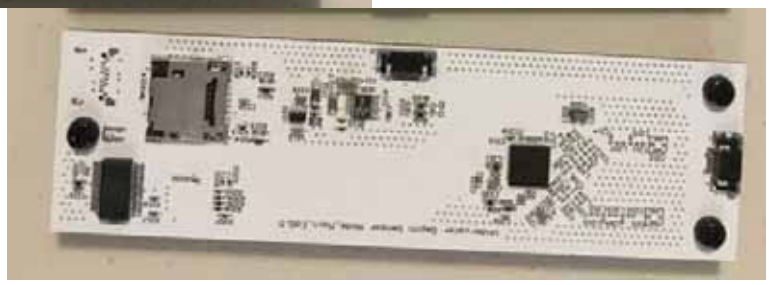

電子電機產品控制程式撰寫與測試：

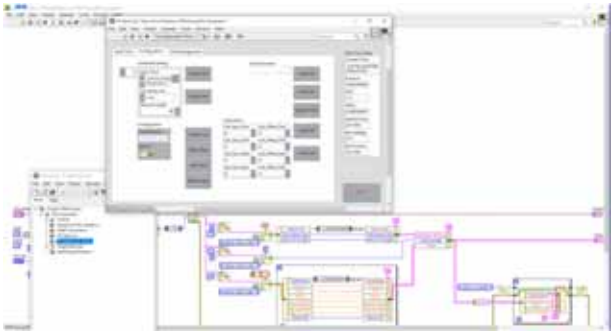

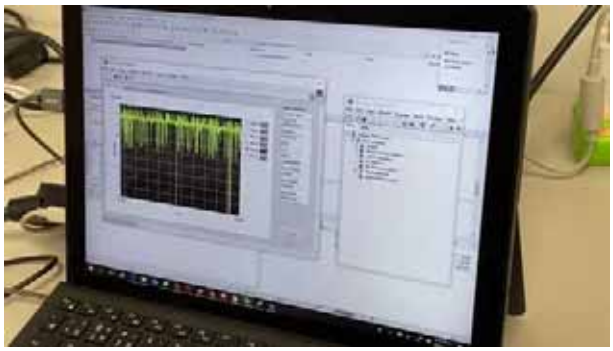

撰寫 Android App（採用 Android Studio）與電子電機產品進行溝通：

撰寫 RWD 網頁程式與電子電機產品溝通：