3AD16401 BOM 表格							
項次編號	類別	品名	圖號/規格	材質	廠商	數量	備註
1	M	樓梯固定板	1AD16204	SUS304		1	
2	M	樓梯骨架	1AD16401	SUS304		1	
3	M	樓梯踏板	1AD16402	3t花紋板(SUS304)		10	
4	M	底固定板	1AD16403	SUS304		2	

3AD16401M BOM 表格							
項次編號	類別	品名	圖號/規格	材質	廠商	數量	備註
1	M	樓梯固定板	1AD16204	SUS304		1	
2	M	樓梯骨架	1AD16401M	SUS304		1	
3	M	樓梯踏板	1AD16402	3t花紋板(SUS304)		10	
4	M	底固定板	1AD16403	SUS304		2	

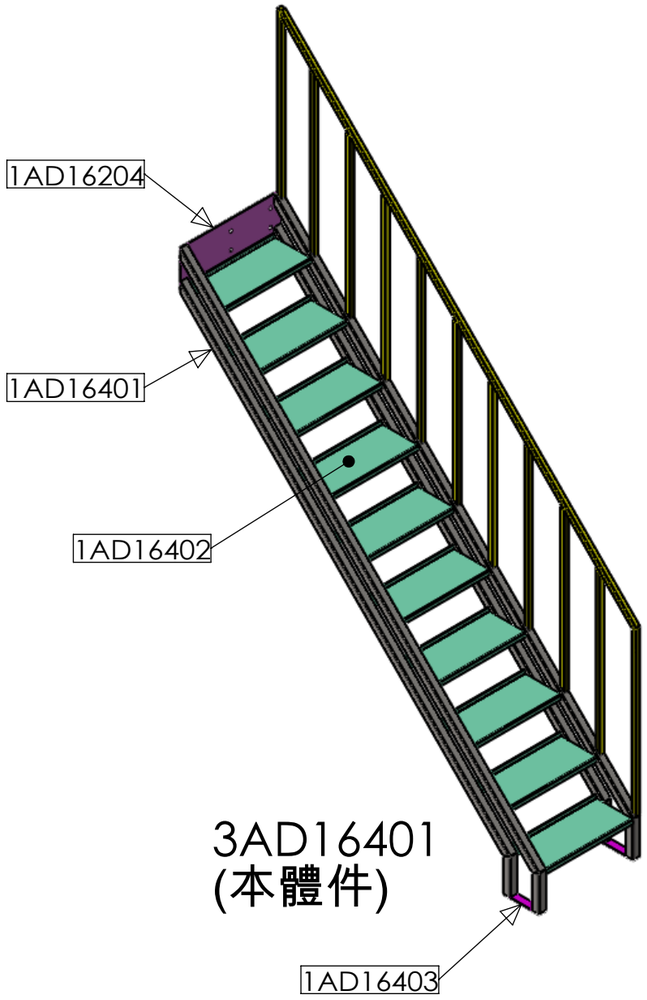

3AD16401
(本體件)

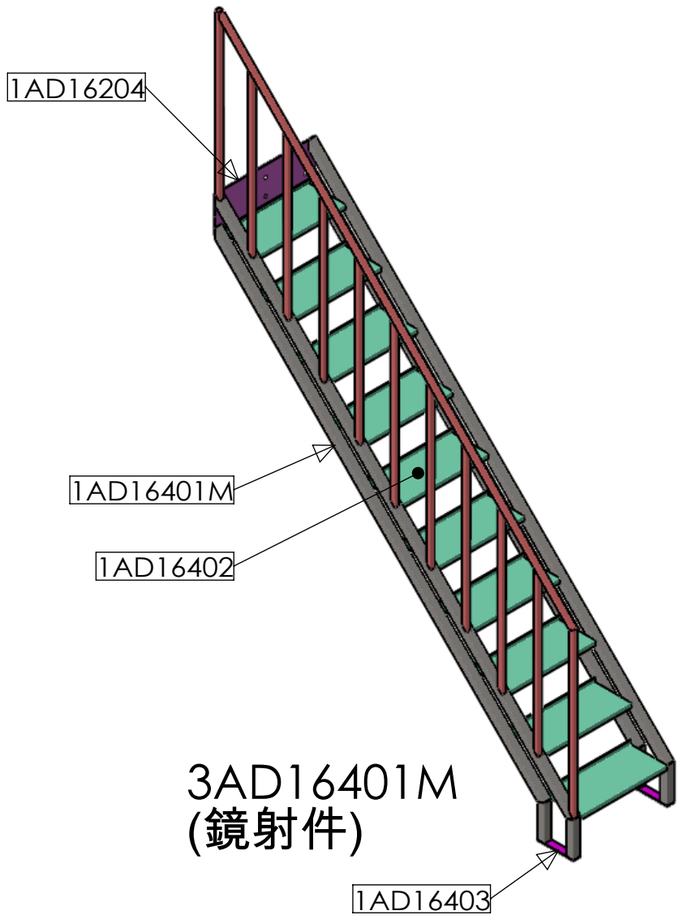

3AD16401M
(鏡射件)

8-2-4

圖頁格式	重量	比例	單位	材料		熱處理	表面處理	頁次
A3	122.11kg	1:30	mm				焊接研磨&酸洗	圖頁1/2

尺寸區分	公差	尺寸區分	公差	日期	2016/5/30	圖名	圖號
1以上~4以下	±0.05	63以上~250以下	±0.25	繪圖	TERRY	樓梯	3AD16401
4以上~16以下	±0.1	250以上~1000以下	±0.4	日期			
16以上~63以下	±0.15	1000以上~2000以下	±0.5	設計			

角法

泓全企業社

電話 034627814

傳真 034620239

註記： 1.去銳角毛邊

2.未註記導角C1

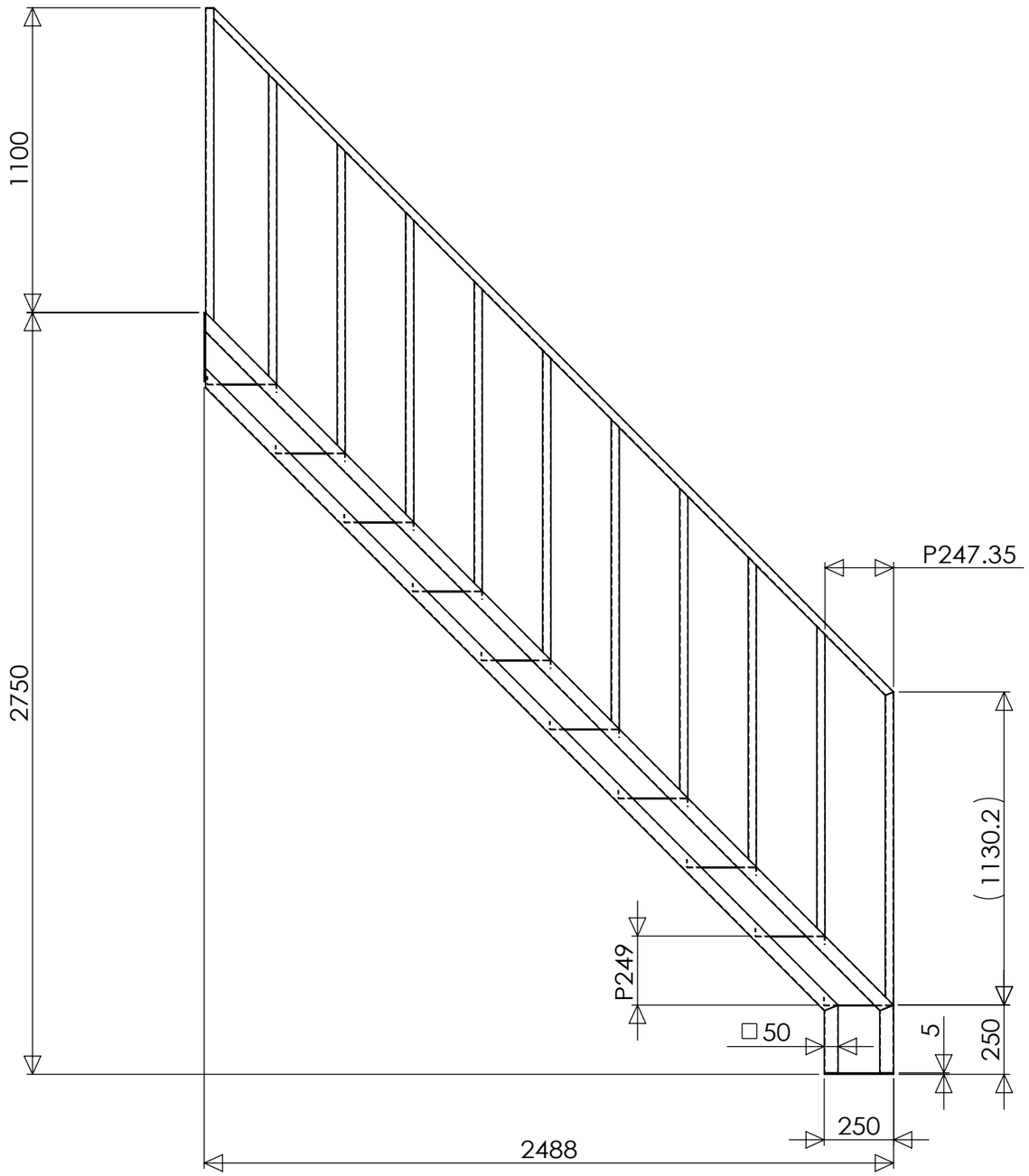

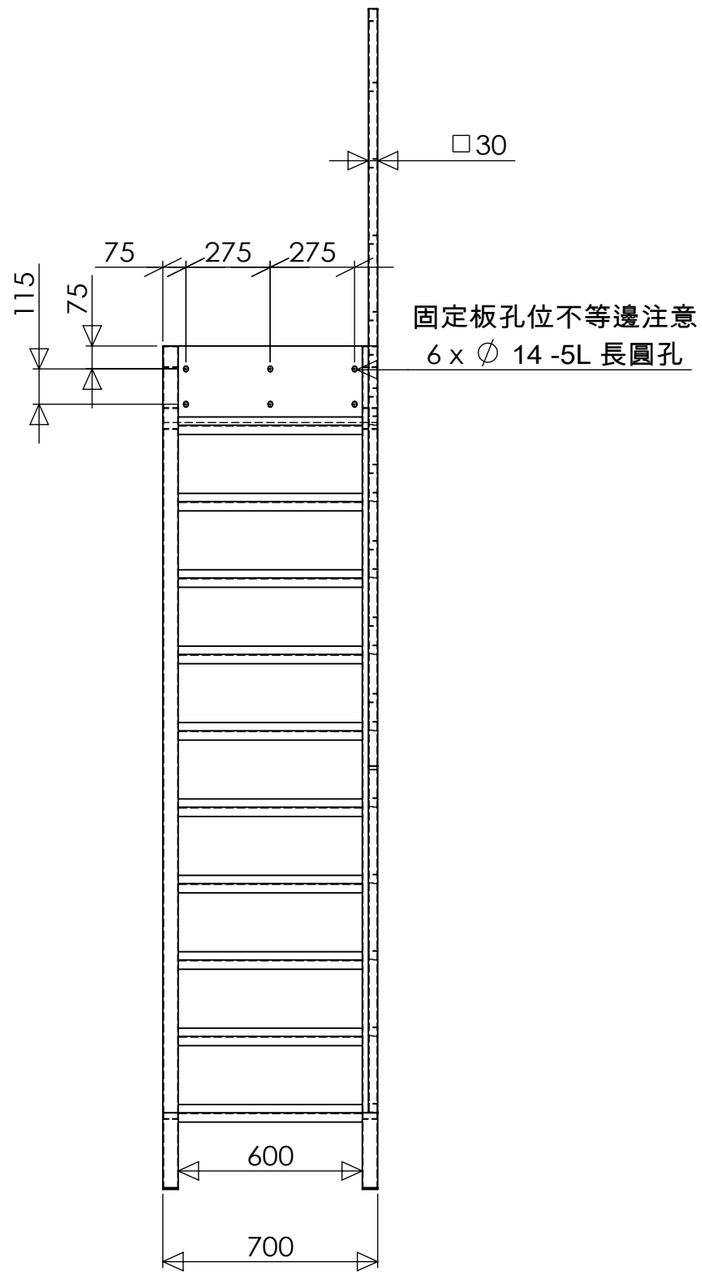

8-2-4

本圖為本體件，鏡射件不出圖，數量以訂單為主

圖頁格式	重量	比例	單位	材料	熱處理	表面處理	頁次
A3	122.11kg	1:20	mm			焊接研磨&酸洗	圖頁2/2

尺寸區分	公差	尺寸區分	公差	日期	2016/5/30
1以上~4以下	±0.05	63以上~250以下	±0.25	繪圖	TERRY
4以上~16以下	±0.1	250以上~1000以下	±0.4	日期	
16以上~63以下	±0.15	1000以上~2000以下	±0.5	設計	

角法

圖名	圖號
樓梯	3AD16401

泓全企業社

電話 034627814

傳真 034620239

註記： 1.去銳角毛邊

2.未註記導角C1

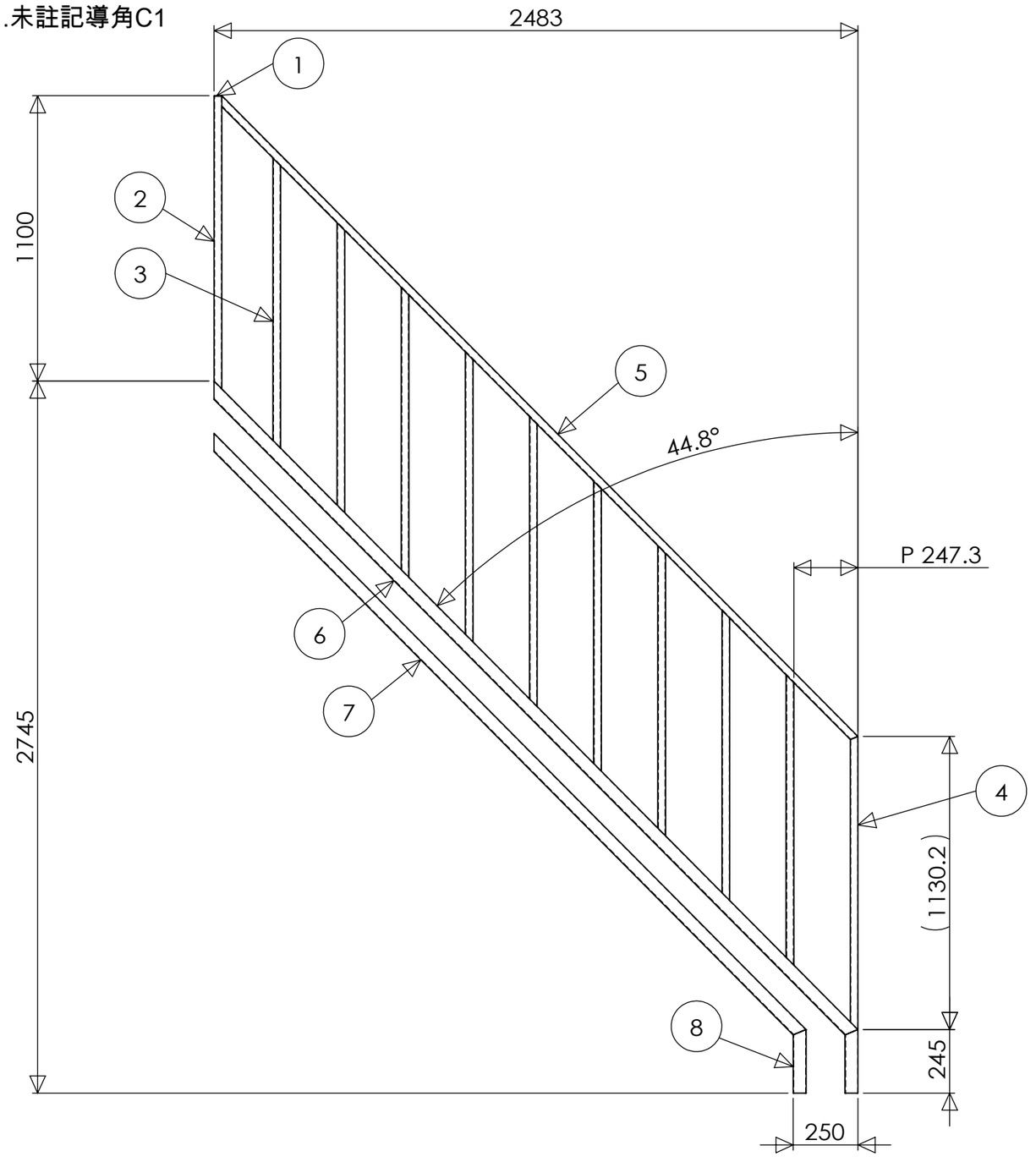

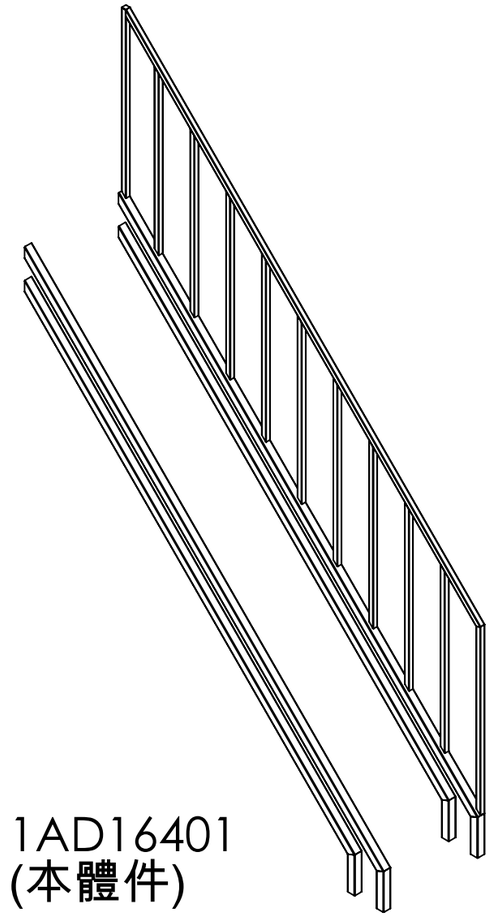

1AD16401
(本體件)

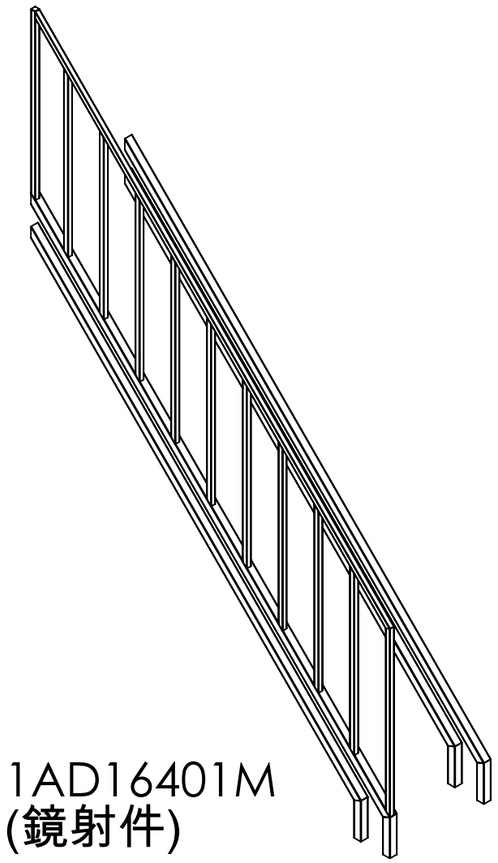

1AD16401M
(鏡射件)

1AD16401熔接除料清單

NO.	規格	材質	長度	角度1	角度2	數量
1	2t □30封板	AISI 304				1
2	方管30x30x2.0t	AISI 304	1128.21	0.00	45.20	1
3	方管30x30x2.0t	AISI 304	1117.84	45.20	45.20	9
4	方管30x30x2.0t	AISI 304	1130.21	22.40	45.20	1
5	方管30x30x2.0t	AISI 304	3480.96	45.20	22.40	1
6	方管50x50x2.0t	AISI 304	3523.53	45.20	22.40	2
7	方管50x50x2.0t	AISI 304	3239.72	45.20	22.40	2
8	方管50x50x2.0t	AISI 304	245	22.40	0.00	4

本圖為本體件，鏡射件不出圖，數量以訂單為主

圖頁格式	重量	比例	單位	材料	熱處理	表面處理	頁次
A3	70.23kg	1:20	mm	SUS304		焊接研磨&酸洗	圖頁1/2

尺寸區分	公差	尺寸區分	公差	日期	2016/5/30
1以上~4以下	±0.05	63以上~250以下	±0.25	繪圖	TERRY
4以上~16以下	±0.1	250以上~1000以下	±0.4	日期	
16以上~63以下	±0.15	1000以上~2000以下	±0.5	設計	

圖名	圖號
樓梯骨架	1AD16401

泓全企業社

電話 034627814

傳真 034620239

角法

註記： 1.去銳角毛邊

2.未註記導角C1

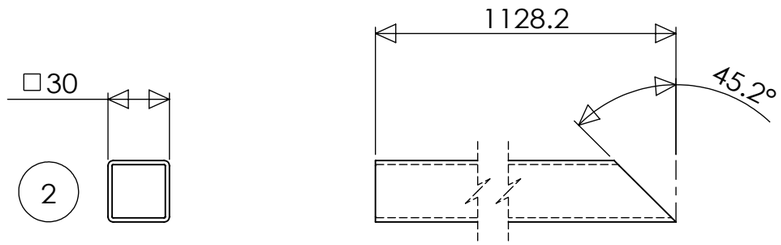

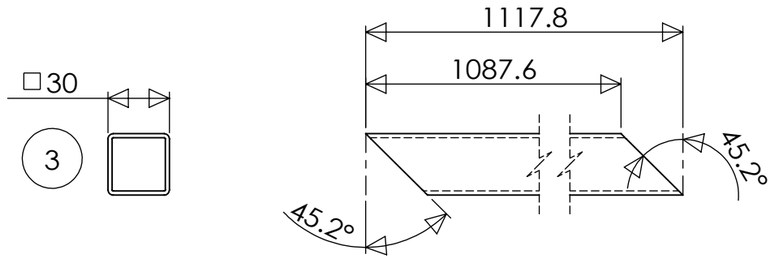

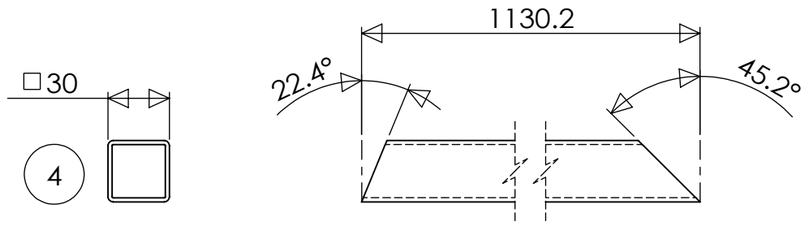

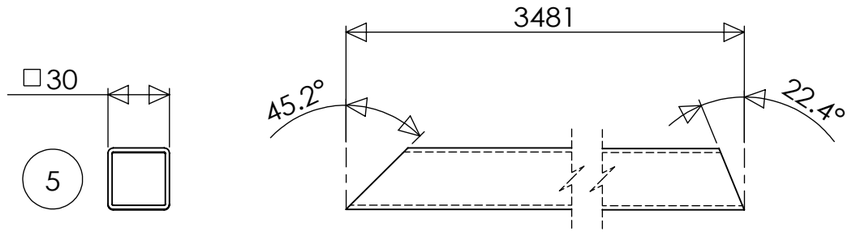

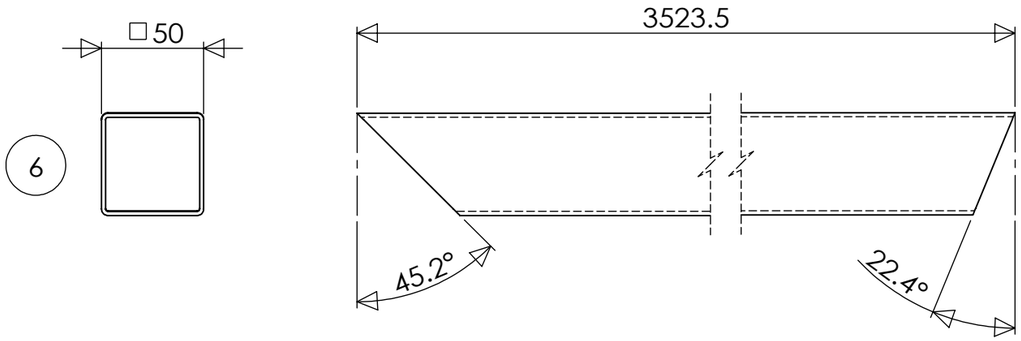

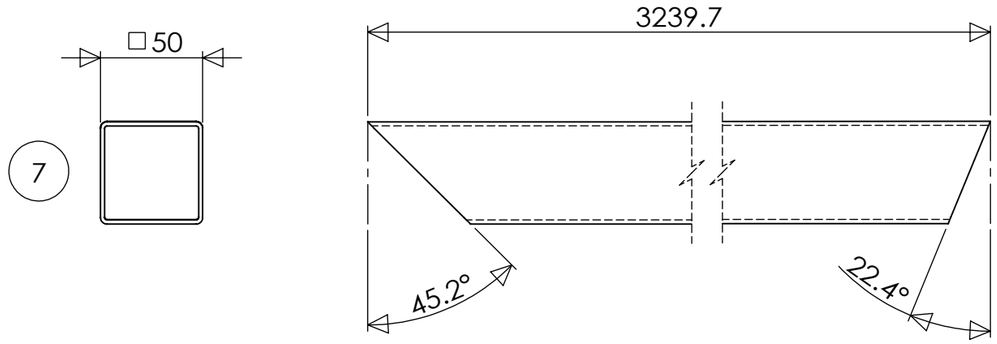

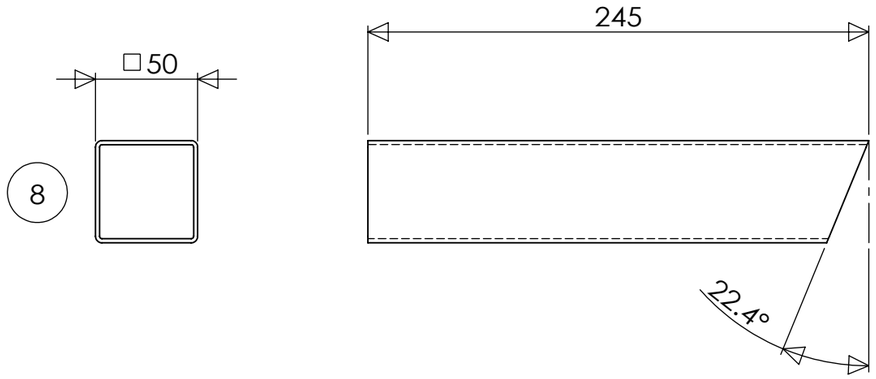

圖頁格式	重量	比例	單位	材料	熱處理	表面處理	頁次
A3	70.23kg	1:3	mm	SUS304		焊接研磨&酸洗	圖頁2/2

尺寸區分	公差	尺寸區分	公差		
1以上~4以下	±0.05	63以上~250以下	±0.25	繪圖	TERRY
4以上~16以下	±0.1	250以上~1000以下	±0.4	日期	
16以上~63以下	±0.15	1000以上~2000以下	±0.5	設計	

角法

泓全企業社

電話 034627814

傳真 034620239

圖名	圖號
樓梯骨架	1AD16401

註記： 1.去銳角毛邊

2.未註記導角C1

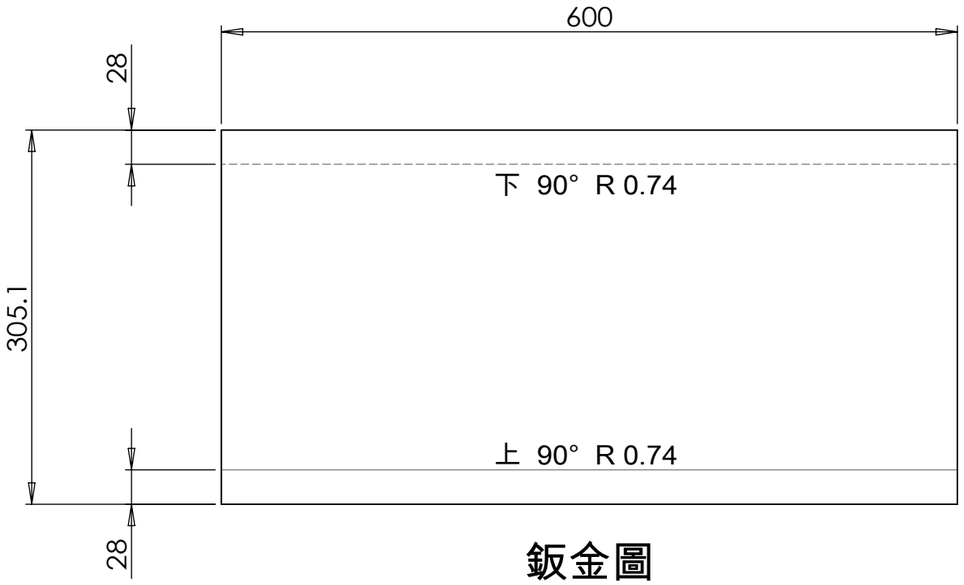

鈑金圖

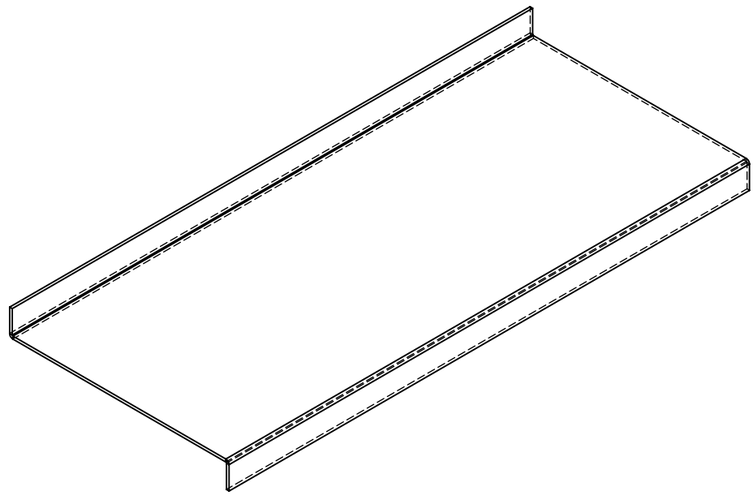

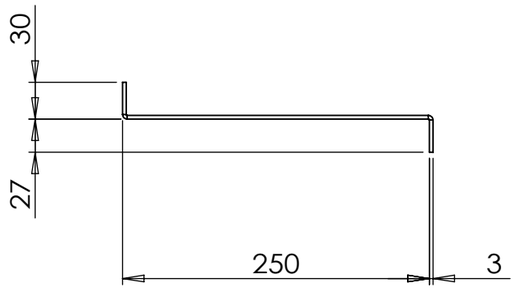

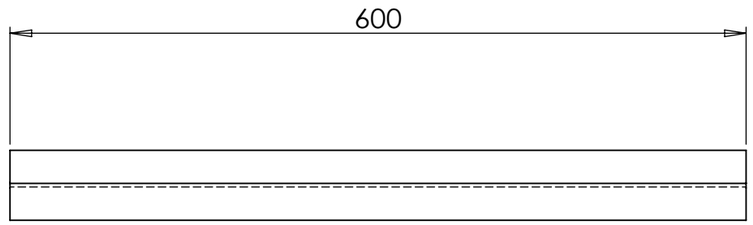

圖頁格式	重量	比例	單位	材料	熱處理	表面處理	頁次
A3	4.39kg	1:5	mm	3t花紋板(SUS304)			圖頁1/1

尺寸區分	公差	尺寸區分	公差				
1以上~4以下	±0.05	63以上~250以下	±0.25	日期	2016/5/30		
4以上~16以下	±0.1	250以上~1000以下	±0.4	繪圖	TERRY	圖名	圖號
16以上~63以下	±0.15	1000以上~2000以下	±0.5	日期		樓梯踏板	1AD16402
				設計			

角法

泓全企業社

電話 034627814

傳真 034620239

註記： 1.去銳角毛邊

2.未註記導角C1

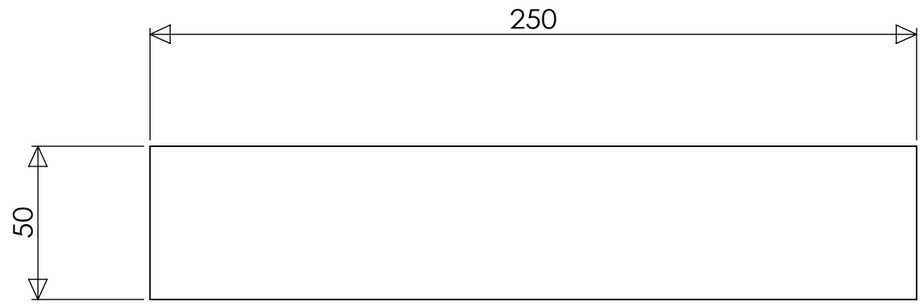

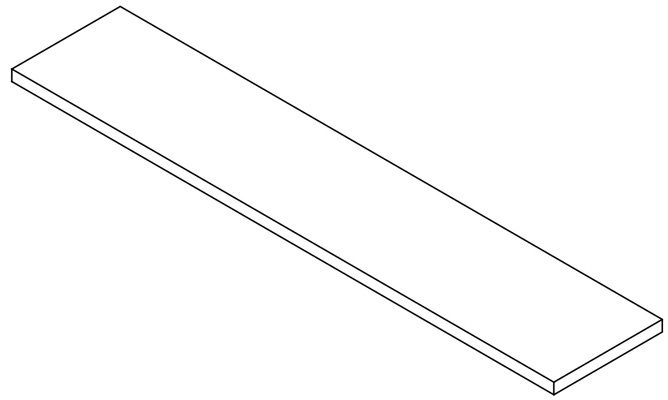

圖頁格式	重量	比例	單位	材料	熱處理	表面處理	頁次
A3	0.50kg	1:2	mm	SUS304			圖頁1/1

尺寸區分	公差	尺寸區分	公差				
1以上~4以下	±0.05	63以上~250以下	±0.25	日期	2016/5/30		
4以上~16以下	±0.1	250以上~1000以下	±0.4	繪圖	TERRY	圖名	圖號
16以上~63以下	±0.15	1000以上~2000以下	±0.5	日期		底固定板	1AD16403
				設計			

角法

泓全企業社

電話 034627814

傳真 034620239