3AD16201 BOM 表格

項次編號	類別	品名	圖號/規格	材質	廠商	數量	備註
1	M	架台	3AD16202			1	樓梯側
2	M	立柱	3AD16203			1	樓梯側
3	M	立柱	3AD16204			2	樓梯側

3AD16201M BOM 表格

項次編號	類別	品名	圖號/規格	材質	廠商	數量	備註
1	M	架台	3AD16202M			1	樓梯側
2	M	立柱	3AD16203M			1	樓梯側
3	M	立柱	3AD16204M			2	樓梯側

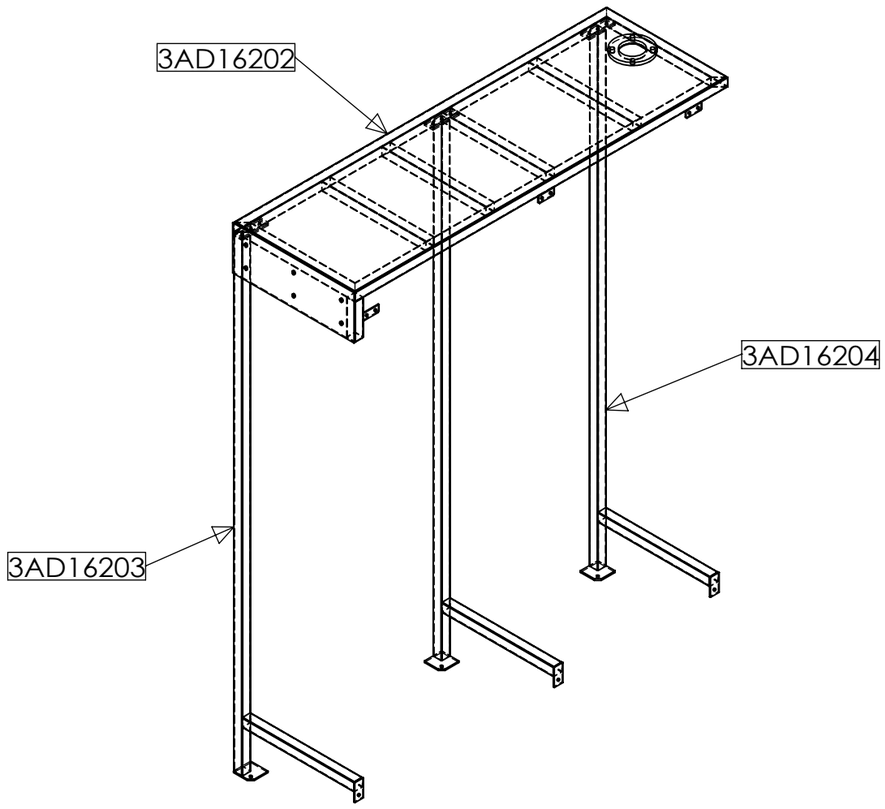

3AD16201(本體件)

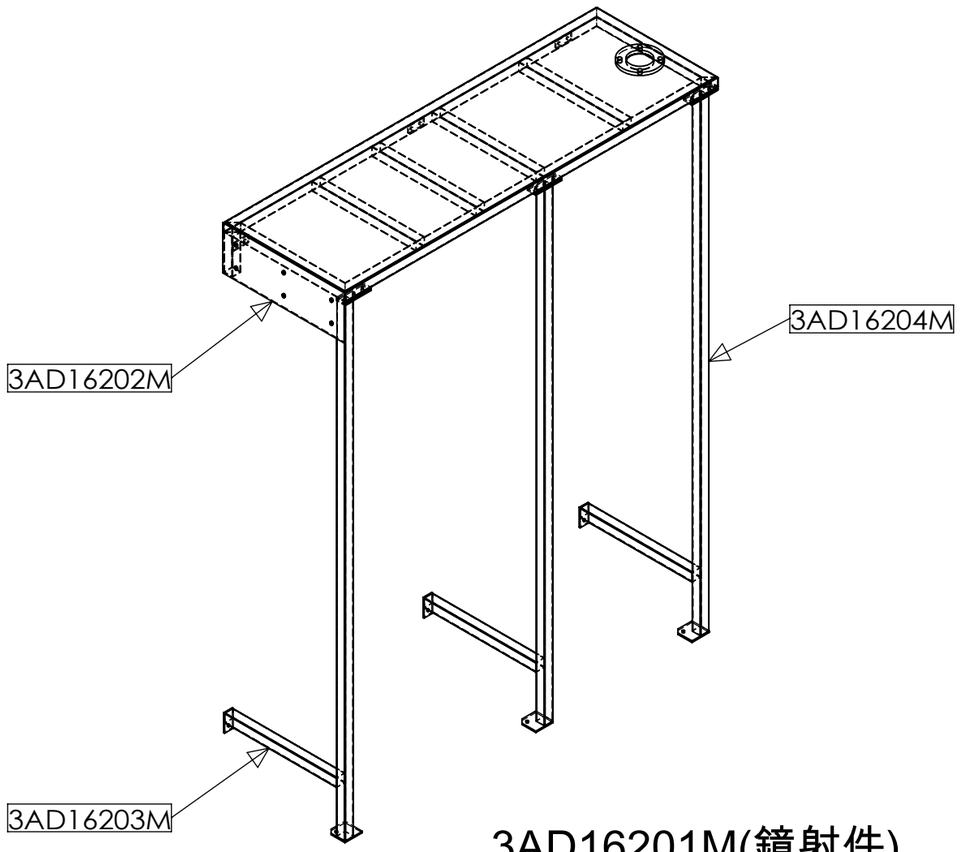

3AD16201M(鏡射件)

圖頁格式	重量	比例	單位	材料		熱處理	表面處理	頁次
A3	104.88kg	1:25	mm				焊接研磨&酸洗	圖頁1/2

尺寸區分	公差	尺寸區分	公差		
1以上~4以下	±0.05	63以上~250以下	±0.25	日期	2016/5/30
4以上~16以下	±0.1	250以上~1000以下	±0.4	繪圖	TERRY
16以上~63以下	±0.15	1000以上~2000以下	±0.5	日期	
				設計	

角法

泓全企業社

電話 034627814

傳真 034620239

圖名	圖號
樓梯側架台	3AD16201

註記： 1.去銳角毛邊

2.未註記導角C1

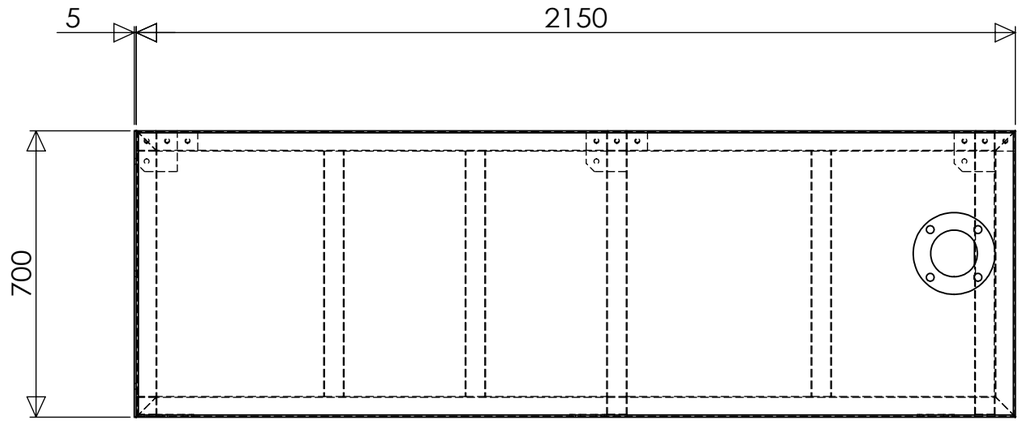

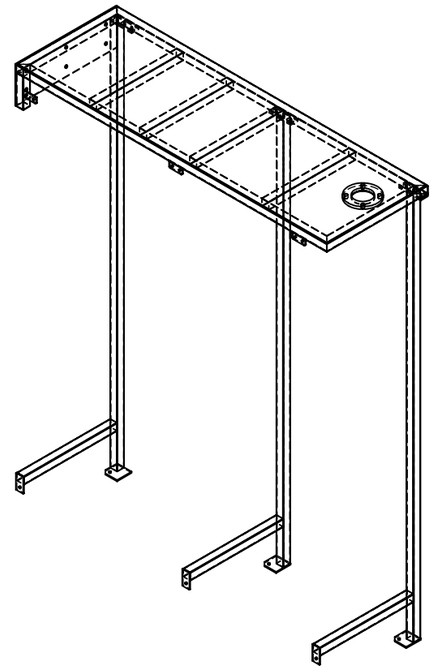

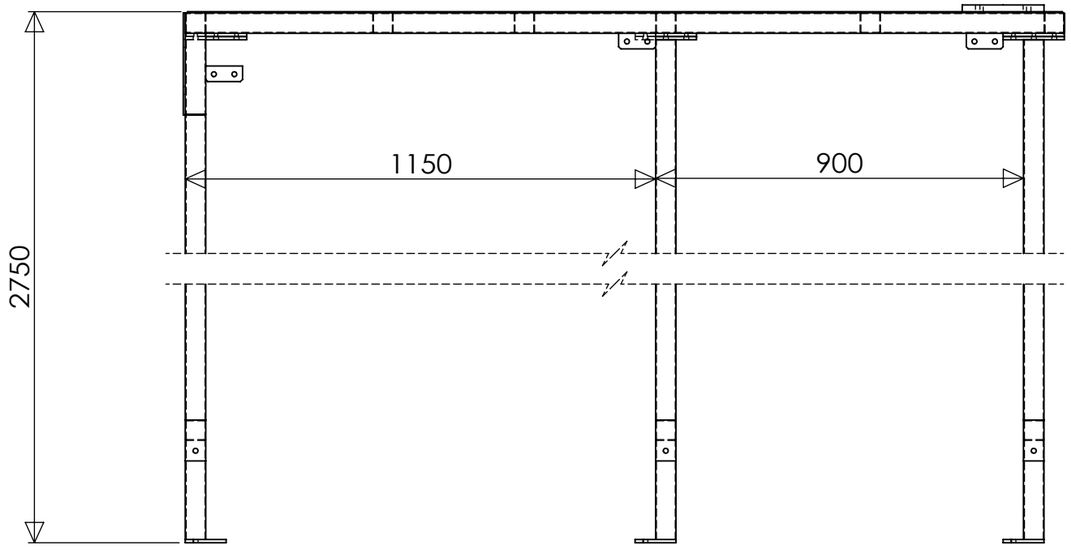

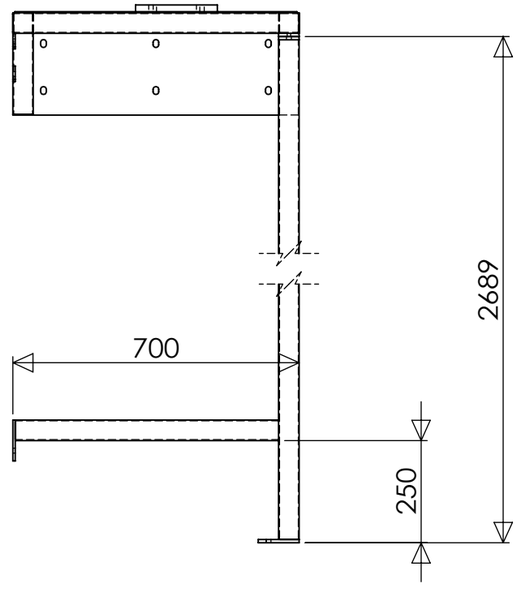

本圖為本體件，鏡射件不出圖，數量以訂單為主

圖頁格式	重量	比例	單位	材料	熱處理	表面處理	頁次
A3	104.88kg	1:15	mm			焊接研磨&酸洗	圖頁2/2

泓全企業社	電話	034627814
	傳真	034620239

角法

尺寸區分	公差	尺寸區分	公差	日期	2016/5/30
1以上~4以下	±0.05	63以上~250以下	±0.25	繪圖	TERRY
4以上~16以下	±0.1	250以上~1000以下	±0.4	日期	
16以上~63以下	±0.15	1000以上~2000以下	±0.5	設計	

圖名	圖號
樓梯側架台	3AD16201

3AD16202 BOM 表格

項次編號	類別	品名	圖號/規格	材質	廠商	數量	備註
1	M	固定板	1AD16P01	SUS304		3	
2	M	固定板	1AD16P02	SUS304		3	
3	M	架台骨架	1AD16201	□50x50x2t(SUS304)		1	樓梯側
4	M	架台踏板	1AD16202	3t 花紋板 (SUS304)		1	樓梯側
5	M	法蘭板	1AD16203	SUS304		1	
6	M	樓梯固定板	1AD16204	SUS304		1	

3AD16202M BOM 表格

項次編號	類別	品名	圖號/規格	材質	廠商	數量	備註
1	M	固定板	1AD16P01	SUS304		3	
2	M	固定板	1AD16P02	SUS304		3	
3	M	架台骨架	1AD16201M	□50x50x2t(SUS304)		1	樓梯側
4	M	架台踏板	1AD16202M	3t 花紋板 (SUS304)		1	樓梯側
5	M	法蘭板	1AD16203	SUS304		1	
6	M	樓梯固定板	1AD16204	SUS304		1	

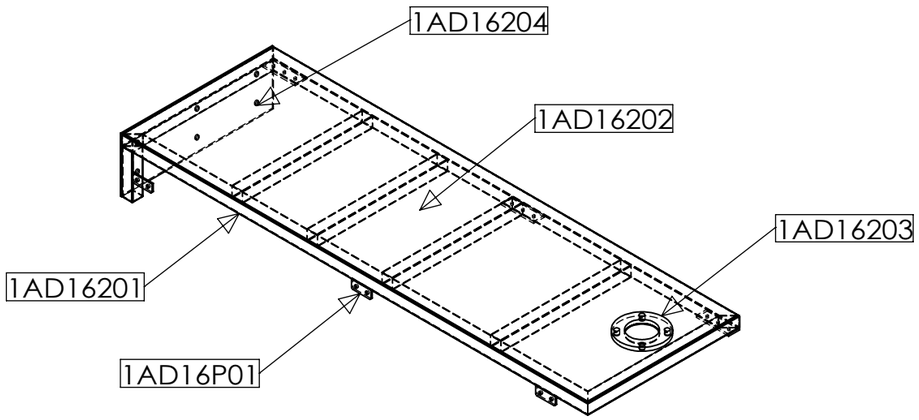

3AD16202(本體件)

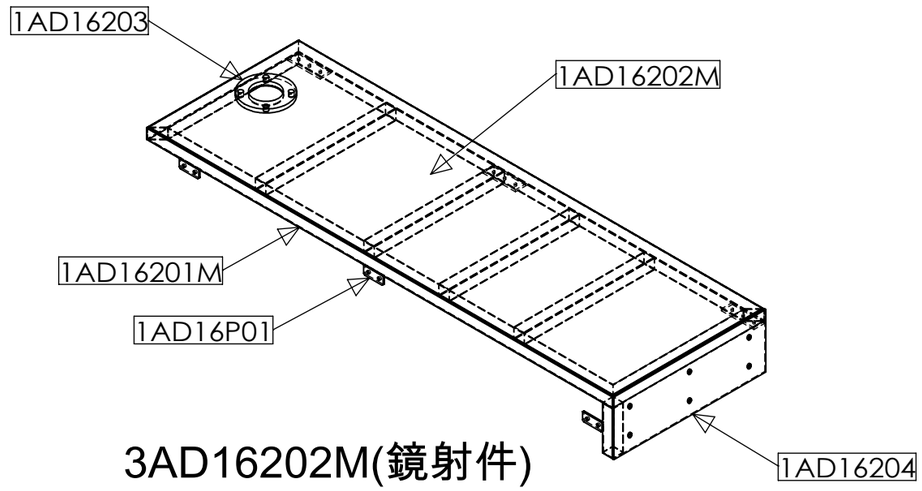

3AD16202M(鏡射件)

圖頁格式	重量	比例	單位	材料	熱處理	表面處理	頁次
A3	70.97g	1:20	mm			焊接研磨&酸洗	圖頁1/2

尺寸區分	公差	尺寸區分	公差		
1以上~4以下	±0.05	63以上~250以下	±0.25	繪圖	TERRY
4以上~16以下	±0.1	250以上~1000以下	±0.4	日期	
16以上~63以下	±0.15	1000以上~2000以下	±0.5	設計	

日期 2016/5/30

角法

泓全企業社

電話 034627814

傳真 034620239

圖名	圖號
架台	3AD16202

註記： 1.去銳角毛邊

2.未註記導角C1

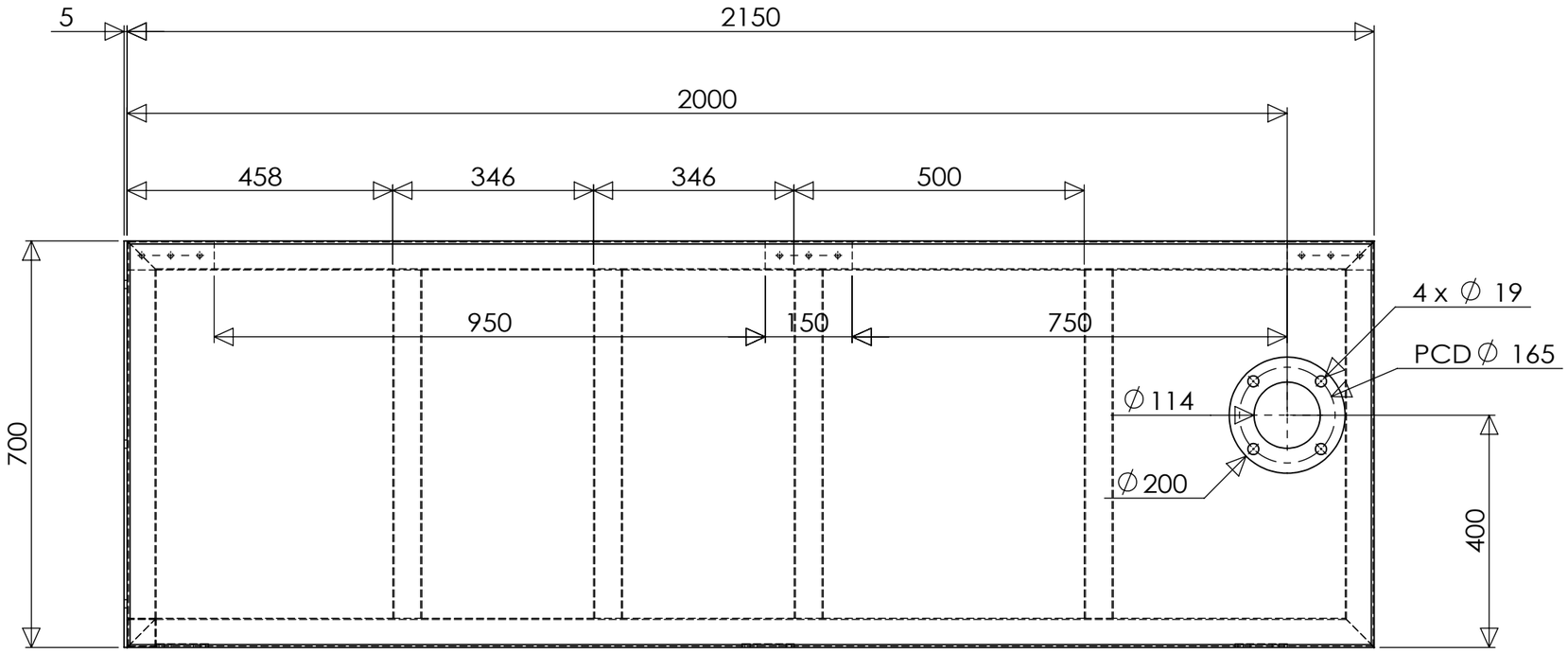

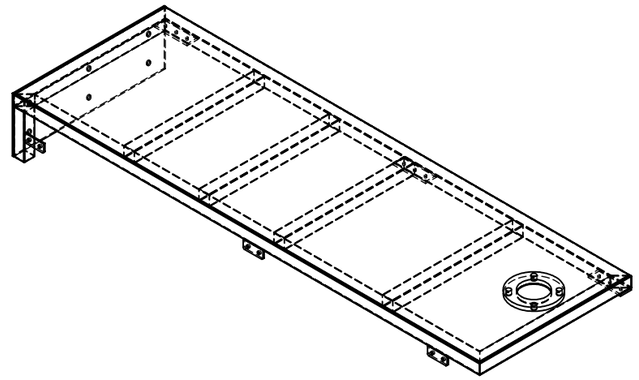

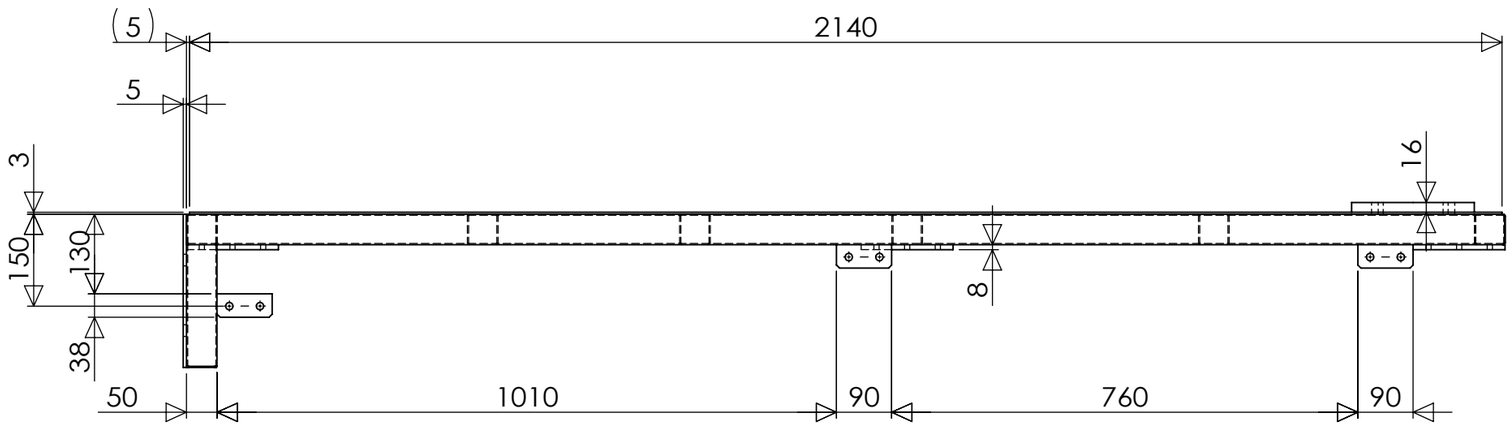

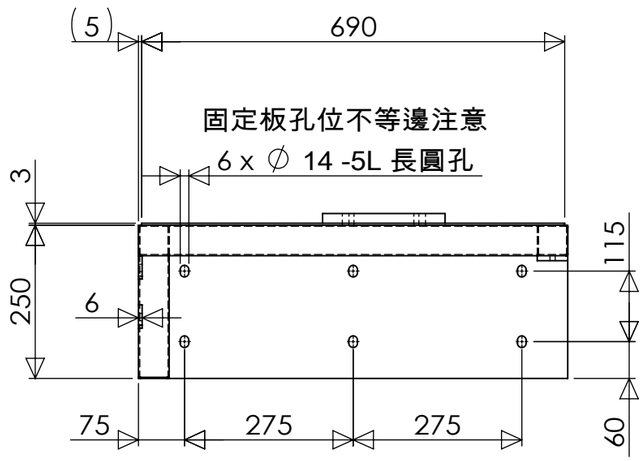

本圖為本體件，鏡射件不出圖，數量以訂單為主

圖頁格式	重量	比例	單位	材料	熱處理	表面處理	頁次
A3	70.97g	1:10	mm			焊接研磨&酸洗	圖頁2/2

尺寸區分	公差	尺寸區分	公差		
1以上~4以下	±0.05	63以上~250以下	±0.25	日期	2016/5/30
4以上~16以下	±0.1	250以上~1000以下	±0.4	繪圖	TERRY
16以上~63以下	±0.15	1000以上~2000以下	±0.5	日期	
				設計	

角法

泓全企業社

電話 034627814

傳真 034620239

圖名	圖號
架台	3AD16202

3AD16203 BOM 表格

項次編號	類別	品名	圖號/規格	材質	廠商	數量	備註
1	M	立柱骨架	1AD16205	□50x50x2t(SUS304)		1	樓梯側
2	M	固定板	1AD16P03	SUS304		1	
3	M	地腳固定板	1AD16P04	SUS304		1	
4	M	固定板	1AD16P05	SUS304		1	

3AD16203M BOM 表格

項次編號	類別	品名	圖號/規格	材質	廠商	數量	備註
1	M	立柱骨架	1AD16205	□50x50x2t(SUS304)		1	樓梯側
2	M	固定板	1AD16P03	SUS304		1	
3	M	地腳固定板	1AD16P04	SUS304		1	
4	M	固定板	1AD16P05	SUS304		1	

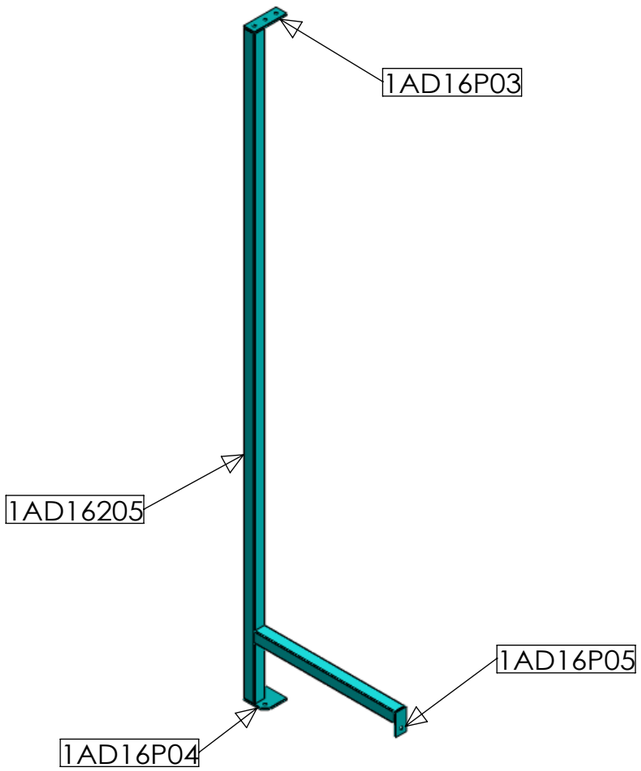

3AD16203(本體件)

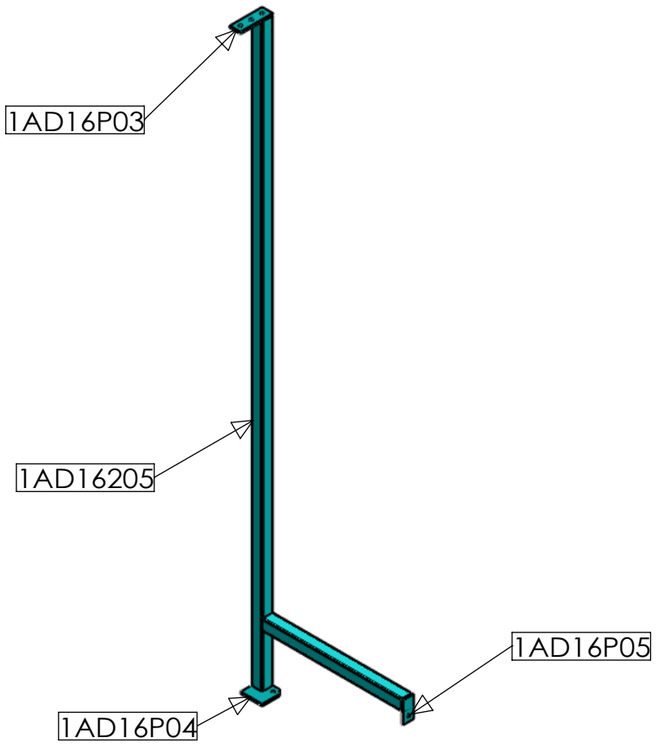

3AD16203M(鏡射件)

樓梯側

圖頁格式	重量	比例	單位	材料	熱處理	表面處理	頁次
A3	11.30kg	1:20	mm			焊接研磨&酸洗	圖頁1/2

尺寸區分	公差	尺寸區分	公差			圖名	圖號
1以上~4以下	±0.05	63以上~250以下	±0.25	日期	2016/5/30		
4以上~16以下	±0.1	250以上~1000以下	±0.4	繪圖	TERRY	立柱	3AD16203
16以上~63以下	±0.15	1000以上~2000以下	±0.5	設計			

角法

泓全企業社

電話 034627814

傳真 034620239

註記： 1.去銳角毛邊

2.未註記導角C1

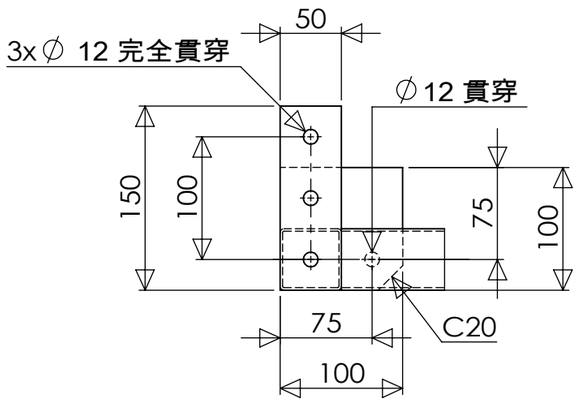

細部放大圖 A
比例 1 : 5

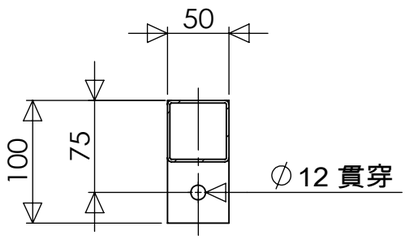

剖面圖 B-B
比例 1 : 5

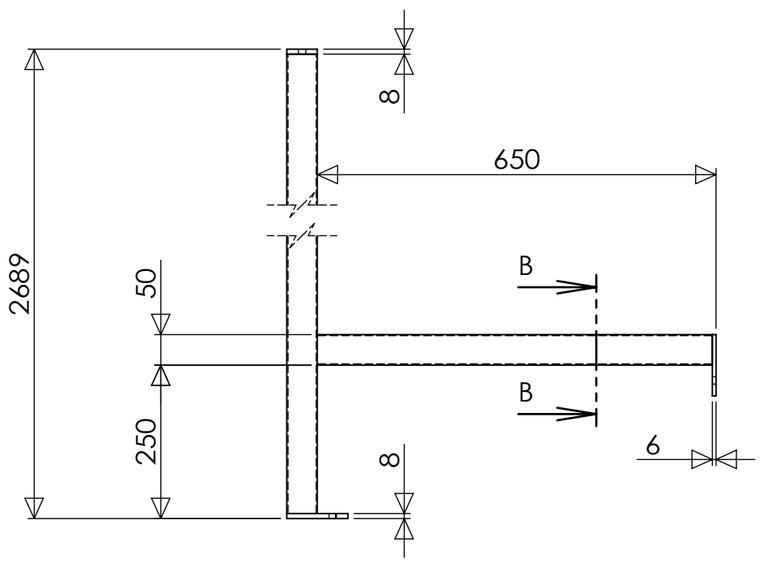

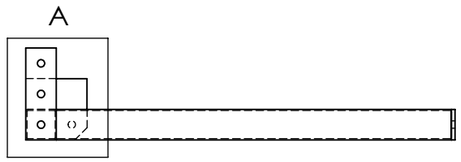

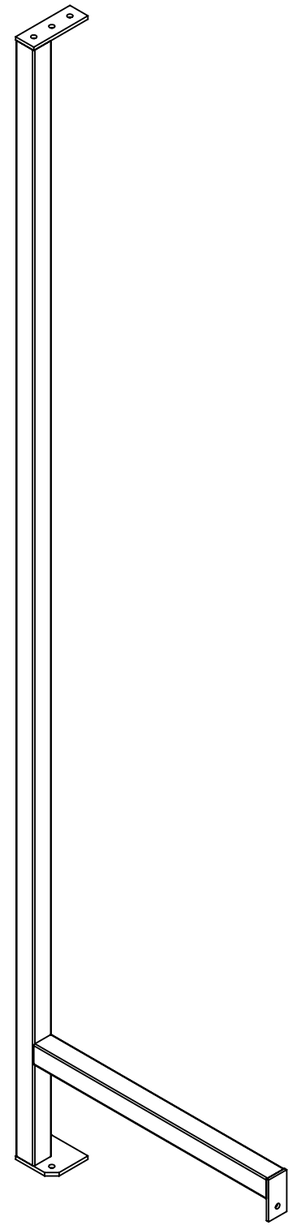

樓梯側

本圖為本體件，鏡射件不出圖，數量以訂單為主

圖頁格式	重量	比例	單位	材料	熱處理	表面處理	頁次
A3	11.30kg	1:10	mm			焊接研磨&酸洗	圖頁2/2

尺寸區分	公差	尺寸區分	公差				
1以上~4以下	±0.05	63以上~250以下	±0.25	日期	2016/5/30		
4以上~16以下	±0.1	250以上~1000以下	±0.4	繪圖	TERRY	圖名	圖號
16以上~63以下	±0.15	1000以上~2000以下	±0.5	日期		立柱	3AD16203
				設計			

角法

泓全企業社

電話 034627814

傳真 034620239

3AD16204 BOM 表格

項次編號	類別	品名	圖號/規格	材質	廠商	數量	備註
1	M	立柱骨架	1AD16205	□50x50x2t(SUS304)		1	樓梯側
2	M	固定板	1AD16P03	SUS304		1	
3	M	地腳固定板	1AD16P04	SUS304		1	
4	M	固定板	1AD16P05	SUS304		1	

3AD16204M BOM 表格

項次編號	類別	品名	圖號/規格	材質	廠商	數量	備註
1	M	立柱骨架	1AD16205	□50x50x2t(SUS304)		1	樓梯側
2	M	固定板	1AD16P03	SUS304		1	
3	M	地腳固定板	1AD16P04	SUS304		1	
4	M	固定板	1AD16P05	SUS304		1	

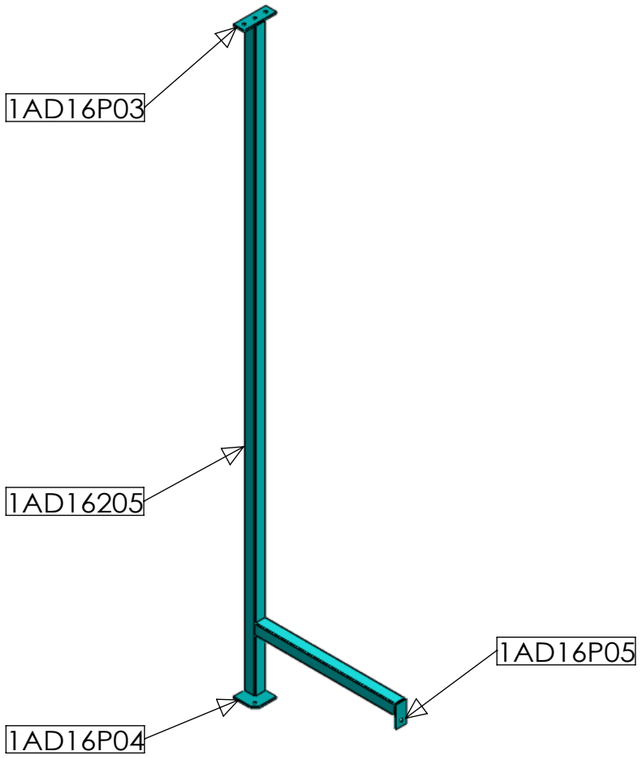

3AD16204(本體件)

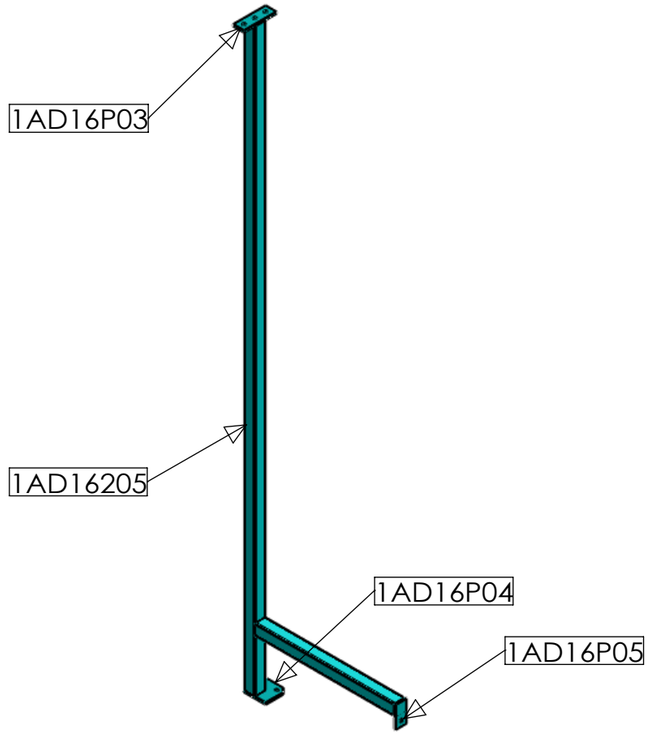

3AD16204M(鏡射件)

樓梯側

圖頁格式	重量	比例	單位	材料	熱處理	表面處理	頁次
A3	11.30kg	1:20	mm			焊接研磨&酸洗	圖頁1/2

尺寸區分	公差	尺寸區分	公差			圖名	圖號
1以上~4以下	±0.05	63以上~250以下	±0.25	日期	2016/5/30		
4以上~16以下	±0.1	250以上~1000以下	±0.4	繪圖	TERRY	立柱	3AD16204
16以上~63以下	±0.15	1000以上~2000以下	±0.5	設計			

角法

泓全企業社

電話 034627814

傳真 034620239

註記： 1.去銳角毛邊

2.未註記導角C1

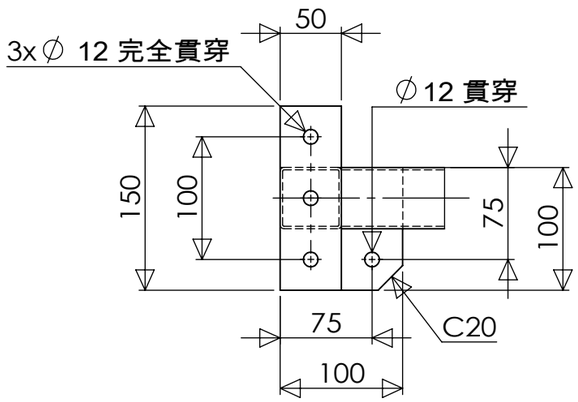

細部放大圖 A
比例 1 : 5

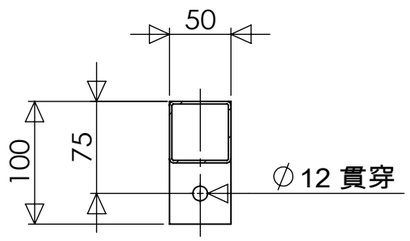

剖面圖 B-B
比例 1 : 5

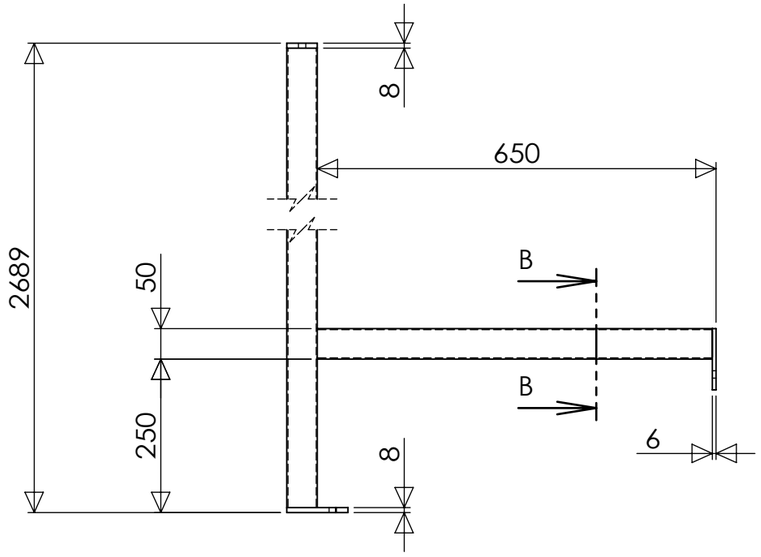

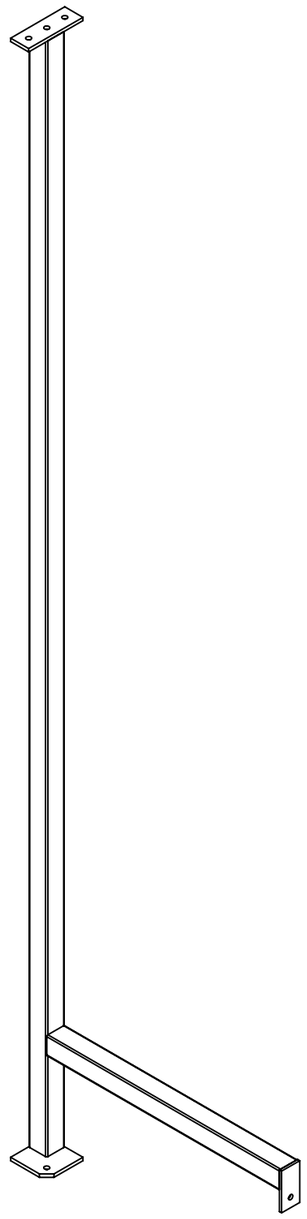

樓梯側

本圖為本體件，鏡射件不出圖，數量以訂單為主

圖頁格式	重量	比例	單位	材料		熱處理	表面處理	頁次
A3	11.30kg	1:10	mm				焊接研磨&酸洗	圖頁2/2

尺寸區分	公差	尺寸區分	公差			圖名	圖號
1以上~4以下	±0.05	63以上~250以下	±0.25	繪圖	TERRY	立柱	3AD16204
4以上~16以下	±0.1	250以上~1000以下	±0.4	日期			
16以上~63以下	±0.15	1000以上~2000以下	±0.5	設計			

角法

泓全企業社

電話 034627814

傳真 034620239

1AD16201熔接除料清單						
NO.	規格	材質	長度	角度1	角度2	數量
1	2t □50封板	AISI 304				1
2	方管50x50x2.0t	AISI 304	700	45.00	45.00	2
3	方管50x50x2.0t	AISI 304	198	0.00	0.00	1
4	方管50x50x2.0t	AISI 304	2150	45.00	45.00	2
5	方管50x50x2.0t	AISI 304	600	0.00	0.00	4

註記： 1.去銳角毛邊

2.未註記導角C1

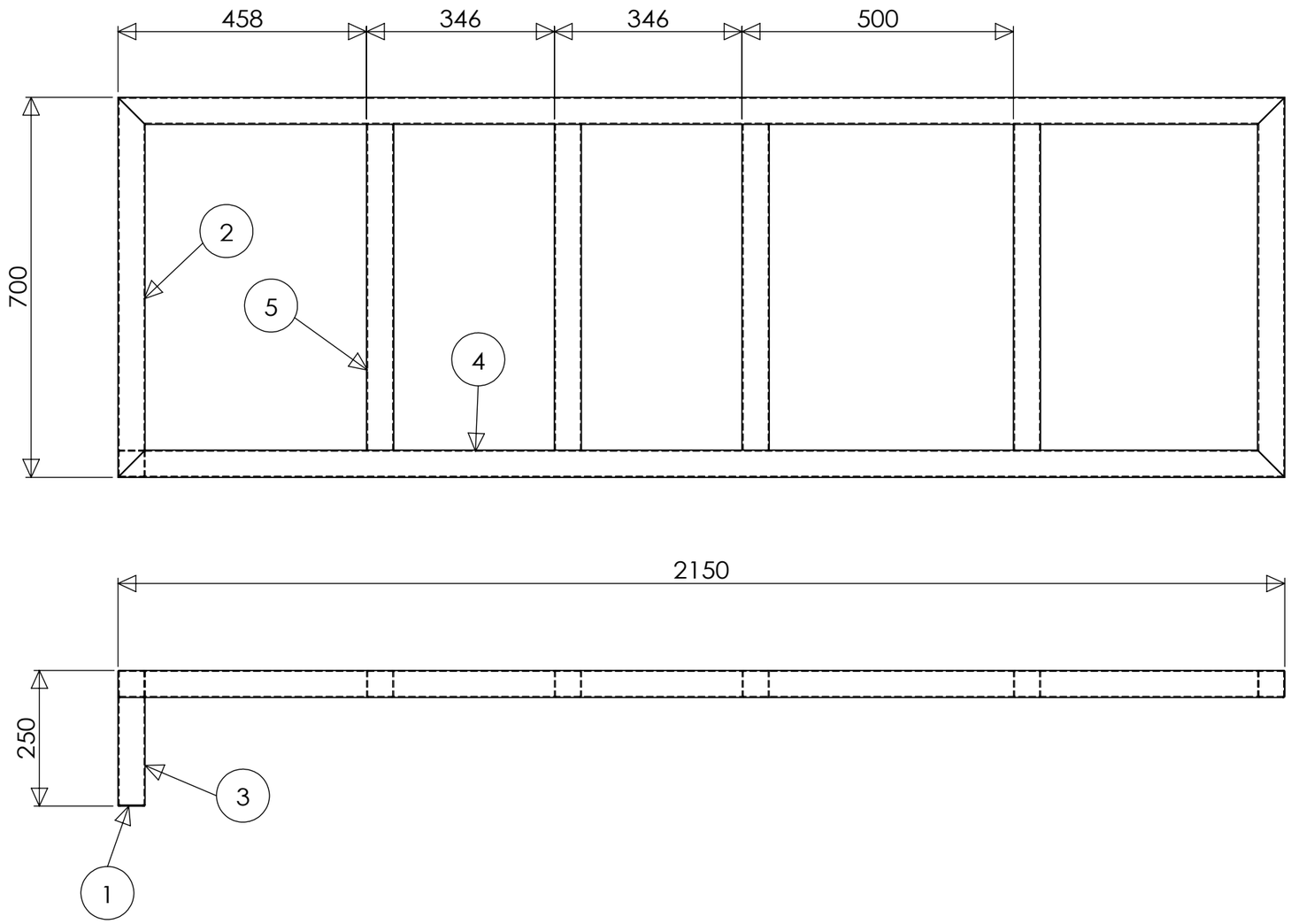

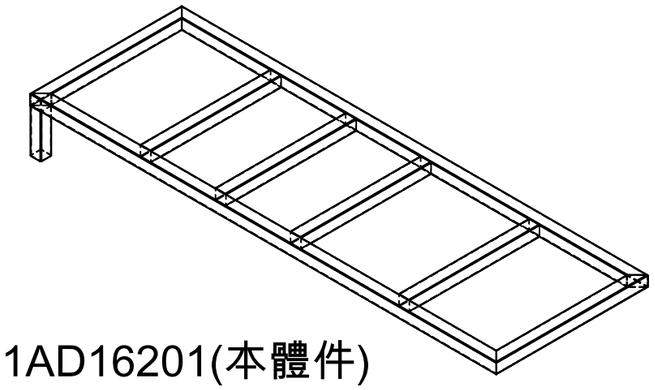

1AD16201(本體件)

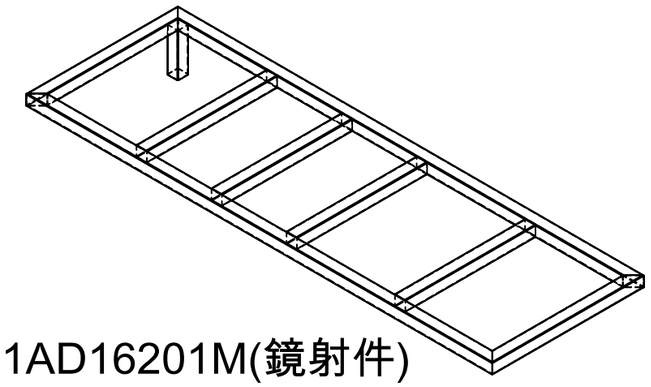

1AD16201M(鏡射件)

本圖為本體件，鏡射件不出圖，數量以訂單為主

樓梯側

圖頁格式	重量	比例	單位	材料	熱處理	表面處理	頁次
A3	24.42kg	1:10	mm	□50x50x2t(SUS304)		焊接研磨&酸洗	圖頁1/1

尺寸區分	公差	尺寸區分	公差	日期	2016/5/30
1以上~4以下	±0.05	63以上~250以下	±0.25	繪圖	TERRY
4以上~16以下	±0.1	250以上~1000以下	±0.4	日期	
16以上~63以下	±0.15	1000以上~2000以下	±0.5	設計	

圖名	圖號
架台骨架	1AD16201

泓全企業社

電話 034627814

傳真 034620239

角法

註記： 1.去銳角毛邊

2.未註記導角C1

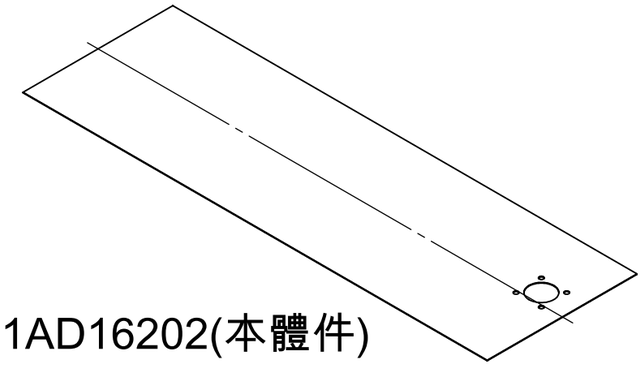

1AD16202(本體件)

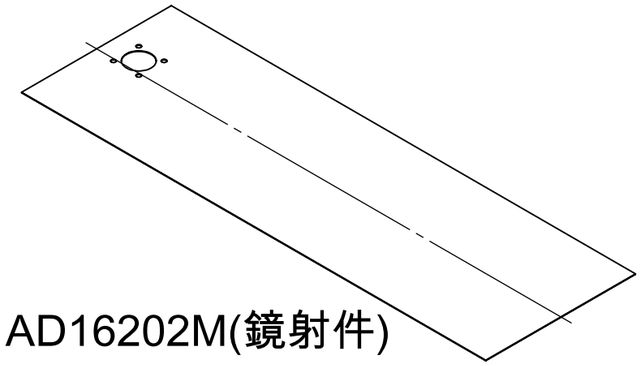

1AD16202M(鏡射件)

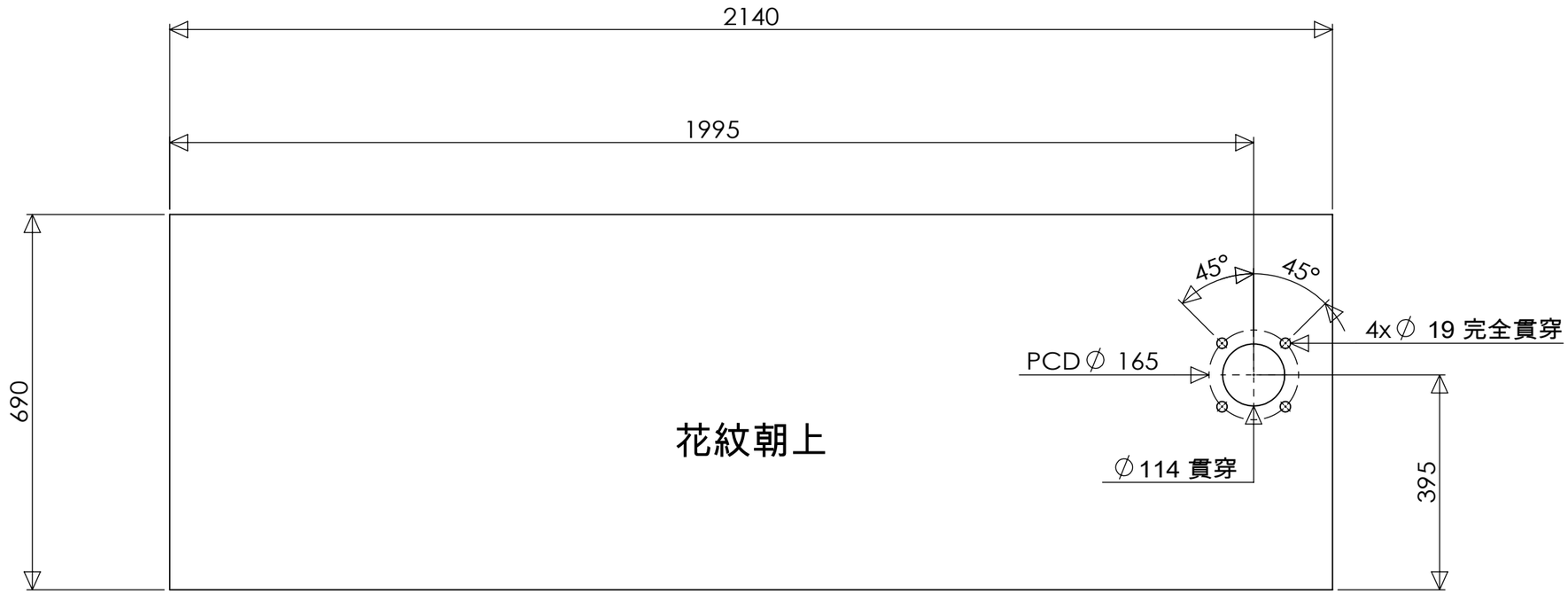

樓梯側

本圖為本體件，鏡射件不出圖，數量以訂單為主

圖頁格式	重量	比例	單位	材料	熱處理	表面處理	頁次
A3	35.17kg	1:10	mm	3t 花紋板 (SUS304)			圖頁1/1

尺寸區分	公差	尺寸區分	公差				
1以上~4以下	±0.05	63以上~250以下	±0.25	日期	2016/5/30		
4以上~16以下	±0.1	250以上~1000以下	±0.4	繪圖	TERRY	圖名	圖號
16以上~63以下	±0.15	1000以上~2000以下	±0.5	日期		架台踏板	1AD16202
				設計			

角法

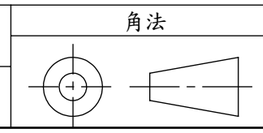

泓全企業社

電話 034627814

傳真 034620239

註記： 1.去銳角毛邊

2.未註記導角C1

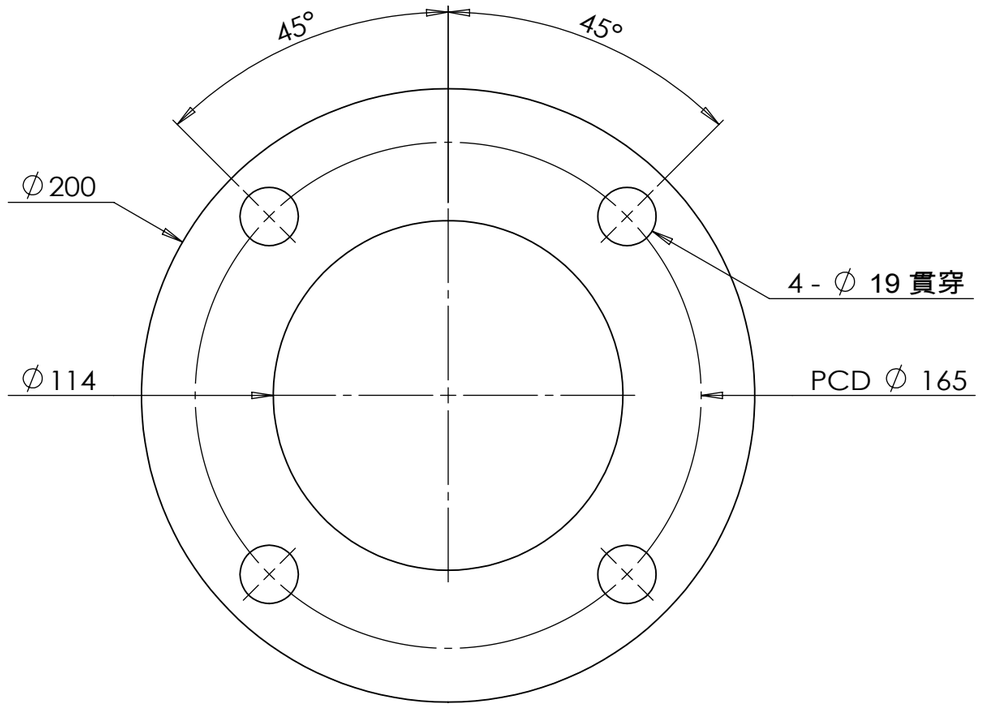

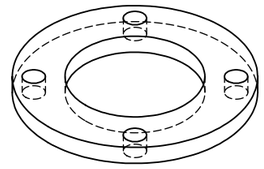

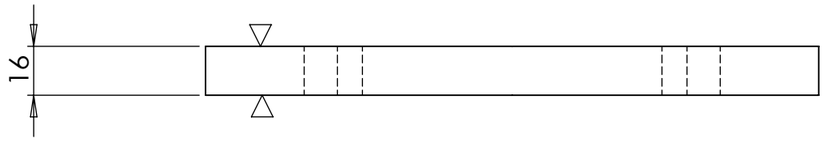

圖頁格式	重量	比例	單位	材料		熱處理	表面處理	頁次
A3	2.57kg	1:2	mm	SUS304				圖頁1/1

泓全企業社	電話	034627814	角法	尺寸區分	公差	尺寸區分	公差	日期	2016/5/30	圖名	圖號
	傳真	034620239		1以上~4以下	±0.05	63以上~250以下	±0.25	繪圖	TERRY	法蘭板	1AD16203
				4以上~16以下	±0.1	250以上~1000以下	±0.4	日期			
				16以上~63以下	±0.15	1000以上~2000以下	±0.5	設計			

註記： 1.去銳角毛邊

2.未註記導角C1

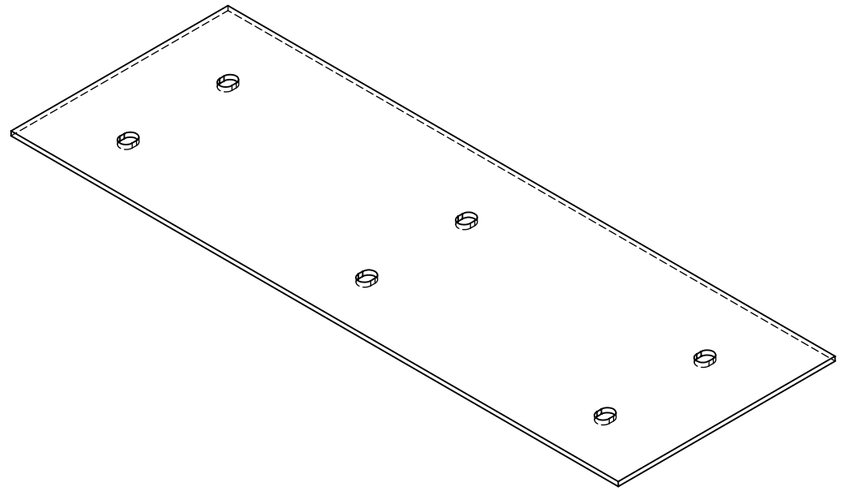

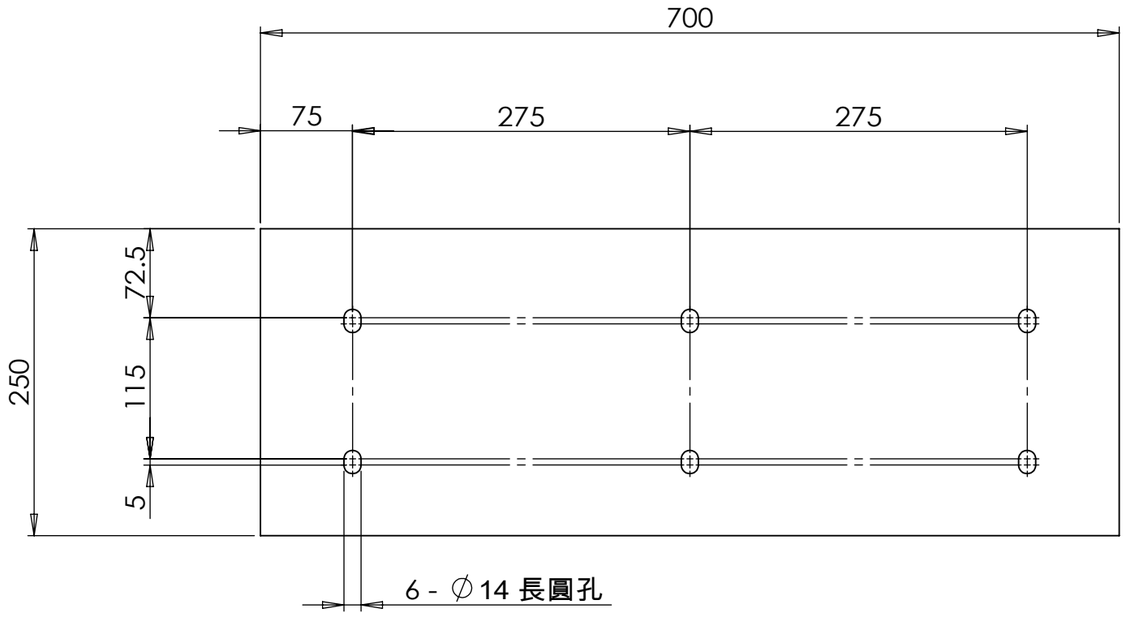

圖頁格式	重量	比例	單位	材料		熱處理	表面處理	頁次
A3	6.95kg	1:5	mm	SUS304				圖頁1/1
尺寸區分	公差	尺寸區分	公差	日期	2016/5/30			
1以上~4以下	±0.05	63以上~250以下	±0.25	繪圖	TERRY	圖名	圖號	
4以上~16以下	±0.1	250以上~1000以下	±0.4	日期		樓梯固定板	1AD16204	
16以上~63以下	±0.15	1000以上~2000以下	±0.5	設計				

角法

泓全企業社

電話 034627814

傳真 034620239

註記： 1.去銳角毛邊

2.未註記導角C1

1AD16205熔接除料清單						
NO.	規格	材質	長度	角度1	角度2	數量
1	方管50x50x2.0t	AISI 304	644	0.00	0.00	1
2	方管50x50x2.0t	AISI 304	2673	0.00	0.00	1

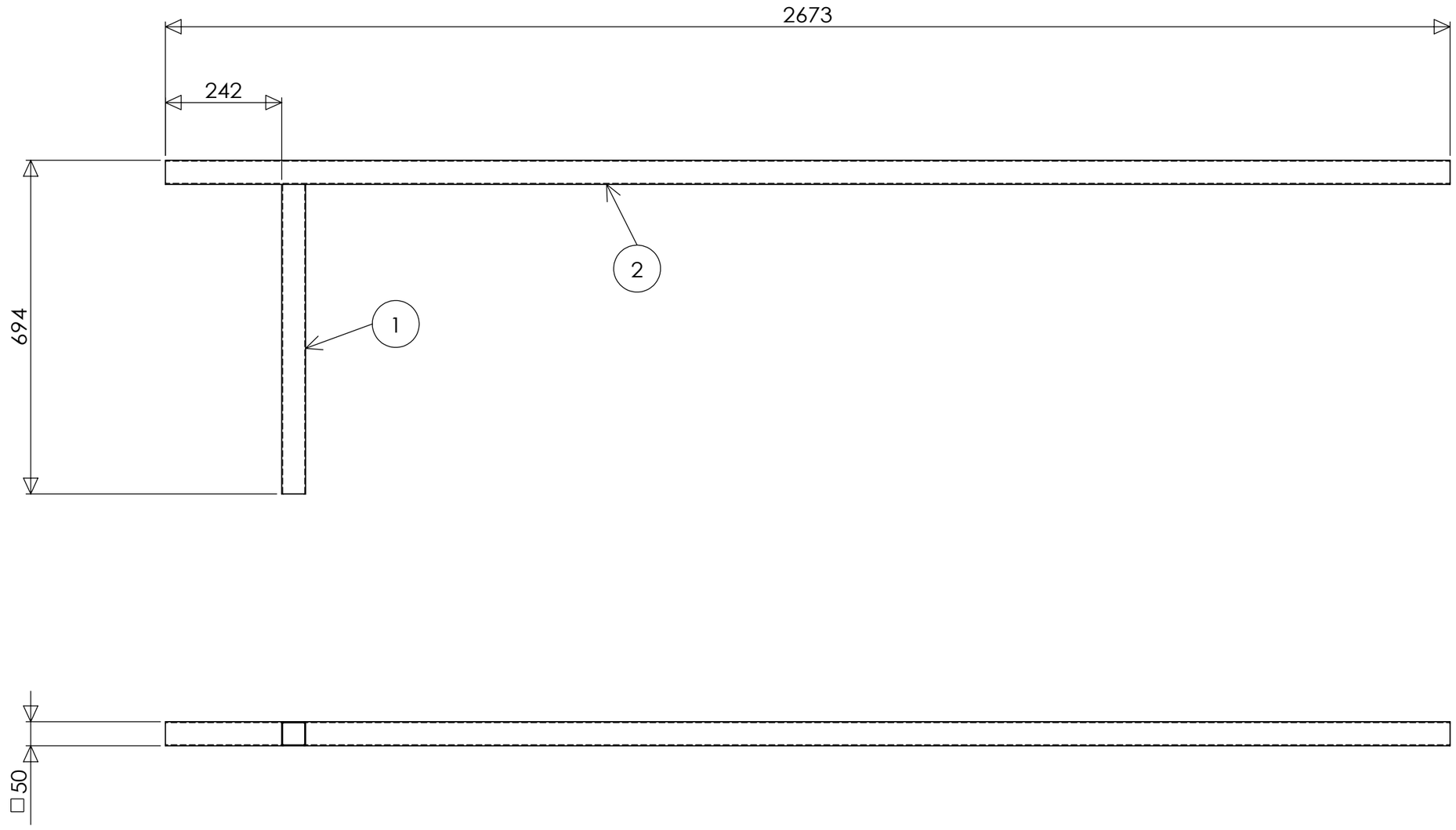

圖頁格式	重量	比例	單位	材料	熱處理	表面處理	頁次
A3	9.99kg	1:10	mm	□50x50x2t(SUS304)		焊接研磨&酸洗	圖頁1/1

尺寸區分	公差	尺寸區分	公差		
1以上~4以下	±0.05	63以上~250以下	±0.25	日期	2016/5/30
4以上~16以下	±0.1	250以上~1000以下	±0.4	繪圖	TERRY
16以上~63以下	±0.15	1000以上~2000以下	±0.5	日期	
				設計	

角法

泓全企業社

電話 034627814

傳真 034620239

圖名	圖號
立柱骨架	1AD16205