3AD16101 BOM 表格

項次編號	類別	品名	圖號/規格	材質	廠商	數量	備註
1	M	架台	3AD16102			1	
2	M	立柱	3AD16103			1	中架台
3	M	立柱	3AD16103M			2	中架台

3AD16101M BOM 表格

項次編號	類別	品名	圖號/規格	材質	廠商	數量	備註
1	M	架台	3AD16102M			1	
2	M	立柱	3AD16103			2	中架台
3	M	立柱	3AD16103M			1	中架台

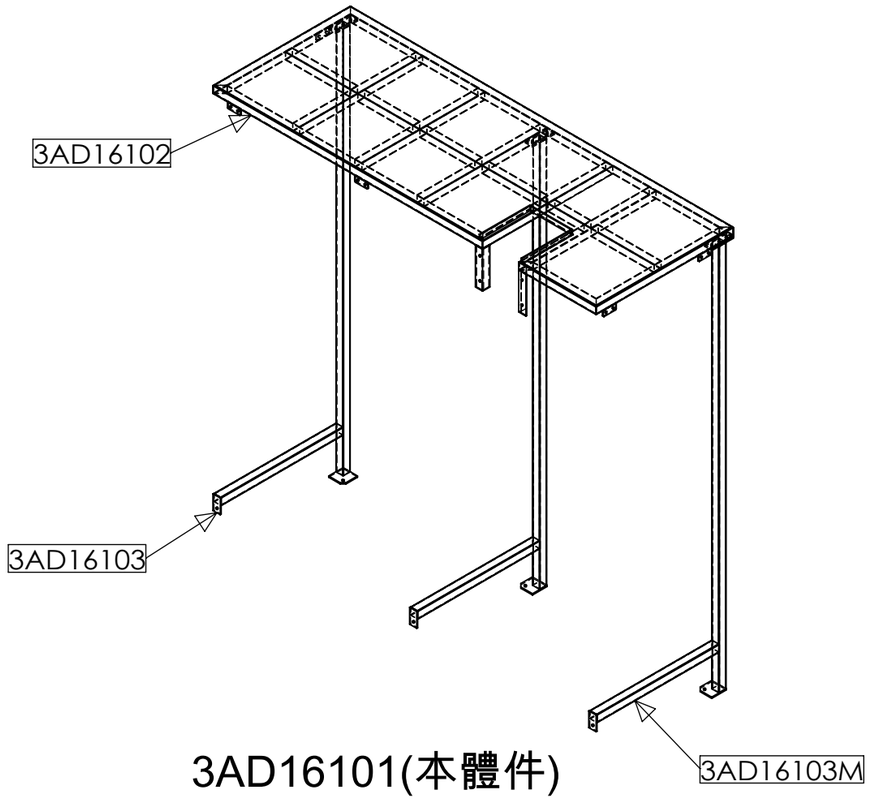

3AD16101(本體件)

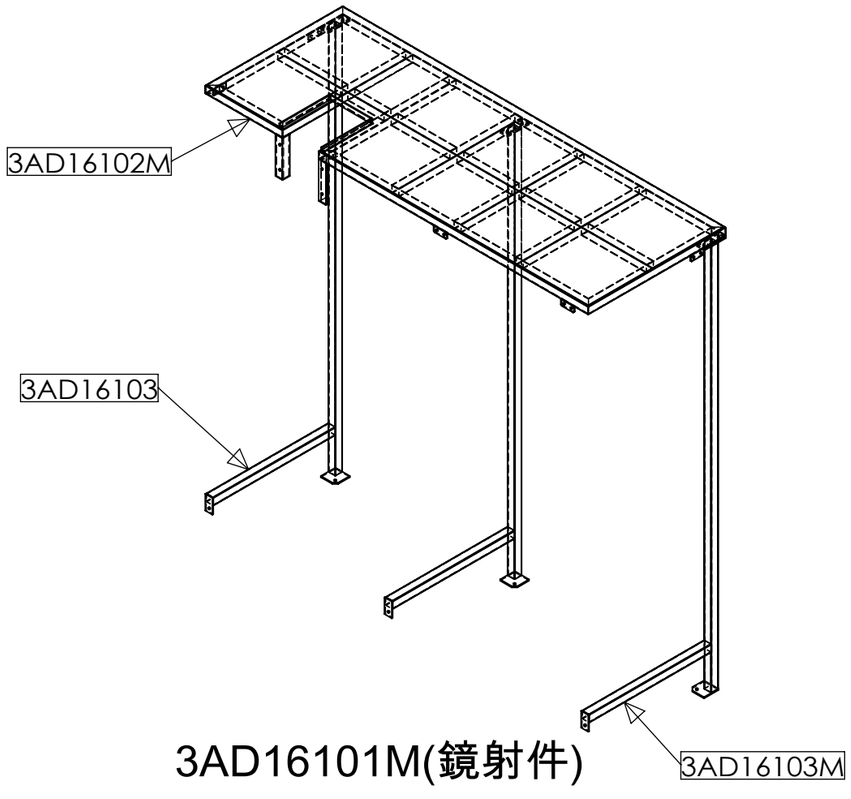

3AD16101M(鏡射件)

圖頁格式	重量	比例	單位	材料		熱處理	表面處理	頁次
A3	138.29kg	1:30	mm				焊接研磨&酸洗	圖頁1/2

尺寸區分	公差	尺寸區分	公差			圖名	圖號
1以上~4以下	±0.05	63以上~250以下	±0.25	繪圖	TERRY	中架台	3AD16101
4以上~16以下	±0.1	250以上~1000以下	±0.4	日期			
16以上~63以下	±0.15	1000以上~2000以下	±0.5	設計			

角法

泓全企業社

電話 034627814

傳真 034620239

3AD16102 BOM 表格

項次編號	類別	品名	圖號/規格	材質	廠商	數量	備註
1	M	固定板	1AD16P01	SUS304		5	
2	M	固定板	1AD16P02	SUS304		3	
3	M	架台骨架	1AD16101	□50x50x2t(SUS304)		1	中架台
4	M	架台踏板	1AD16102	3t 花紋板 (SUS304)		1	中架台
5	M	角鐵	1AD16103	L50x50x5t(SUS304)		2	
6	M	固定板	1AD16104	SUS304		2	
7	M	固定板	1AD16105	SUS304		1	

3AD16102 BOM 表格

項次編號	類別	品名	圖號/規格	材質	廠商	數量	備註
1	M	固定板	1AD16P01	SUS304		5	
2	M	固定板	1AD16P02	SUS304		3	
3	M	架台骨架	1AD16101	□50x50x2t(SUS304)		1	中架台
4	M	架台踏板	1AD16102M	3t 花紋板 (SUS304)		1	中架台
5	M	角鐵	1AD16103	L50x50x5t(SUS304)		2	
6	M	固定板	1AD16104	SUS304		2	
7	M	固定板	1AD16105	SUS304		1	

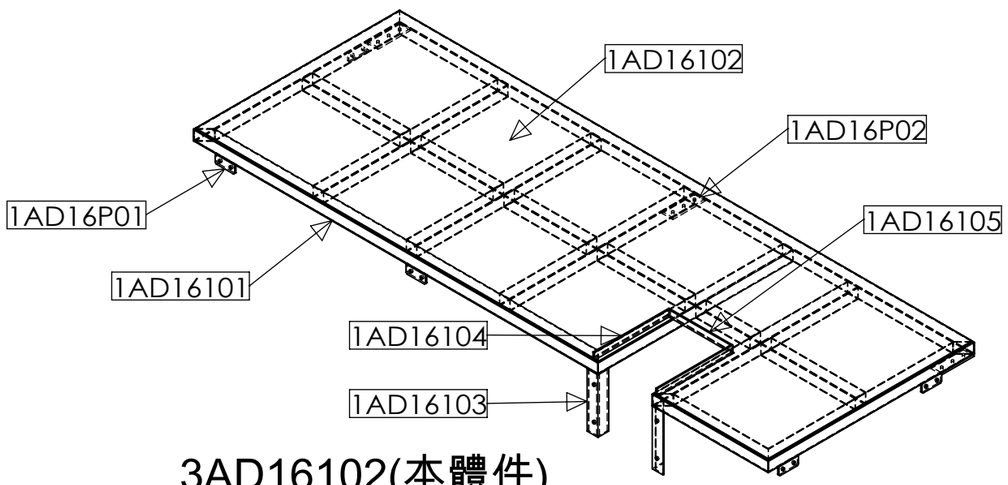

3AD16102(本體件)

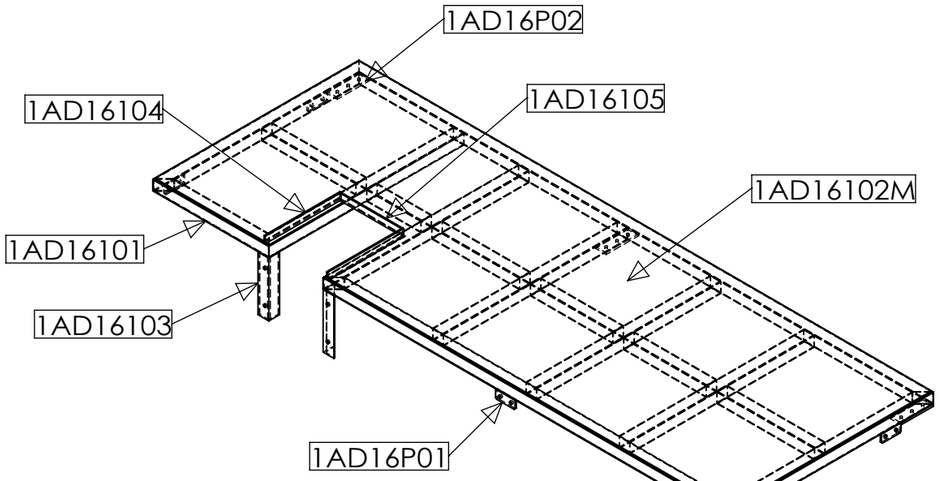

3AD16102M(鏡射件)

圖頁格式	重量	比例	單位	材料		熱處理	表面處理	頁次
A3	102.57kg	1:20	mm					圖頁1/2

尺寸區分	公差	尺寸區分	公差			圖名	圖號
1以上~4以下	±0.05	63以上~250以下	±0.25	繪圖	TERRY	架台	3AD16102
4以上~16以下	±0.1	250以上~1000以下	±0.4	日期			
16以上~63以下	±0.15	1000以上~2000以下	±0.5	設計			

角法 | 日期 2016/5/30

泓全企業社

電話 034627814

傳真 034620239

註記： 1.去銳角毛邊

2.未註記導角C1

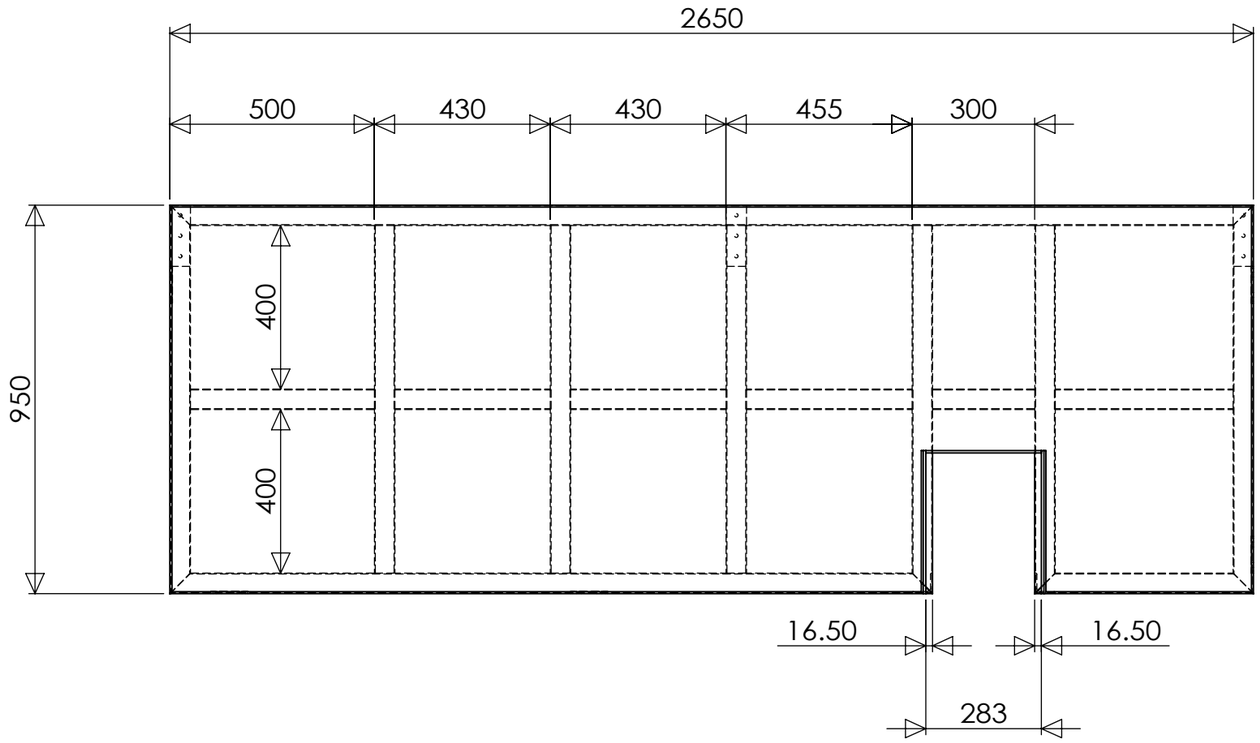

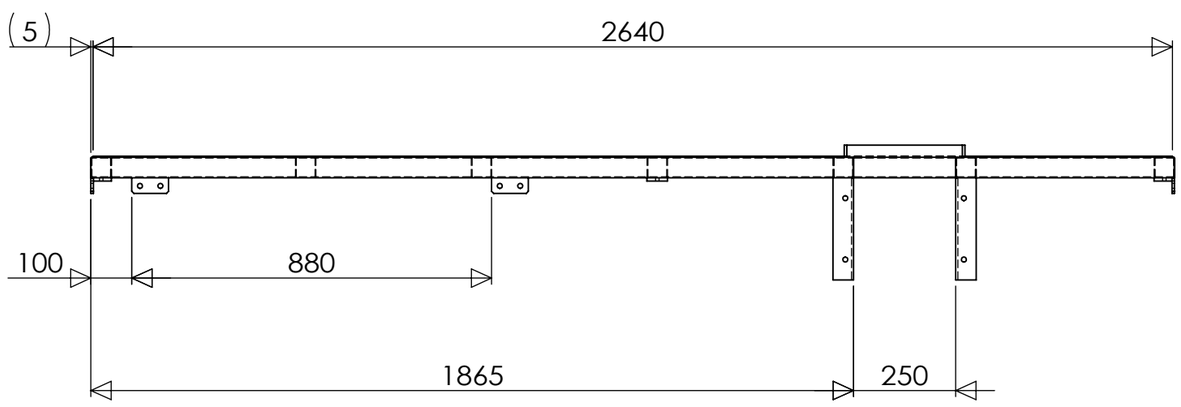

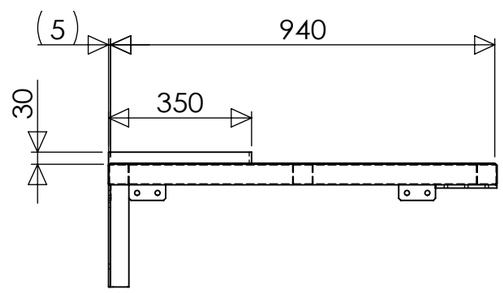

本圖為本體件，鏡射件不出圖，數量以訂單為主

圖頁格式	重量	比例	單位	材料	熱處理	表面處理	頁次
A3	102.57kg	1:15	mm				圖頁2/2

泓全企業社	電話	034627814
	傳真	034620239

角法

尺寸區分	公差	尺寸區分	公差	日期	2016/5/30
1以上~4以下	±0.05	63以上~250以下	±0.25	繪圖	TERRY
4以上~16以下	±0.1	250以上~1000以下	±0.4	日期	
16以上~63以下	±0.15	1000以上~2000以下	±0.5	設計	

圖名	圖號
架台	3AD16102

3AD16103 BOM 表格

項次編號	類別	品名	圖號/規格	材質	廠商	數量	備註
1	M	立柱骨架	1AD16106	□50x50x2t(SUS304)		1	中架台
2	M	固定板	1AD16P03	SUS304		1	
3	M	地腳固定板	1AD16P04	SUS304		1	
4	M	固定板	1AD16P05	SUS304		1	

3AD16103M BOM 表格

項次編號	類別	品名	圖號/規格	材質	廠商	數量	備註
1	M	立柱骨架	1AD16106	□50x50x2t(SUS304)		1	中架台
2	M	固定板	1AD16P03	SUS304		1	
3	M	地腳固定板	1AD16P04	SUS304		1	
4	M	固定板	1AD16P05	SUS304		1	

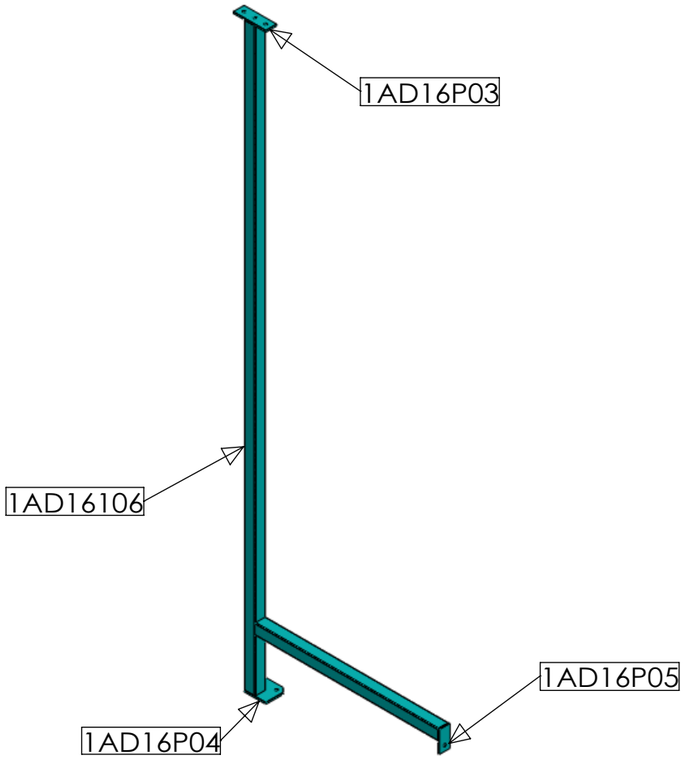

3AD16103(本體件)

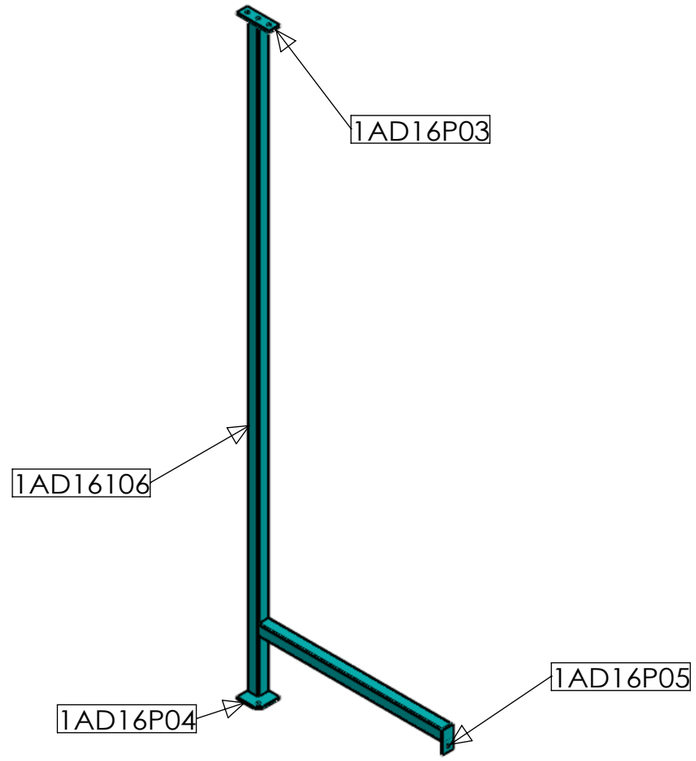

3AD16103M(鏡射件)

中架台

圖頁格式	重量	比例	單位	材料	熱處理	表面處理	頁次
A3	11.90kg	1:20	mm			焊接研磨&酸洗	圖頁1/2

尺寸區分	公差	尺寸區分	公差			圖名	圖號
1以上~4以下	±0.05	63以上~250以下	±0.25	日期	2016/5/30		
4以上~16以下	±0.1	250以上~1000以下	±0.4	繪圖	TERRY	立柱	3AD16103
16以上~63以下	±0.15	1000以上~2000以下	±0.5	設計			

角法

泓全企業社

電話 034627814

傳真 034620239

註記： 1.去銳角毛邊

2.未註記導角C1

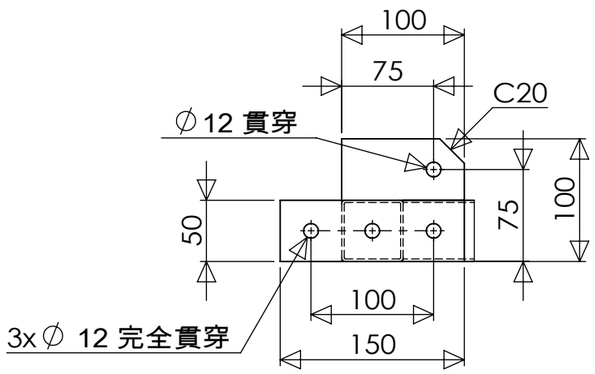

細部放大圖 A
比例 1 : 5

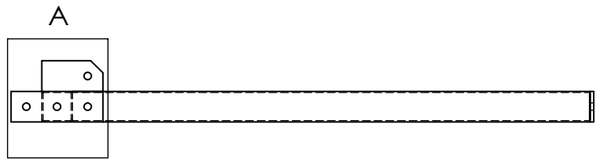

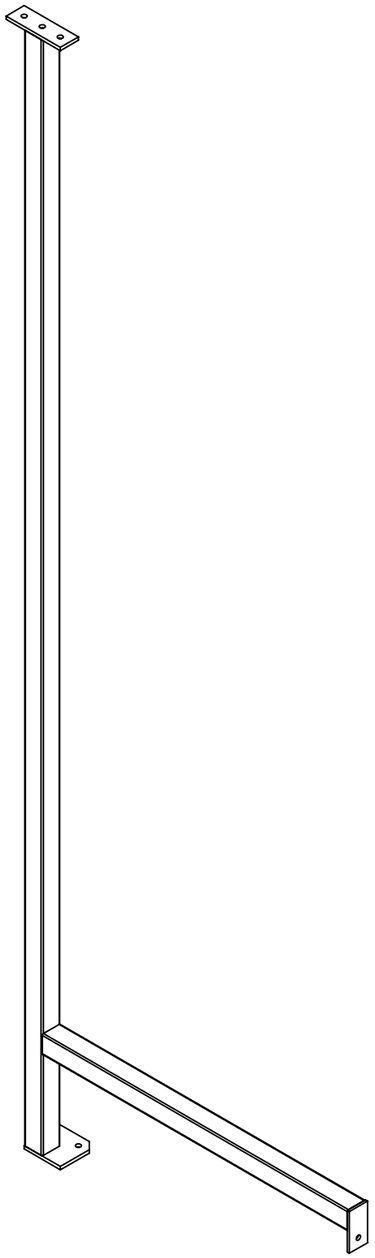

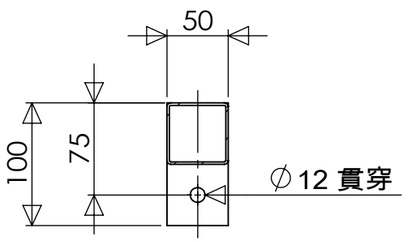

剖面圖 B-B
比例 1 : 5

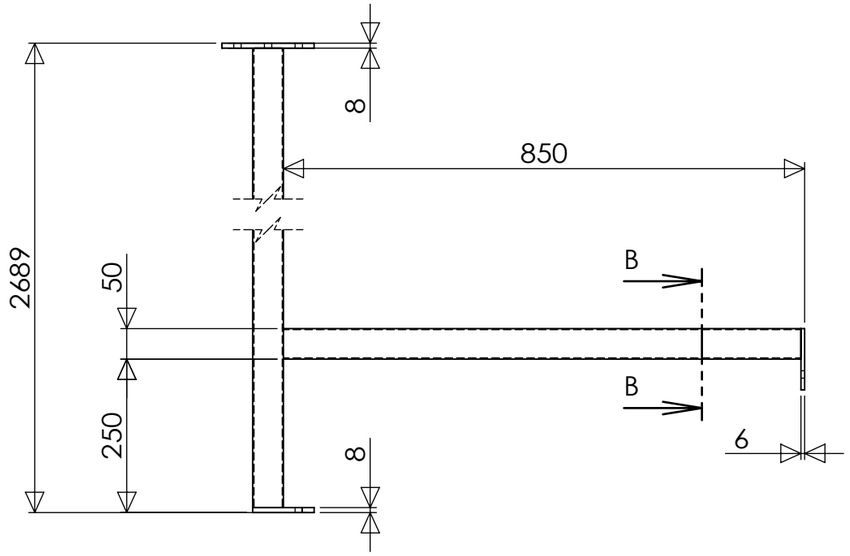

中架台

本圖為本體件，鏡射件不出圖，數量以訂單為主

圖頁格式	重量	比例	單位	材料		熱處理	表面處理	頁次
A3	11.90kg	1:10	mm				焊接研磨&酸洗	圖頁2/2

尺寸區分	公差	尺寸區分	公差			圖名	圖號
1以上~4以下	±0.05	63以上~250以下	±0.25	日期	2016/5/30		
4以上~16以下	±0.1	250以上~1000以下	±0.4	繪圖	TERRY	立柱	3AD16103
16以上~63以下	±0.15	1000以上~2000以下	±0.5	日期			
				設計			

角法

泓全企業社

電話 034627814

傳真 034620239

1AD16101熔接除料清單						
NO.	規格	材質	長度	角度1	角度2	數量
1	方管50x50x2.0t	AISI 304	1865	45.00	45.00	1
2	方管50x50x2.0t	AISI 304	535	45.00	45.00	1
3	方管50x50x2.0t	AISI 304	450	0.00	0.00	1
4	方管50x50x2.0t	AISI 304	380	0.00	0.00	2
5	方管50x50x2.0t	AISI 304	405	0.00	0.00	1
6	方管50x50x2.0t	AISI 304	250	0.00	0.00	1
7	方管50x50x2.0t	AISI 304	435	0.00	0.00	1
8	方管50x50x2.0t	AISI 304	850	0.00	0.00	3
9	方管50x50x2.0t	AISI 304	2650	45.00	45.00	1
10	方管50x50x2.0t	AISI 304	950	45.00	45.00	2
11	方管50x50x2.0t	AISI 304	900	45.00	0.00	2

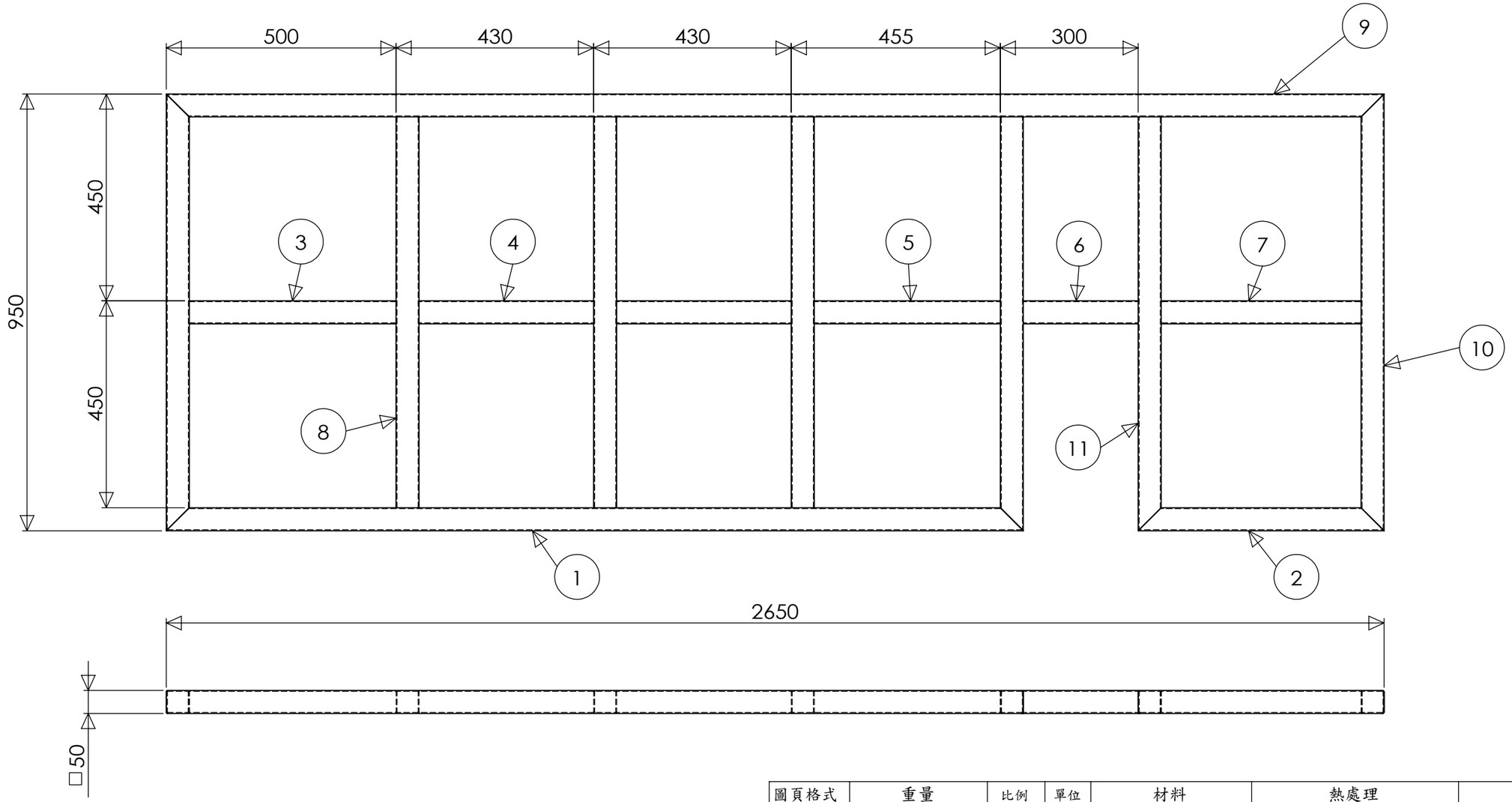

圖頁格式	重量	比例	單位	材料	熱處理	表面處理	頁次
A3	40.05kg	1:10	mm	□50x50x2t(SUS304)		焊接研磨&酸洗	圖頁1/1

尺寸區分	公差	尺寸區分	公差		
1以上~4以下	±0.05	63以上~250以下	±0.25	日期	2016/5/30
4以上~16以下	±0.1	250以上~1000以下	±0.4	繪圖	TERRY
16以上~63以下	±0.15	1000以上~2000以下	±0.5	日期	
				設計	

角法

泓全企業社

電話 034627814

傳真 034620239

圖名	圖號
架台骨架	1AD16101

註記： 1.去銳角毛邊

2.未註記導角C1

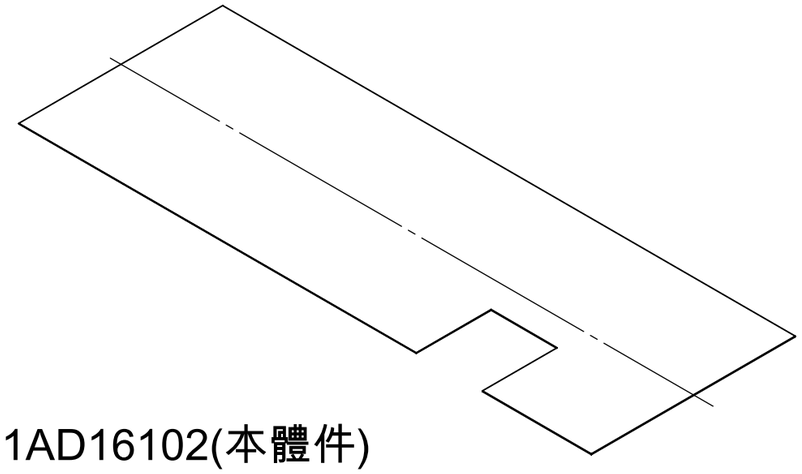

1AD16102(本體件)

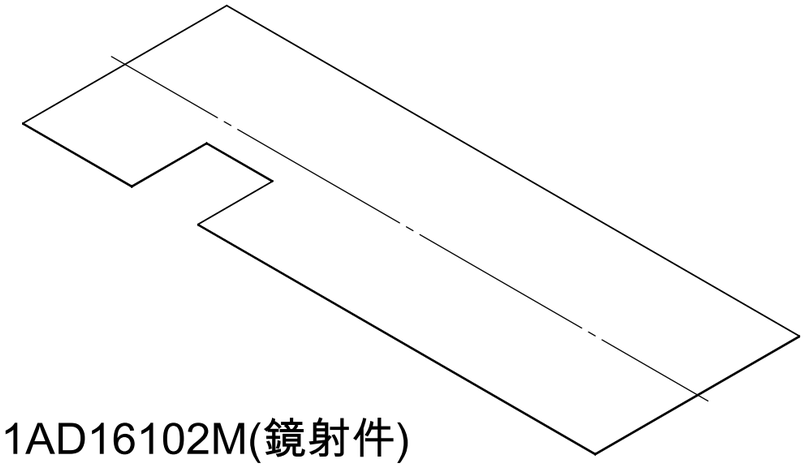

1AD16102M(鏡射件)

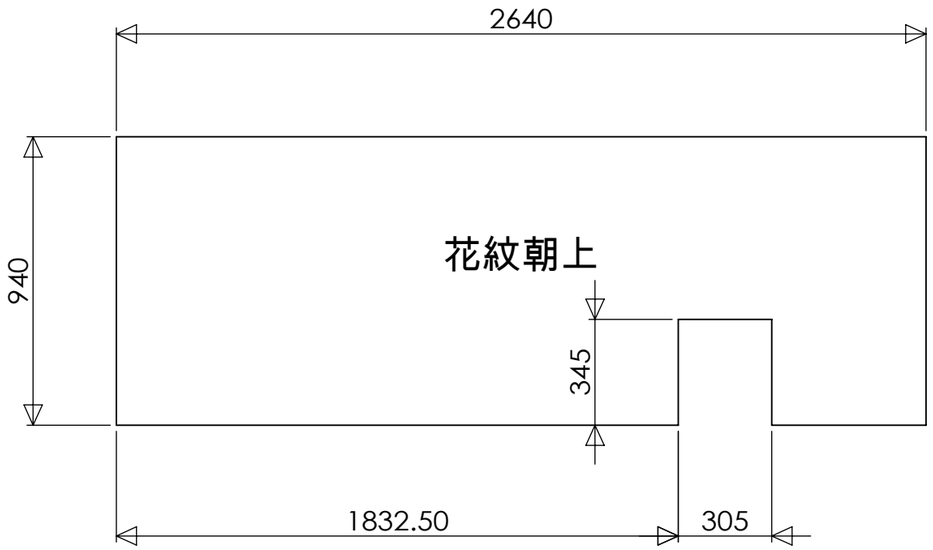

本圖為本體件，鏡射件不出圖，數量以訂單為主

圖頁格式	重量	比例	單位	材料	熱處理	表面處理	頁次
A3	57.03kg	1:20	mm	3t 花紋板 (SUS304)			圖頁1/1

尺寸區分	公差	尺寸區分	公差		
1以上~4以下	±0.05	63以上~250以下	±0.25	日期	2016/5/30
4以上~16以下	±0.1	250以上~1000以下	±0.4	繪圖	TERRY
16以上~63以下	±0.15	1000以上~2000以下	±0.5	日期	
				設計	

角法

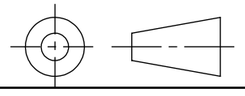

泓全企業社

電話 034627814

傳真 034620239

圖名	圖號
架台踏板	1AD16102

註記： 1.去銳角毛邊

2.未註記導角C1

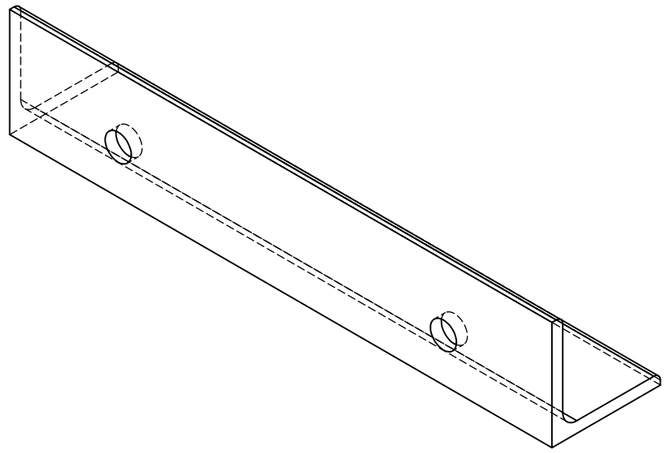

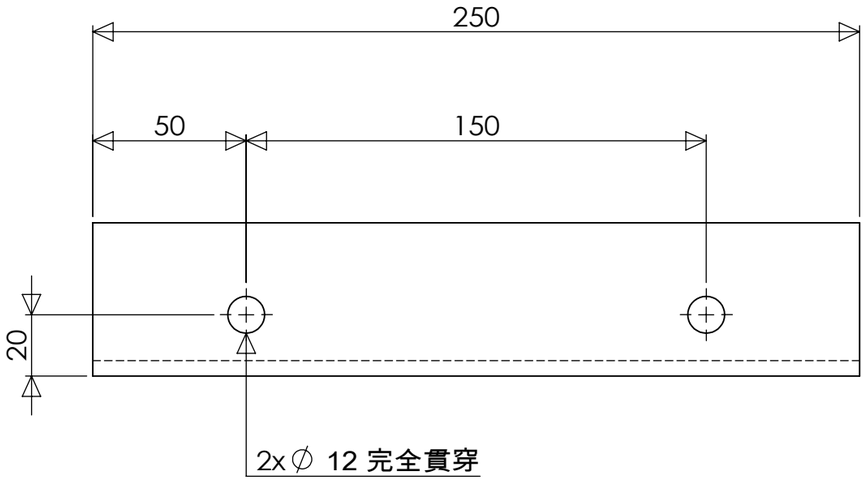

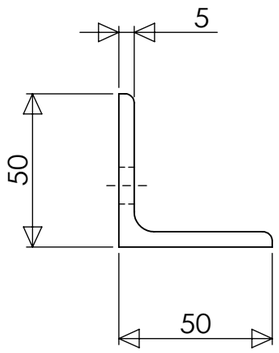

圖頁格式	重量	比例	單位	材料	熱處理	表面處理	頁次
A3	0.95kg	1:2	mm	L50x50x5t(SUS304)			圖頁1/1

尺寸區分	公差	尺寸區分	公差		
1以上~4以下	±0.05	63以上~250以下	±0.25	繪圖	TERRY
4以上~16以下	±0.1	250以上~1000以下	±0.4	日期	
16以上~63以下	±0.15	1000以上~2000以下	±0.5	設計	

泓全企業社

電話 034627814

傳真 034620239

角法

圖名：角鐵

圖號：1AD16103

註記： 1.去銳角毛邊

2.未註記導角C1

1AD16106熔接除料清單

NO.	規格	材質	長度	角度1	角度2	數量
1	方管50x50x2.0t	AISI 304	844	0.00	0.00	1
2	方管50x50x2.0t	AISI 304	2673	0.00	0.00	1

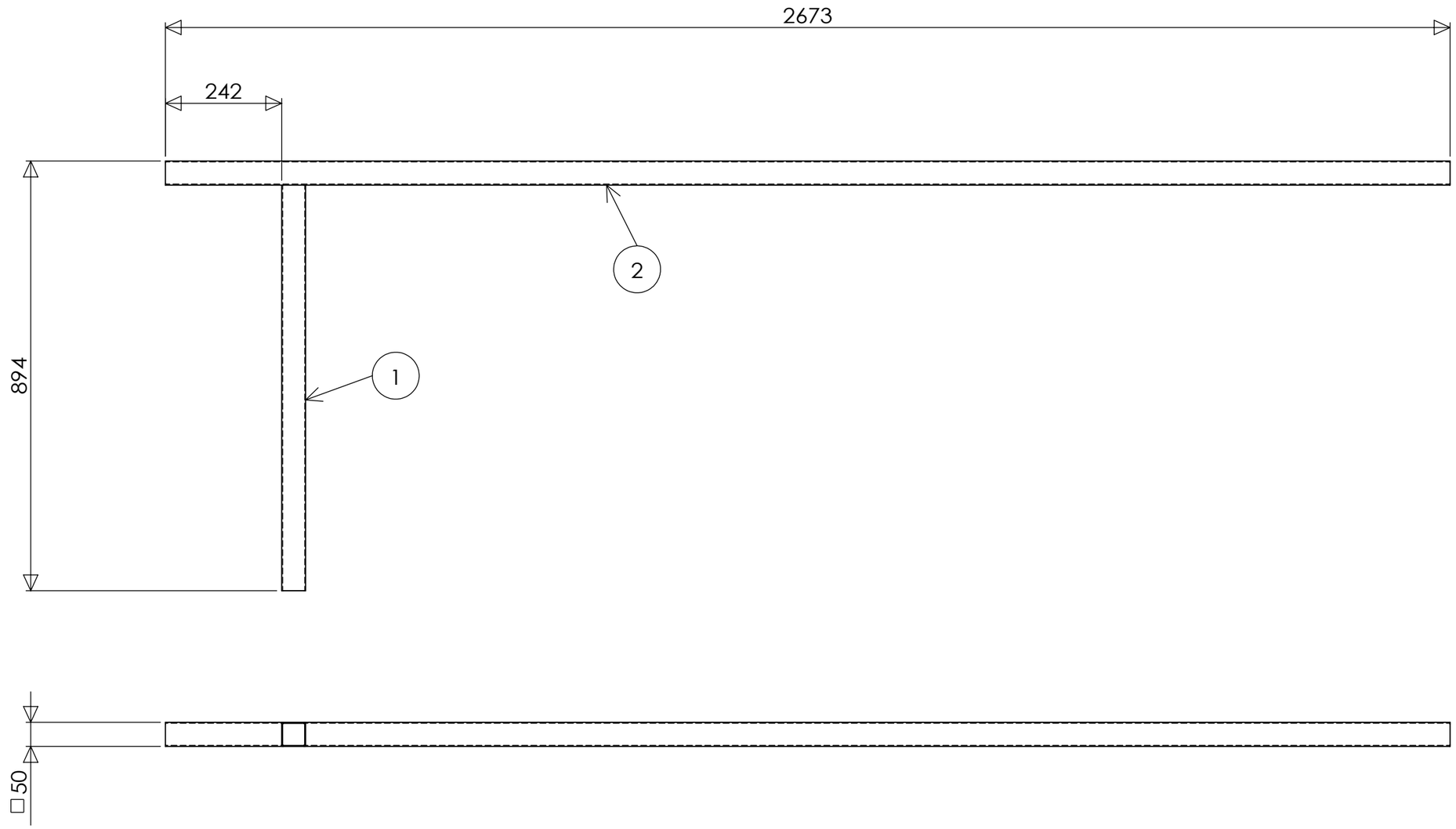

圖頁格式	重量	比例	單位	材料	熱處理	表面處理	頁次
A3	10.59kg	1:10	mm	□50x50x2t(SUS304)		焊接研磨&酸洗	圖頁1/1

尺寸區分	公差	尺寸區分	公差		
1以上~4以下	±0.05	63以上~250以下	±0.25	日期	2016/5/30
4以上~16以下	±0.1	250以上~1000以下	±0.4	繪圖	TERRY
16以上~63以下	±0.15	1000以上~2000以下	±0.5	日期	
				設計	

角法

圖名	圖號
立柱骨架	1AD16106

泓全企業社

電話 034627814

傳真 034620239