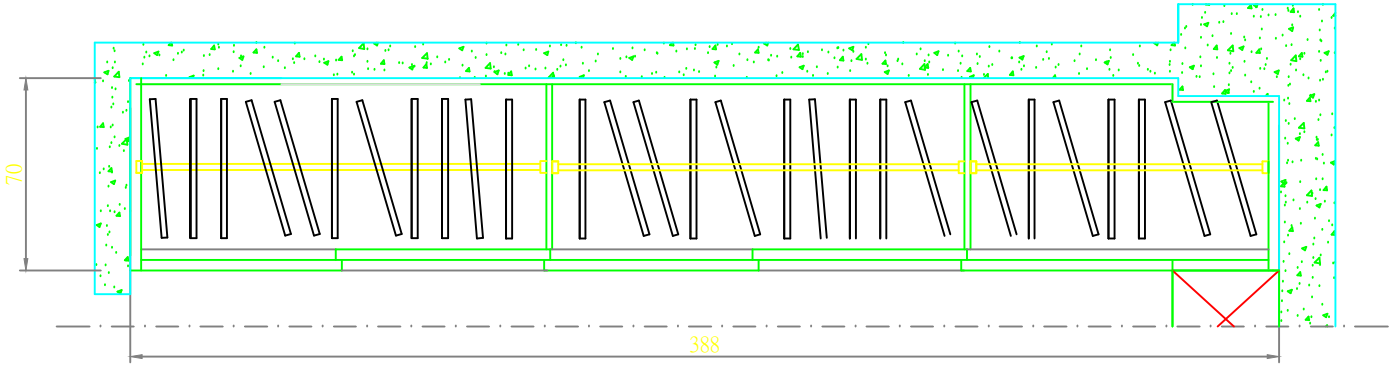

10
E
男孩房衣櫃造型平面圖 S:1/20

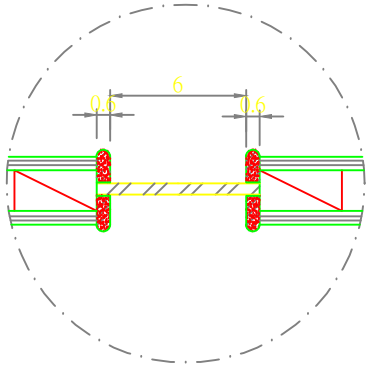

F 向示意圖

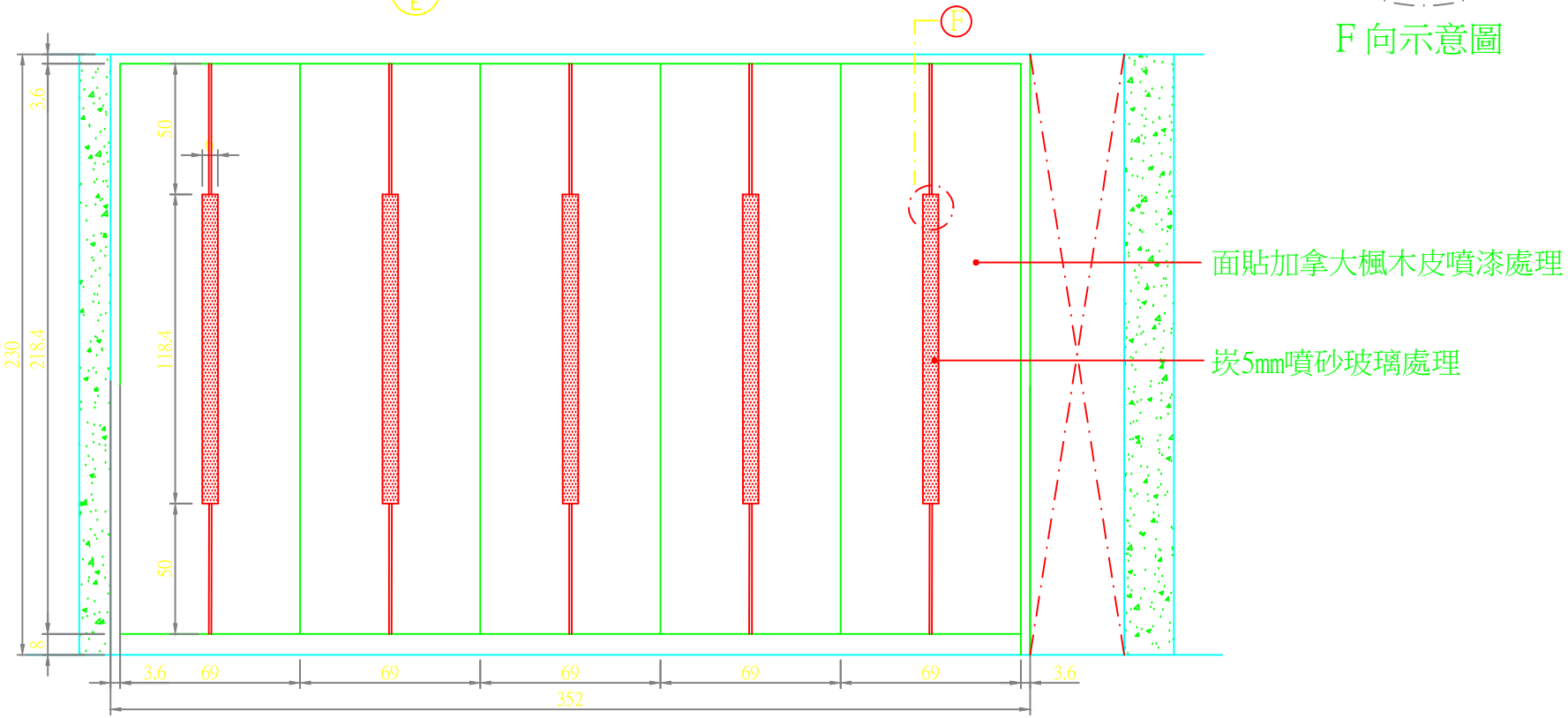

10
E
男孩房衣櫃造型立面圖 S:1/20