專利部分

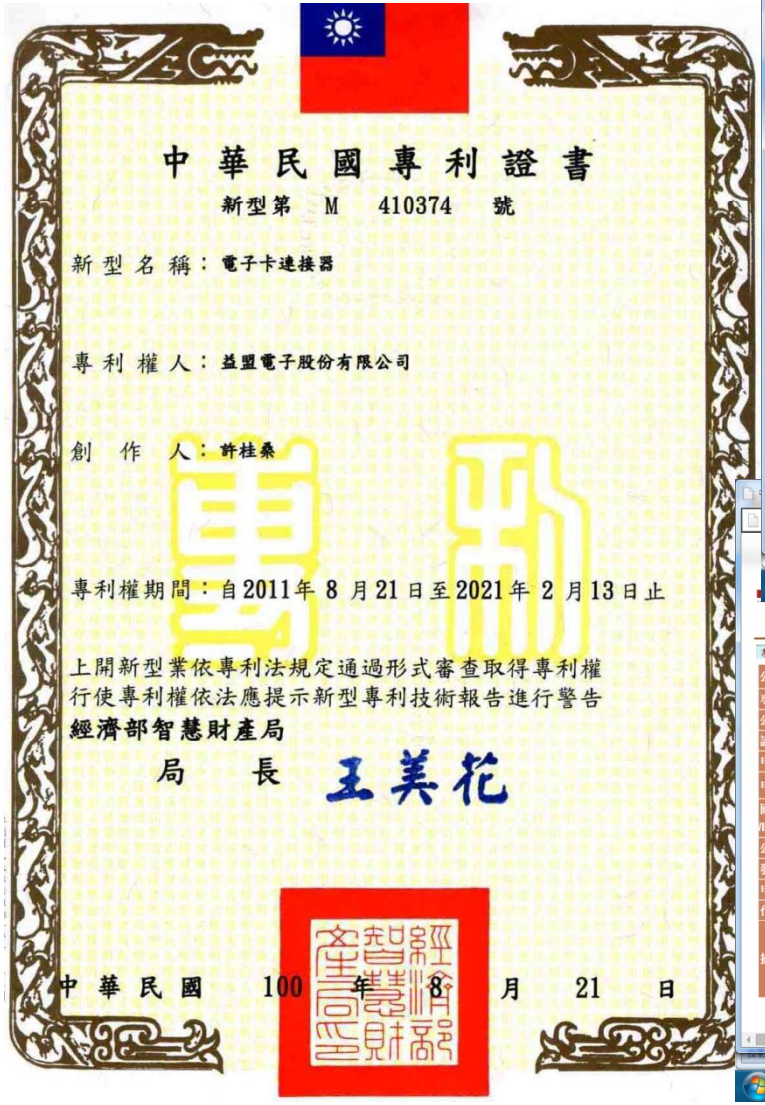

中華民國專利證書

新型第 M 410374 號

新型名稱：電子卡連接器

專利權人：益盟電子股份有限公司

創作人：許桂桑

專利權期間：自2011年 8 月21日至2021年 2 月13日止

上開新型業依專利法規定通過形式審查取得專利權
行使專利權依法應提示新型專利技術報告進行警告

經濟部智慧財產局

局長 王美花

中華民國 100 年 8 月 21 日

中華民國專利系統 - Google Chrome

twpat3.tipo.gov.tw/tipotwoc/tipotwkm?000743170002010100000000000300A000000001000000000^

詳細資料內容 第 3/4 筆

公告號	484935
專利名稱	轉接電子卡裝置
公告日	2002/04/21
證書號	081093
申請日	2000/07/20
申請號	089304867
設計分類號 /LOC	14-02
公報卷期	29-12
發明人	許桂桑
申請人	廣宇科技股份有限公司 台北縣新店市安興路九十七號
摘要	本創作係關於一種電子卡裝置，特別是指一種適型新穎的轉接電子卡裝置。請參閱第一圖至第七圖所示，本創作轉接電子卡裝置包括一薄型縱長狀電子卡及與該電子卡一端相固定之較厚的長方體狀轉接頭。其中，該電子卡後端設有對接口，而該轉接頭外表呈流線形，其與電子卡相接處係兩側各設一缺口而於中部相連結，該轉接頭之前端設有一個圓形凹槽插接口及三個多角形凹槽插接口，該轉接頭之頂面中間部位還設有一指示燈。

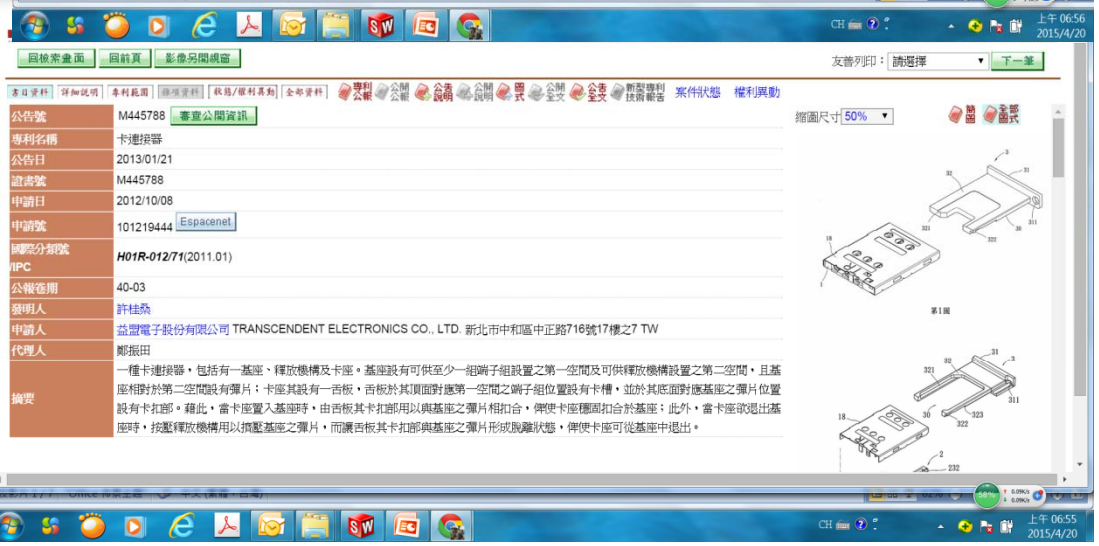

詳細資料內容

公告號	M445788
專利名稱	卡連接器
公告日	2013/01/21
證書號	M445788
申請日	2012/10/08
申請號	101219444 Espacenet
國際分類號 /IPC	*H01R-012/71*(2011.01)
公報卷期	40-03
發明人	許桂桑
申請人	益盟電子股份有限公司 TRANSCENDENT ELECTRONICS CO., LTD. 新北市中和區中正路716號17樓之7 TW
代理人	鄭振田
摘要	一種卡連接器，包括有一基座、釋放機構及卡座。基座設有可供至少一組端子組設置之第一空間及可供釋放機構設置之第二空間，且基座相對於第二空間設有彈片；卡座其設有一舌板，舌板於其頂面對應第一空間之端子組位置設有卡槽，並於其底面對應基座之彈片位置設有卡扣部。藉此，當卡座置入基座時，由舌板其卡扣部用以與基座之彈片相扣合，俾使卡座穩固扣合於基座；此外，當卡座欲退出基座時，按壓釋放機構用以擠壓基座之彈片，而讓舌板其卡扣部與基座之彈片形成脫離狀態，俾使卡座可從基座中退出。

產品類開發

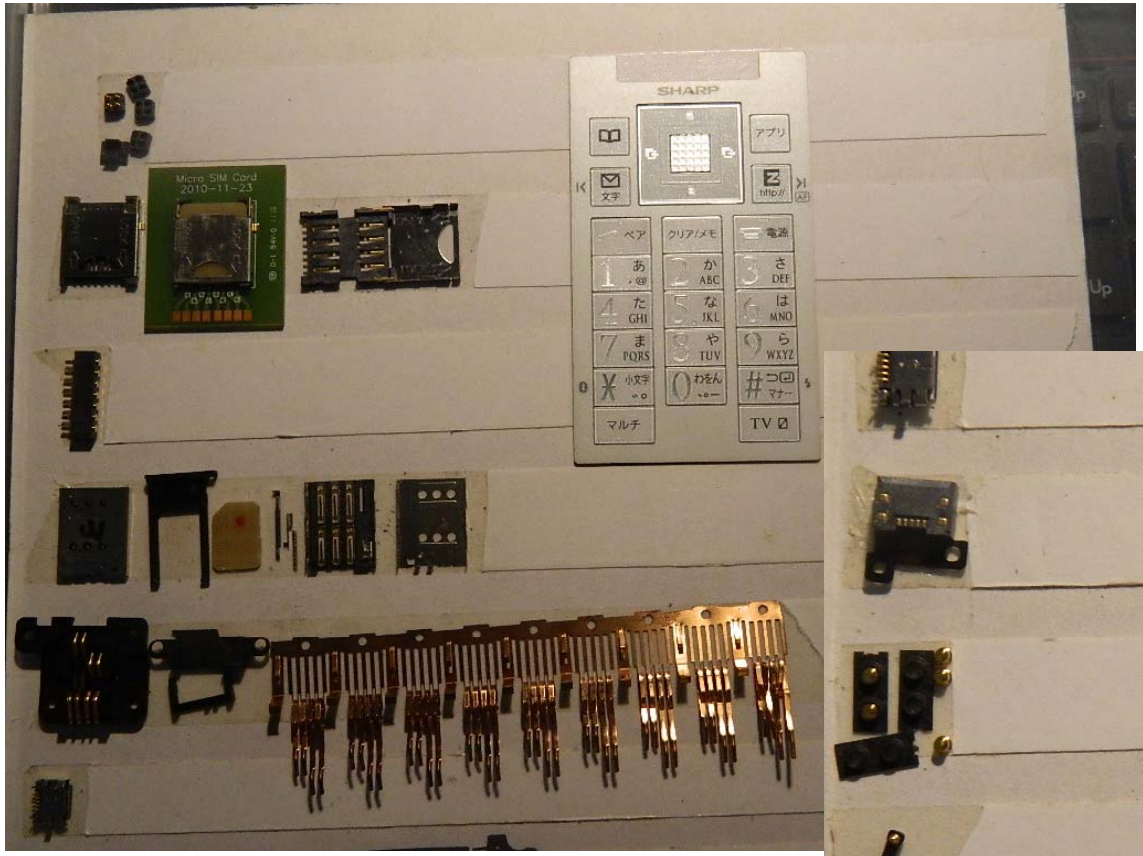

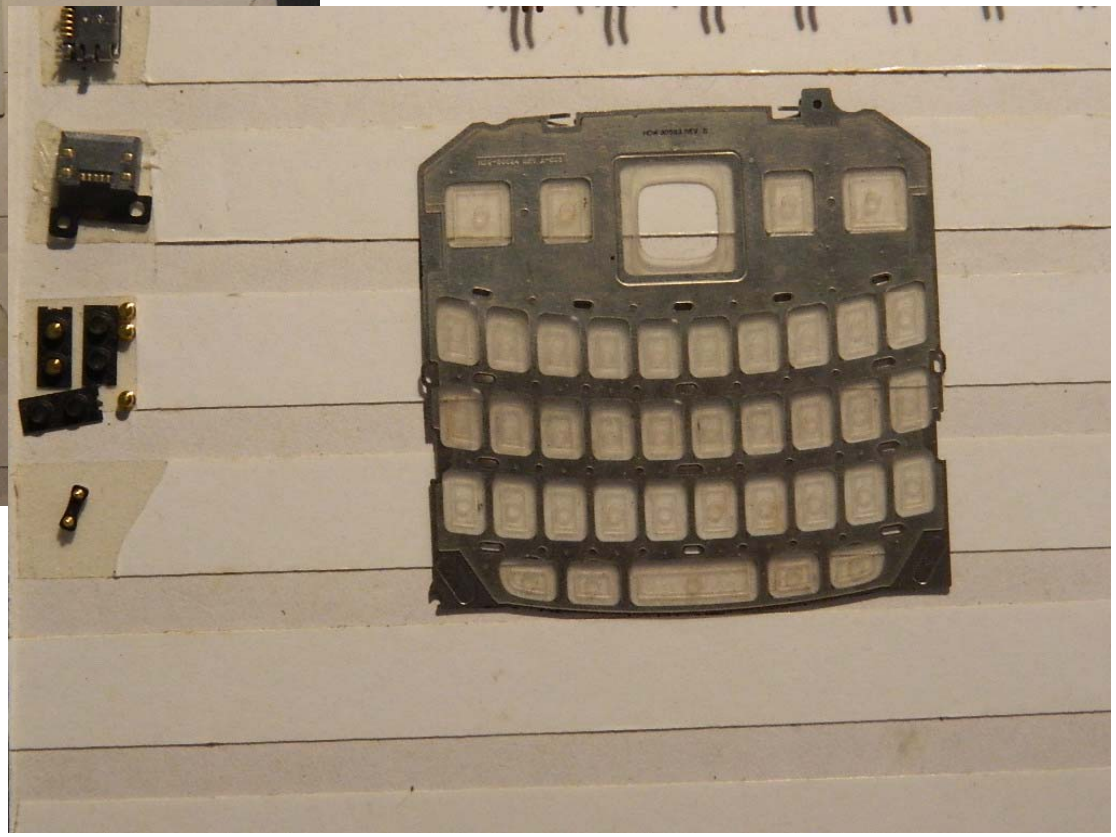

塑膠模具零件沖切開發

刀模+鋼模

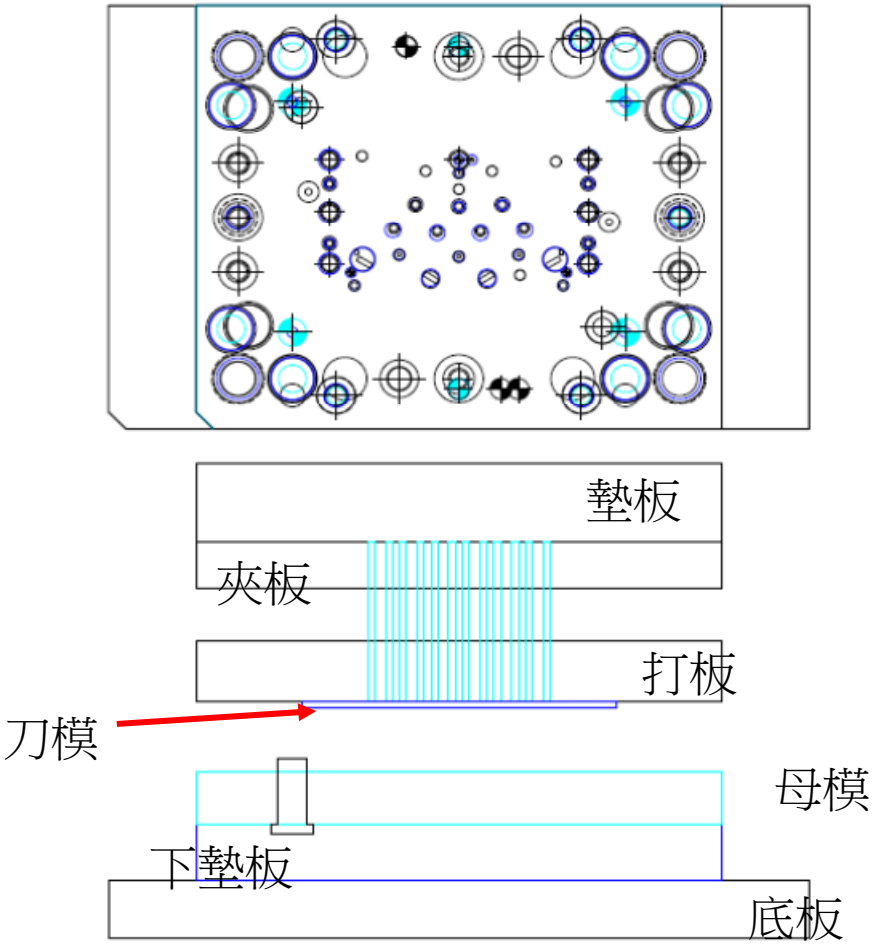

塑膠類產品及料道，分離沖切模具開發。

沖切(鑲刀片)模具外形

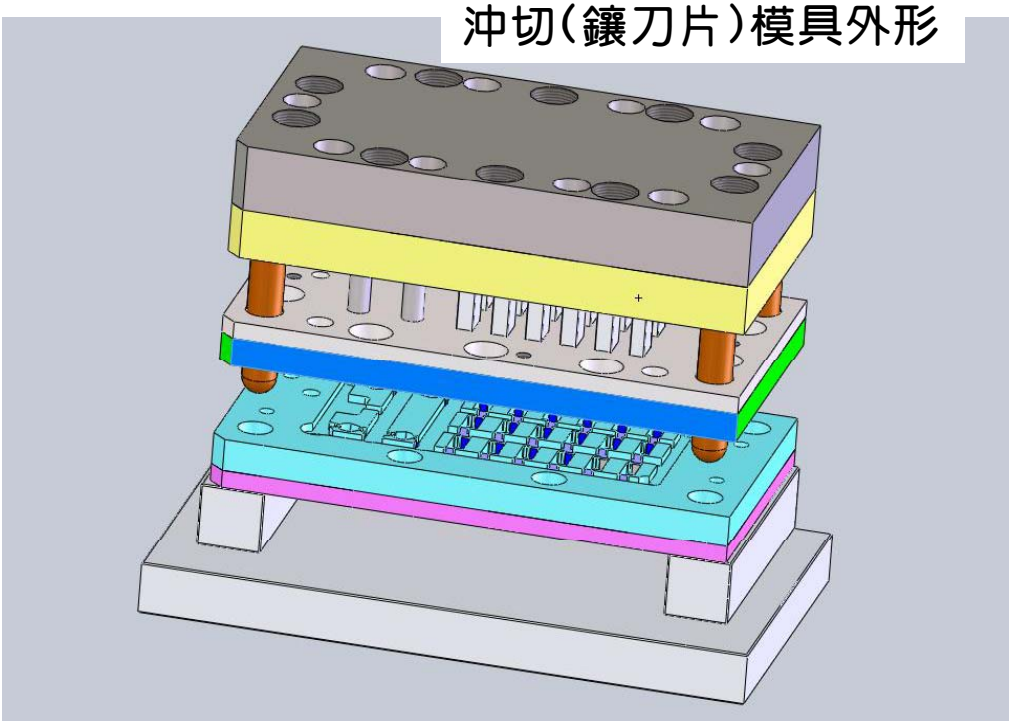

設備類開發製造

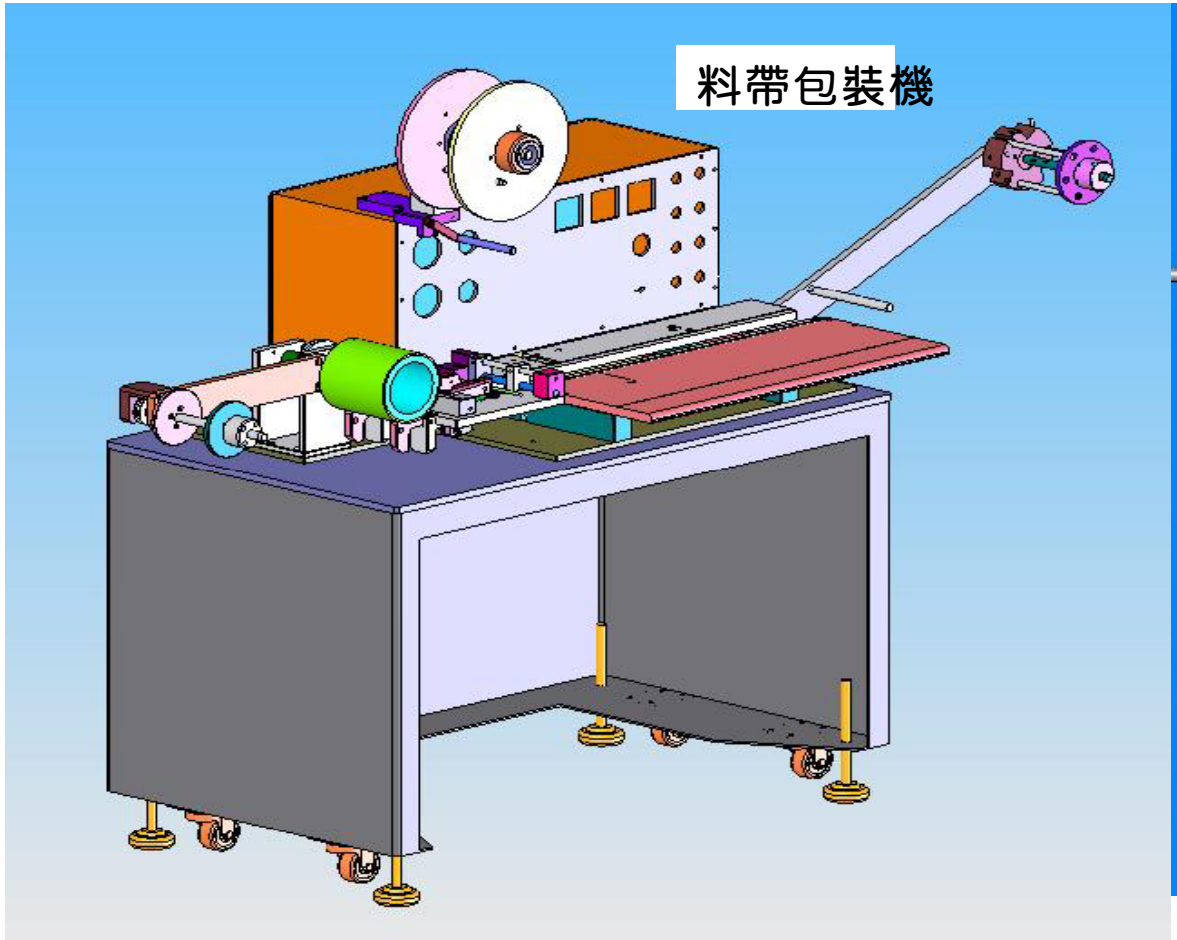

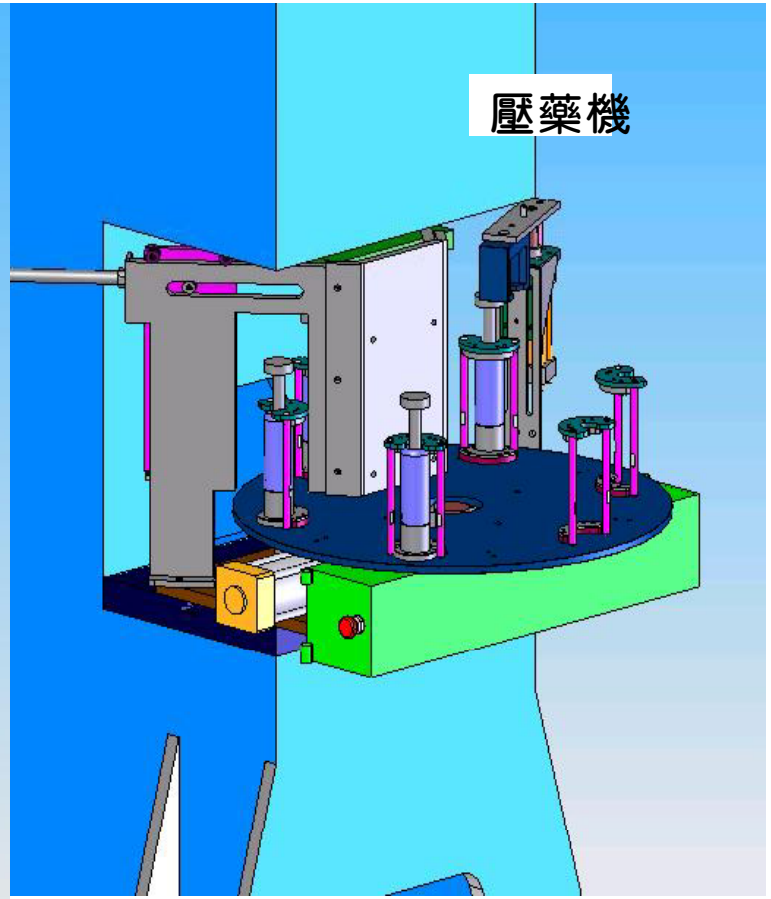

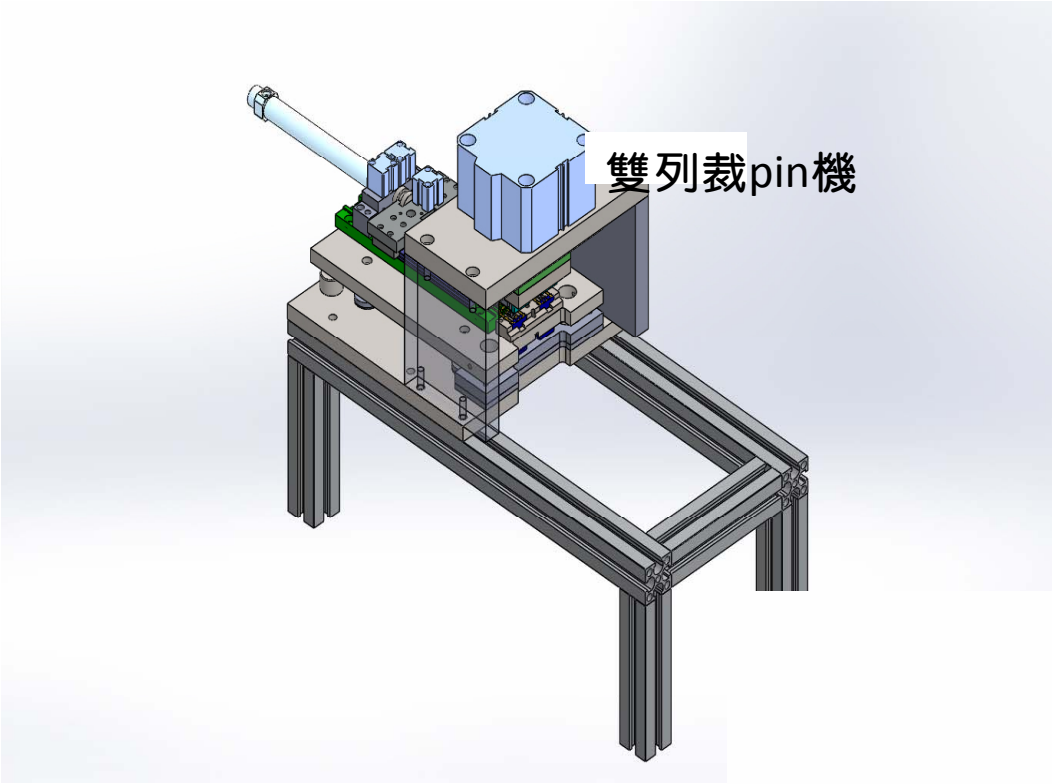
雙列裁pin機

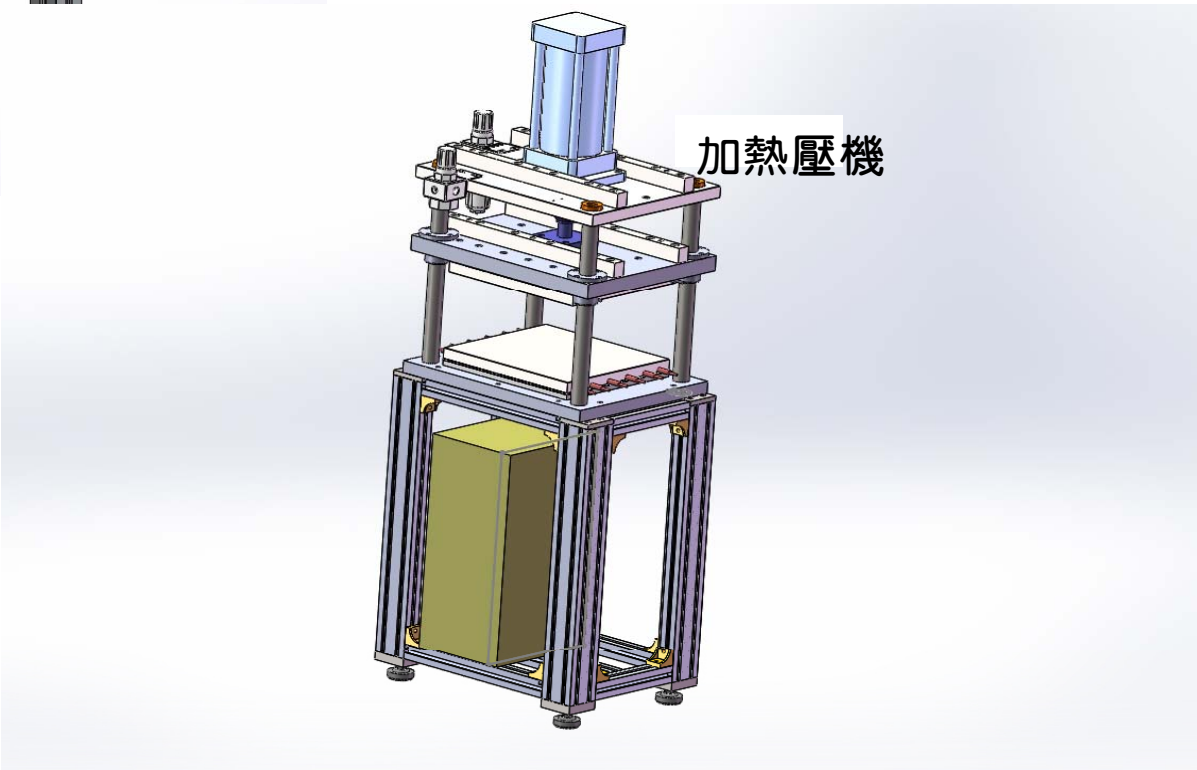
加熱壓機

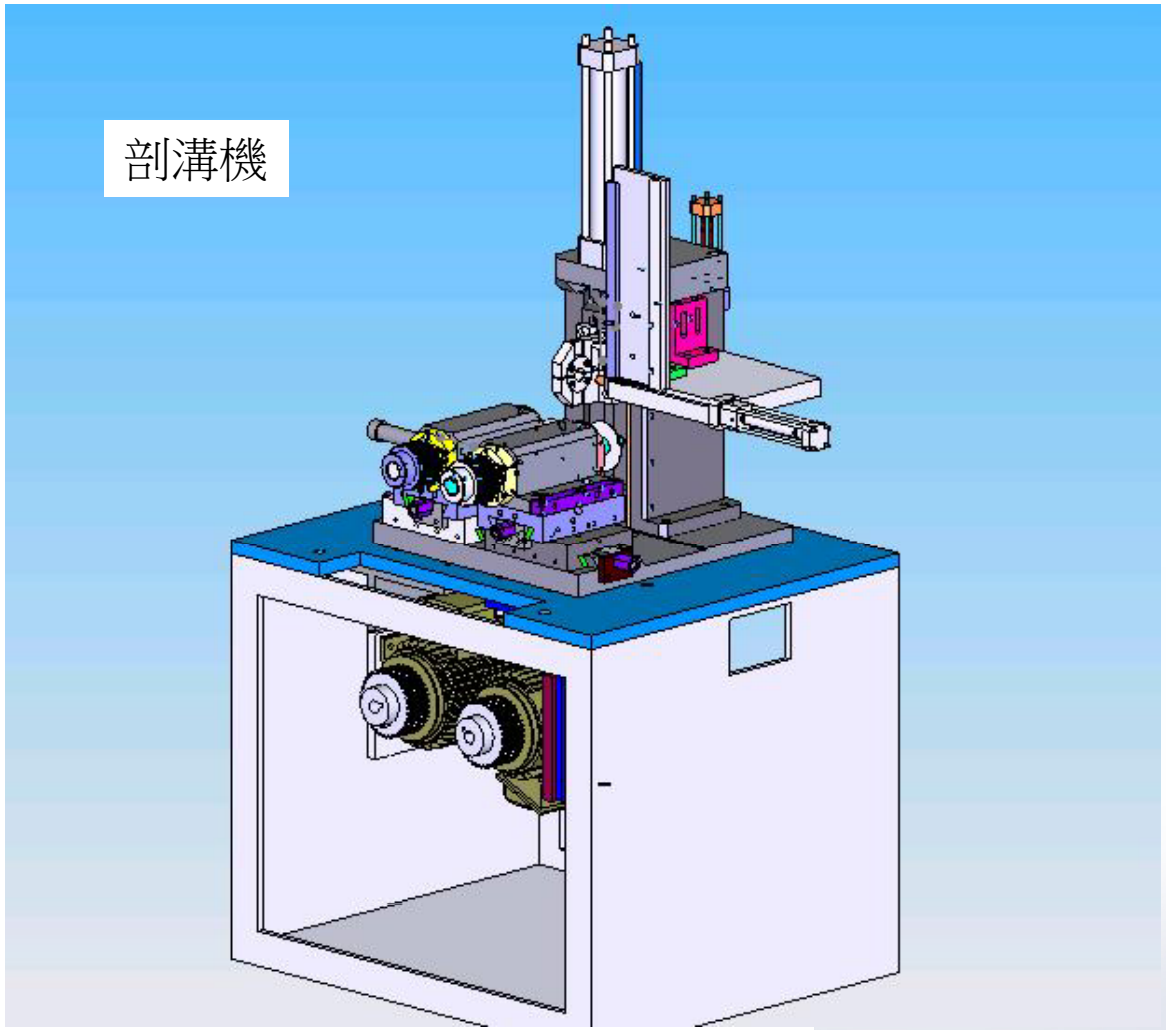
剖溝機

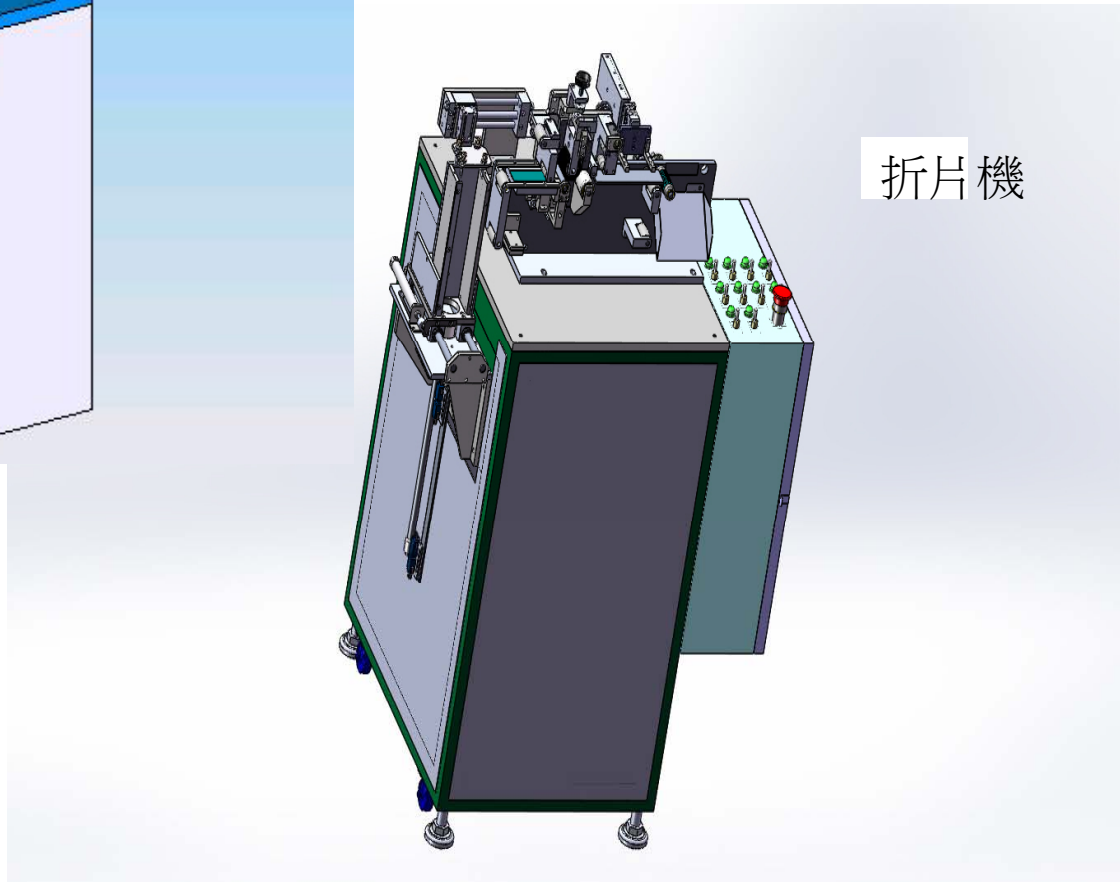
折片機

3D print
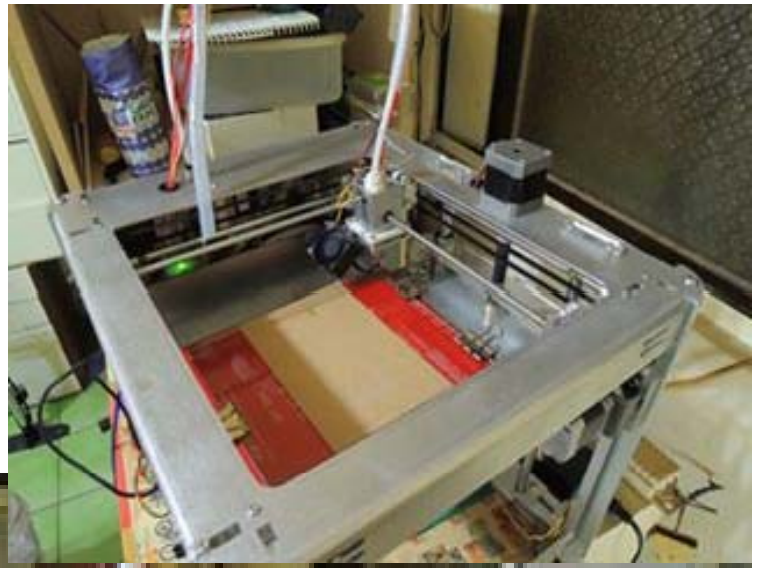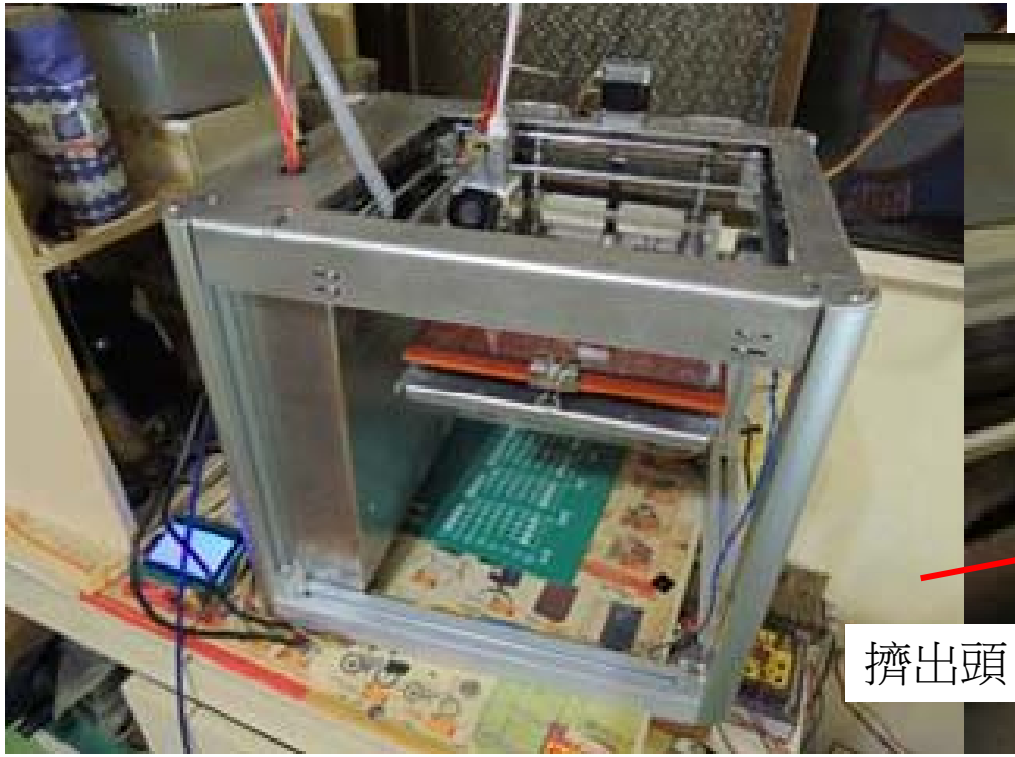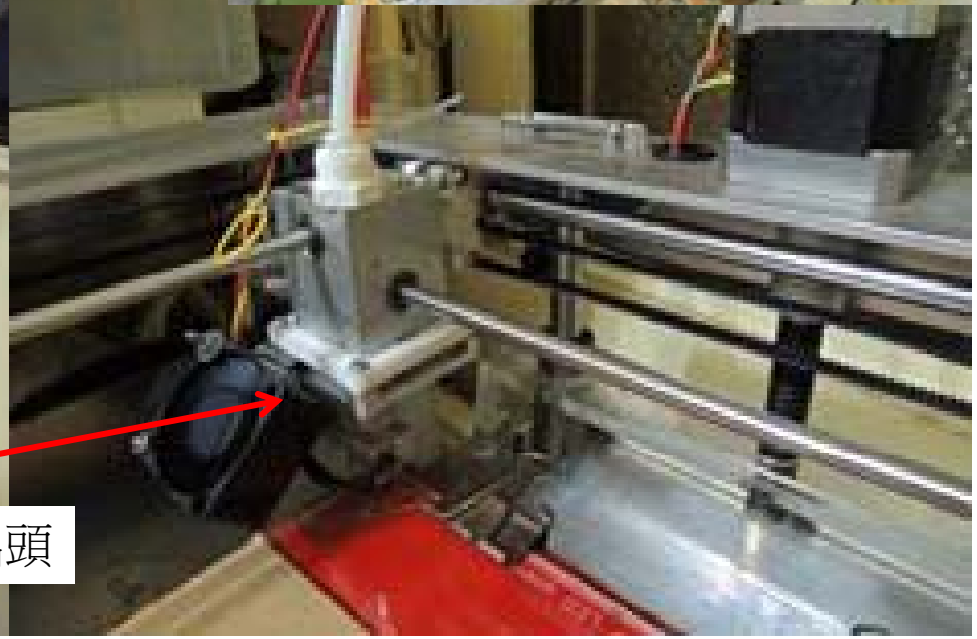
開發時有考慮到產品設計石外觀及結合見討論使用。
目前：開發一種type，印的大小200x200x200。
預計列印材料PLA &ABS
後續計畫開發可印目前有材料的列印機。及可以列印較大尺寸的機種。