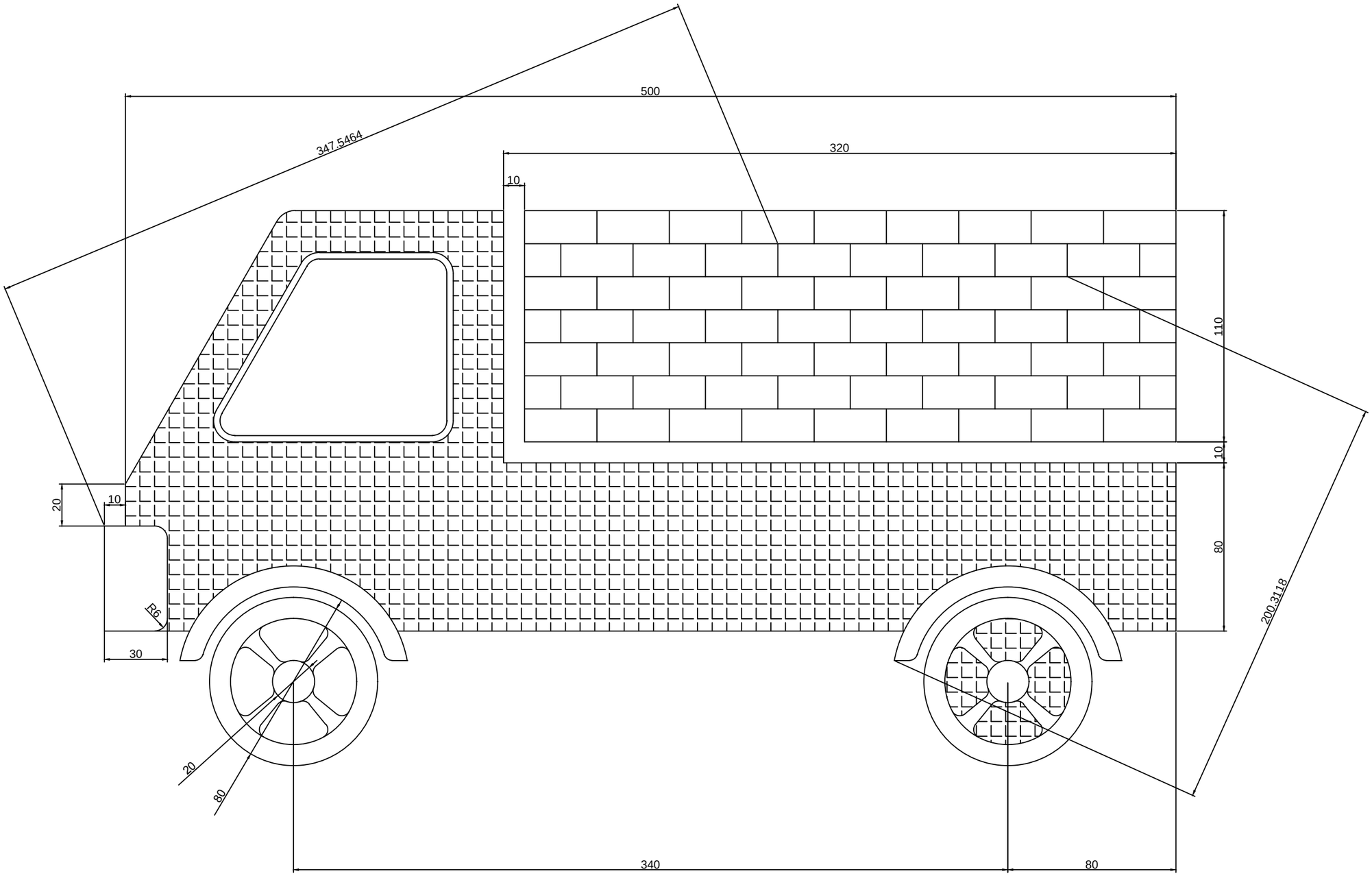
500
347.5464
320
10
110
10
80
200.3118
20
10
R6
30
20
80
340
80