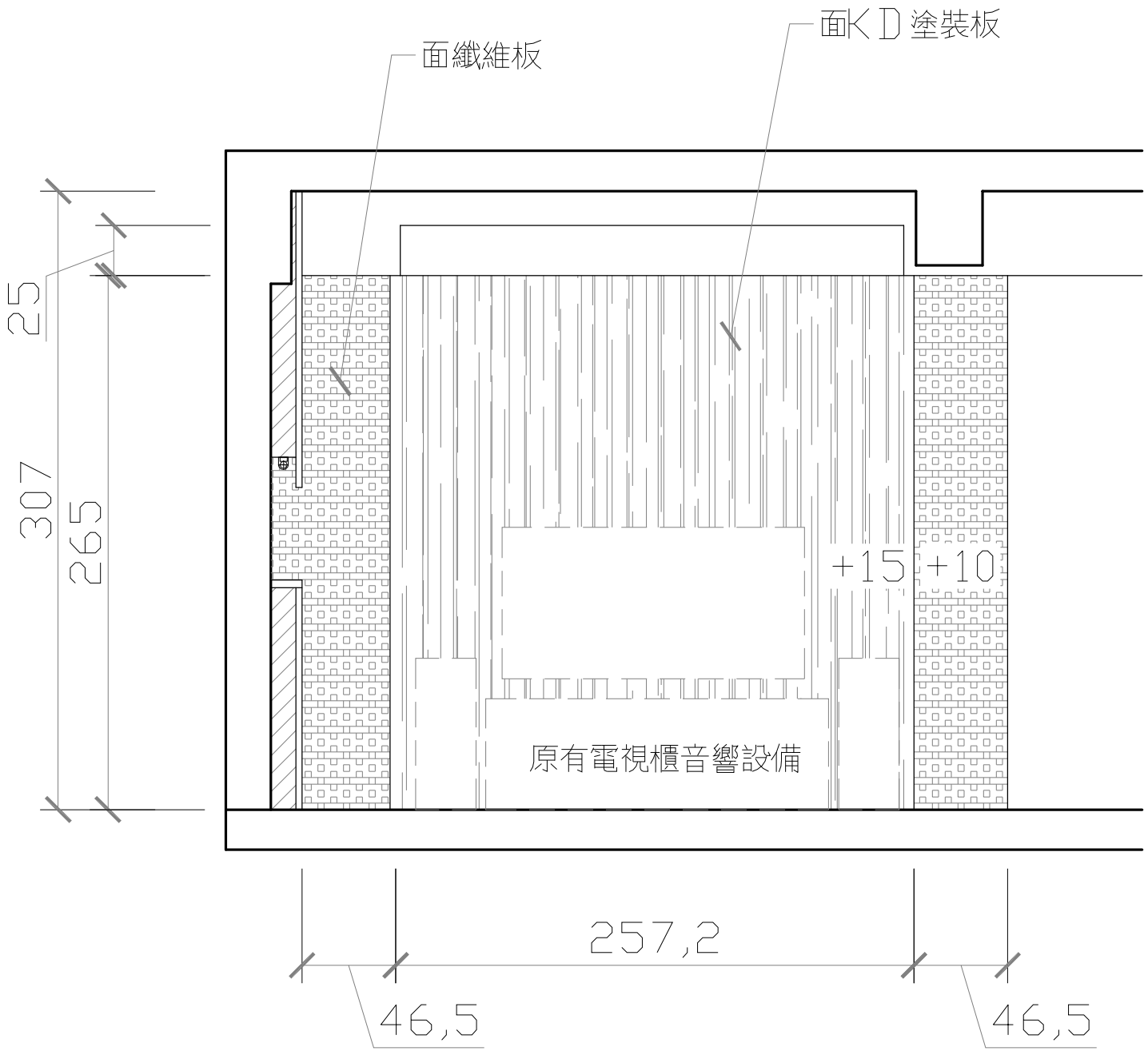

A3立面圖

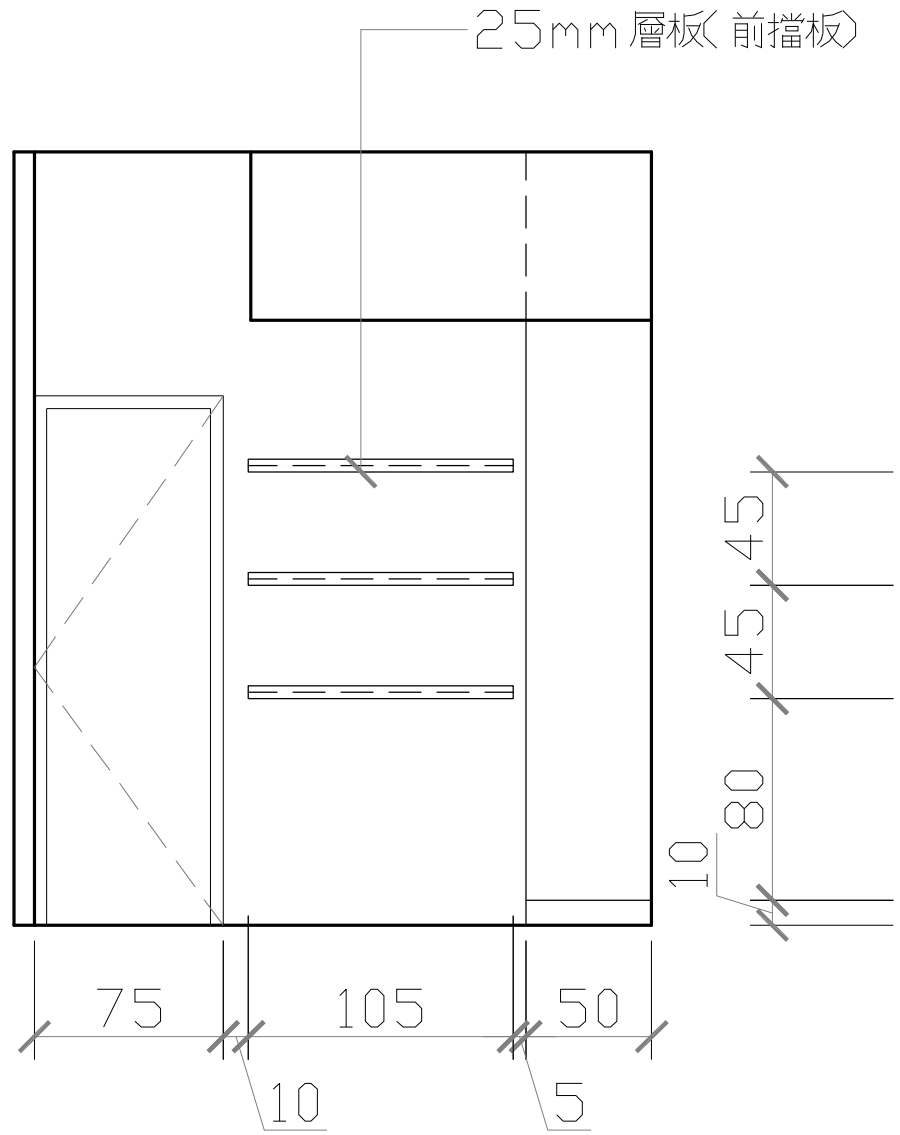

A8立面圖

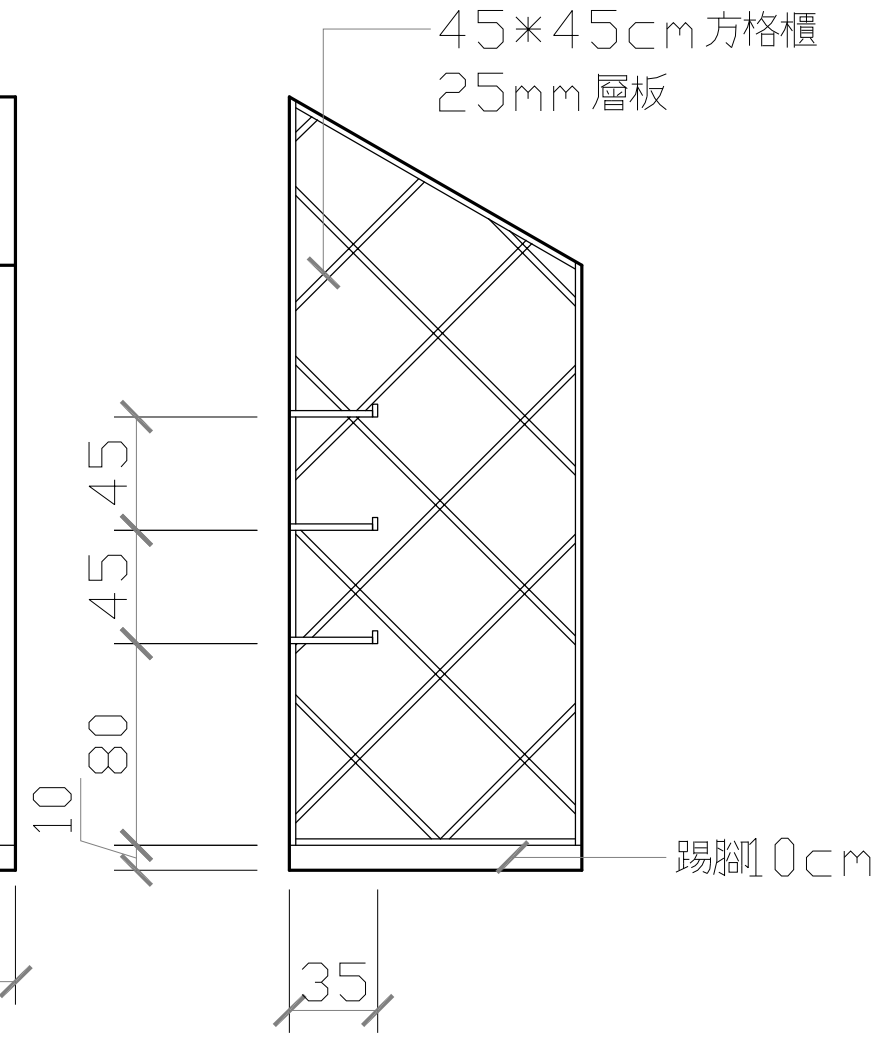

A9立面圖

※ 全部設計圖紙及說明之版權屬於本公司，未經本公司書面同意，不得使用、抄襲和複製。

雅拓 室內設計
E-mail: vicky3369@hotmail.com
台中市南區德富路142號
TEL 04-22613309
FAX 04-22613310

業主簽認 SIGNATURE	設計師簽認 SIGNATURE	修改日期 DATE	工程名稱 PROJECT TITLE	圖名 DRAWING TITLE	比例 SCALE	圖號 SHEET NUMBER	張號 NO.
			軍福路陳公館設計案	BF-A3/A8/A9立面圖	1:30	1-2	43