portfolio

INDUSTRIAL & GRAPHIC DESIGN

Fiona Cheng

CONTENTS

- PART OF PC NOTEBOOK ID DESIGN >> 2
- PART OF LOGO DESIGN >> 8
- Corporate Identity System DESIGN >> 10
- PART OF MAGAZINE DESIGN >> 12
- APPLICATION DESIGN OF PACKING >> 16
- APPLICATION DESIGN OF POSTER >> 18
- PART OF WEB DESIGN >> 20

PART OF PC NOTEBOOK ID DESIGN

■ 使用軟體：

1 設計初步會先手繪 Sketch，
將大致的輪廓簡單的畫出來。

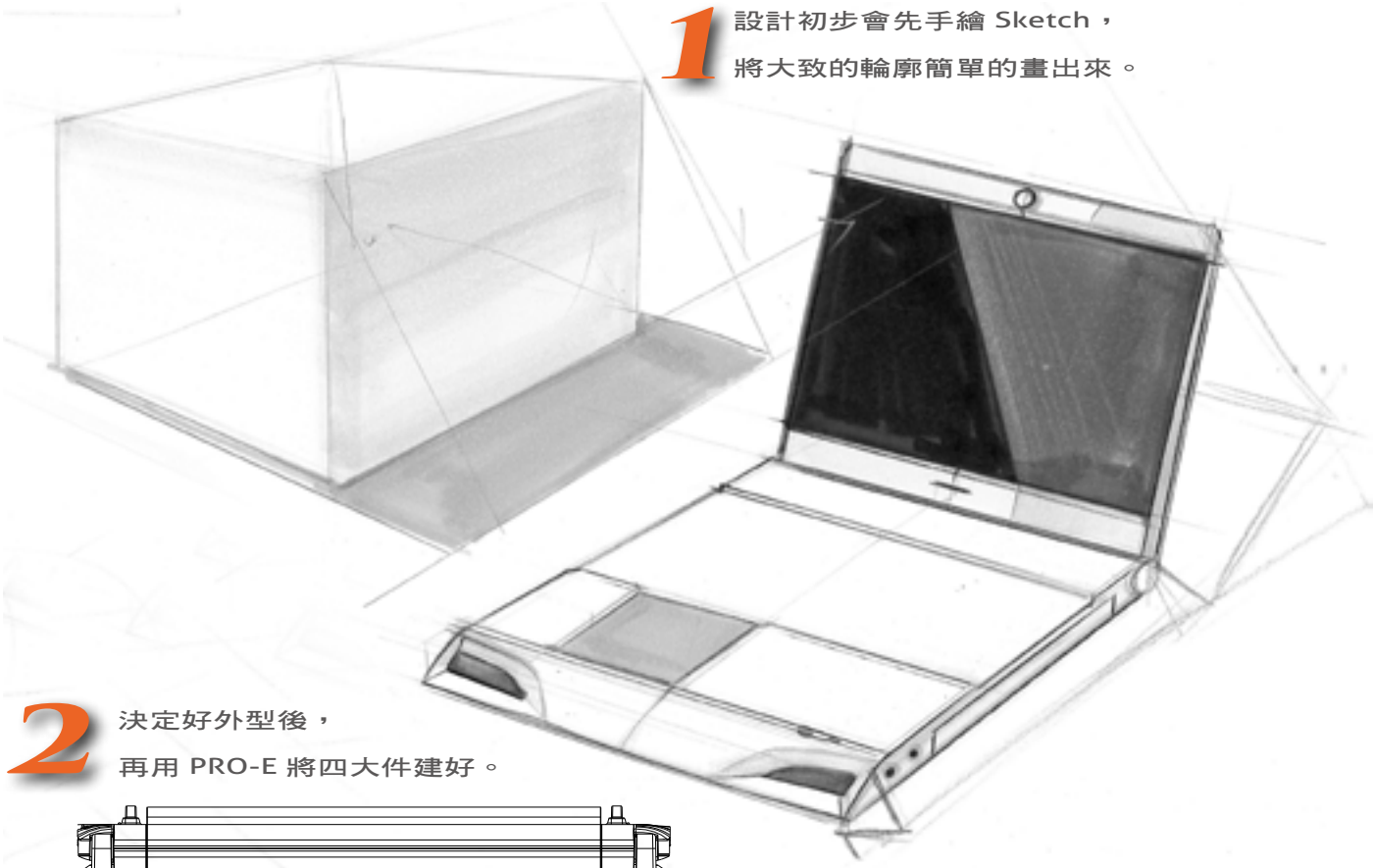

2 決定好外型後，
再用 PRO-E 將四大件建好。

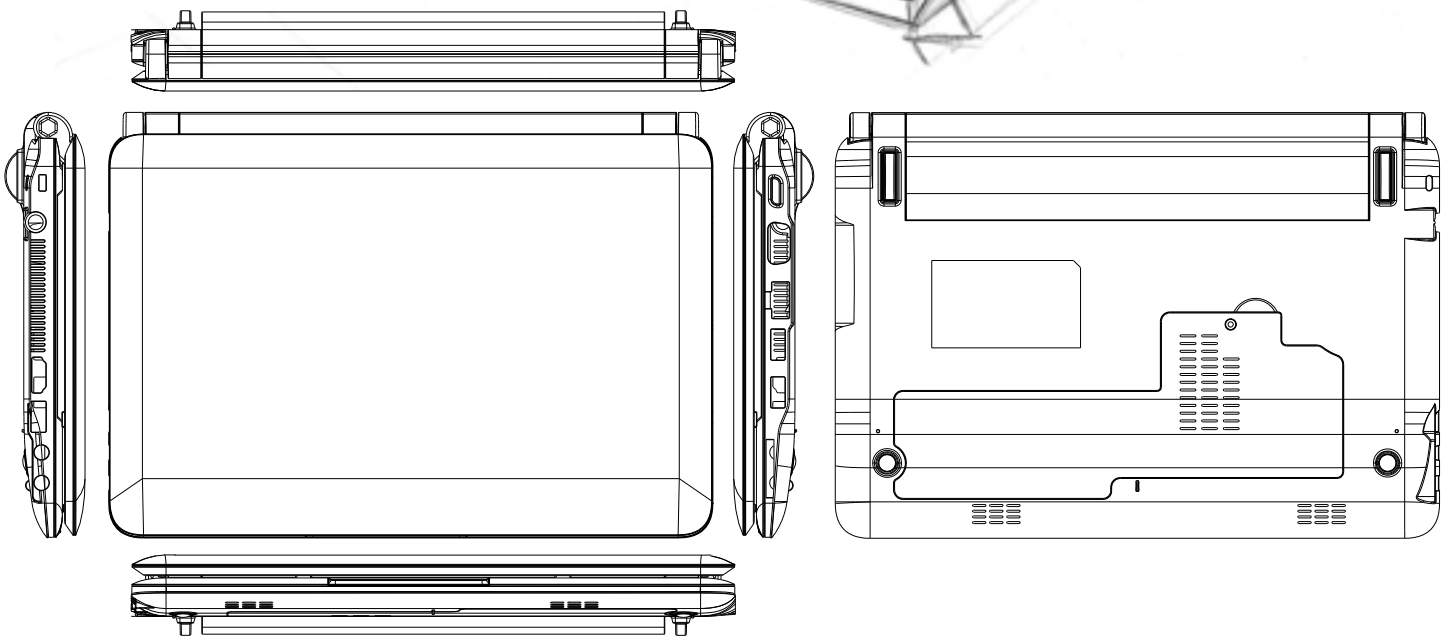

3 使用 C4D 將產品做 3D 渲染，表現出想要的材質及顏色效果！

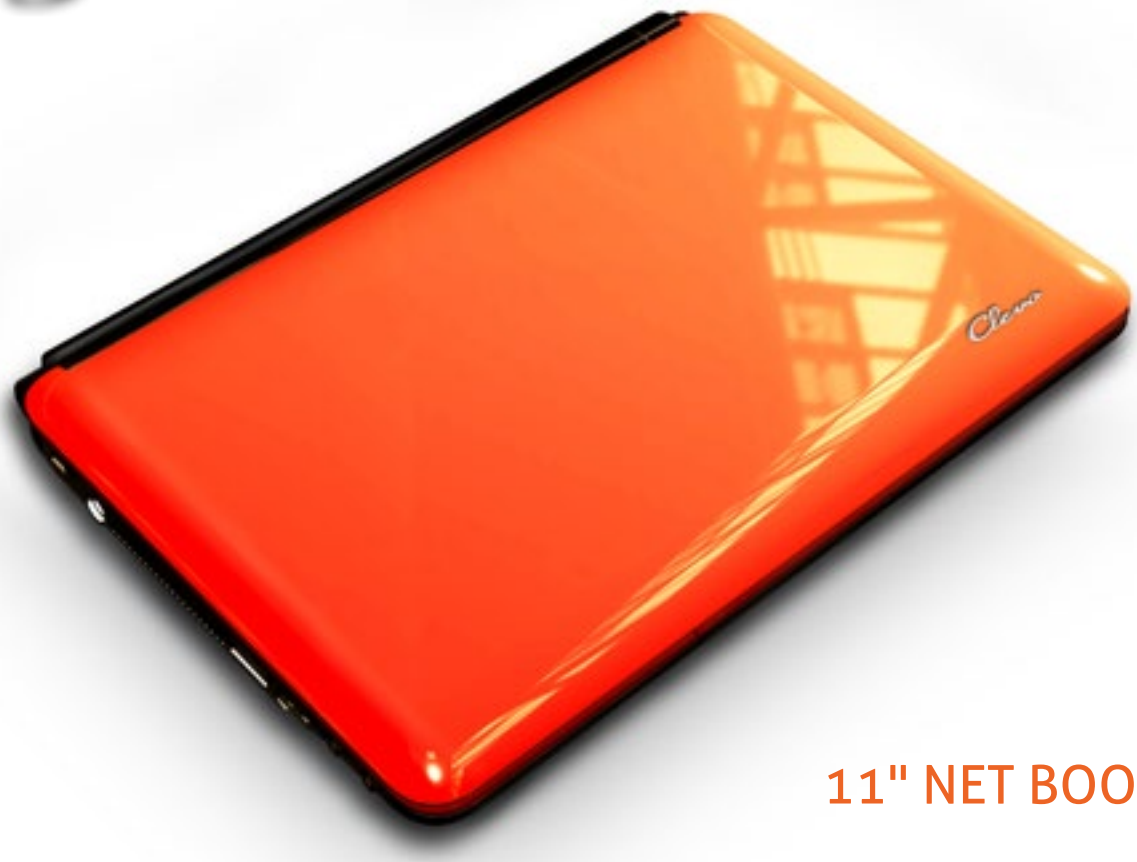

11" NET BOOK

此為 For 印尼客製化 11" NET Book，訴求為便宜、色彩鮮艷、外型輕巧圓潤！
在製作上只能使用一塗漆，但又需克服共用的黑色塑膠粒！
最後 A COVER 使用 IMR 製程維持鮮艷的紅色，C COVER 使用噴漆！
整個設計過程雖然困難重重！但量產後，成為全年度公司出貨量最多的機種！

4 發包至模型廠，製作 MOCKUP。
通過產品審查後才會進行後續的量產程序。

軍規 TABLELET 為藍海機種，訴求為堅固、耐摔！

兩邊手握持的地方為 HARD RUBBER 材質，除了視覺上的效果外，使用上也較為舒適。

C4D 3D 渲染表現出產品的顏色及材質。

PVT 階段的量產產品

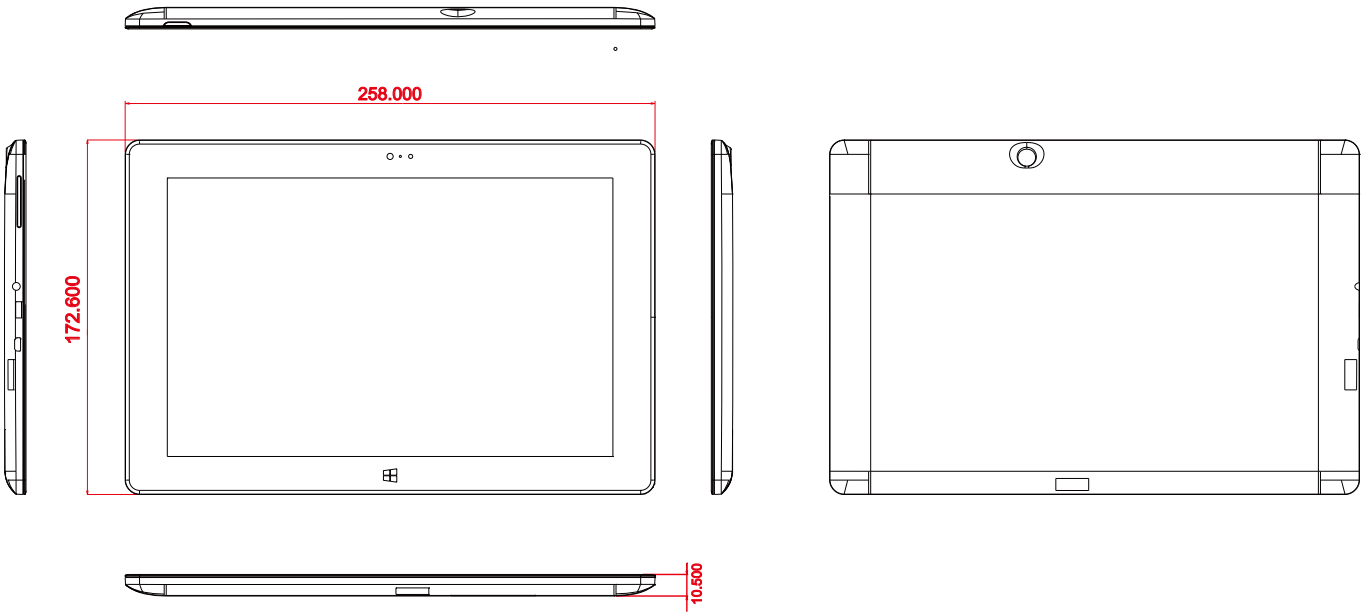

▶ TABLET

因市場需求 公司也設計了 TABLELET，
但因共用料問題無法使用較小尺寸的
Connector ！所以在外觀設計上只能力求
看起來輕、薄！

此機種 FOR 南美巴西客製化！

顏色上偏向歐洲的中性色 。

A COVER 使用亮光漆，整體設計呈現圓潤感。

C COVER 使用皮革漆 呈現高級的質感！

HINGE COVER 上的大弧線有吸睛的效果。

▶ 14" NOTE BOOK

PLAM REST 另外設計了銀色 PATTERN 方案，增加一點變化性！

此機種 FOR 歐洲商務人士使用，
所以在顏色上使用較中性的顏色。
在外觀上也走較方正簡潔的設計！

A COVER 使用 IMR 製程
印刷上銀色的髮絲紋 ，
整體呈現乾淨簡約的風格。

PALM REST 同樣印有細髮絲紋
簡約中又帶有獨特的風格！