【19】中華民國　　【12】專利公報　（U）

【11】證書號數：M378981
【45】公告日： 中華民國 99 (2010) 年 04 月 21 日
【51】Int. Cl.：　　*F04D29/58　(2006.01)*

新型　　全 5 頁

【54】名　　稱：冷暖風扇結構
【21】申請案號：098223086　　【22】申請日： 中華民國 98 (2009) 年 12 月 10 日
【72】創 作 人： 陳武雄 (TW)
【71】申 請 人： 陳武雄
臺南市南區鯤鯓路 100 之 1 號
【74】代 理 人： 黃金樹

[57]申請專利範圍

1. 一種冷暖風扇結構，主要包括有一風扇馬達、風扇護罩、反射遮蓋及冷熱模組所組成；該風扇馬達傳動軸延設入風扇護罩內，並設有風扇葉片，其中，該反射遮蓋係設於風扇護罩後方，其上設有一容置空間，而該冷熱模組則設於反射遮蓋之容置空間內，且該冷熱模組具有傳導塊、致冷晶片、散熱片、抽風扇及後蓋。
2. 如申請專利範圍第 1 項所述之冷暖風扇結構，其中，該冷熱模組內之傳導塊係設置於致冷晶片之一面上；該散熱片，則裝設在致冷晶片之另一面上，並於散熱片之另一面裝設一抽風扇。
3. 如申請專利範圍第 1 項或第 2 項所述之冷暖風扇結構，其中，該傳導塊之另一面可增設一傳導片，以增強效果。

圖式簡單說明

第一圖　本創作之組合示意圖。

第二圖　本創作之立體分解圖。

第三圖　本創作之剖面圖。

第四圖　本創作之局部剖面放大示意圖。

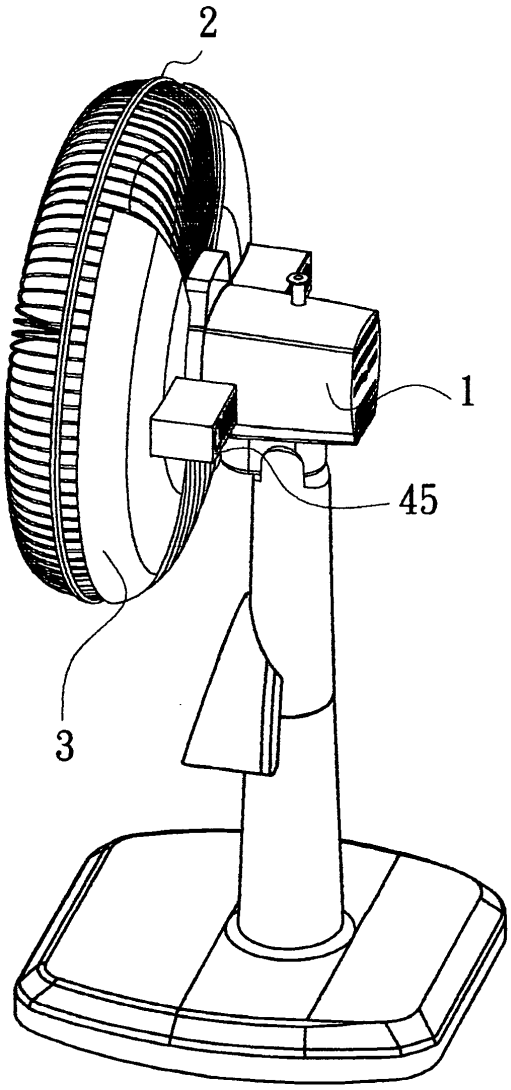

第一圖

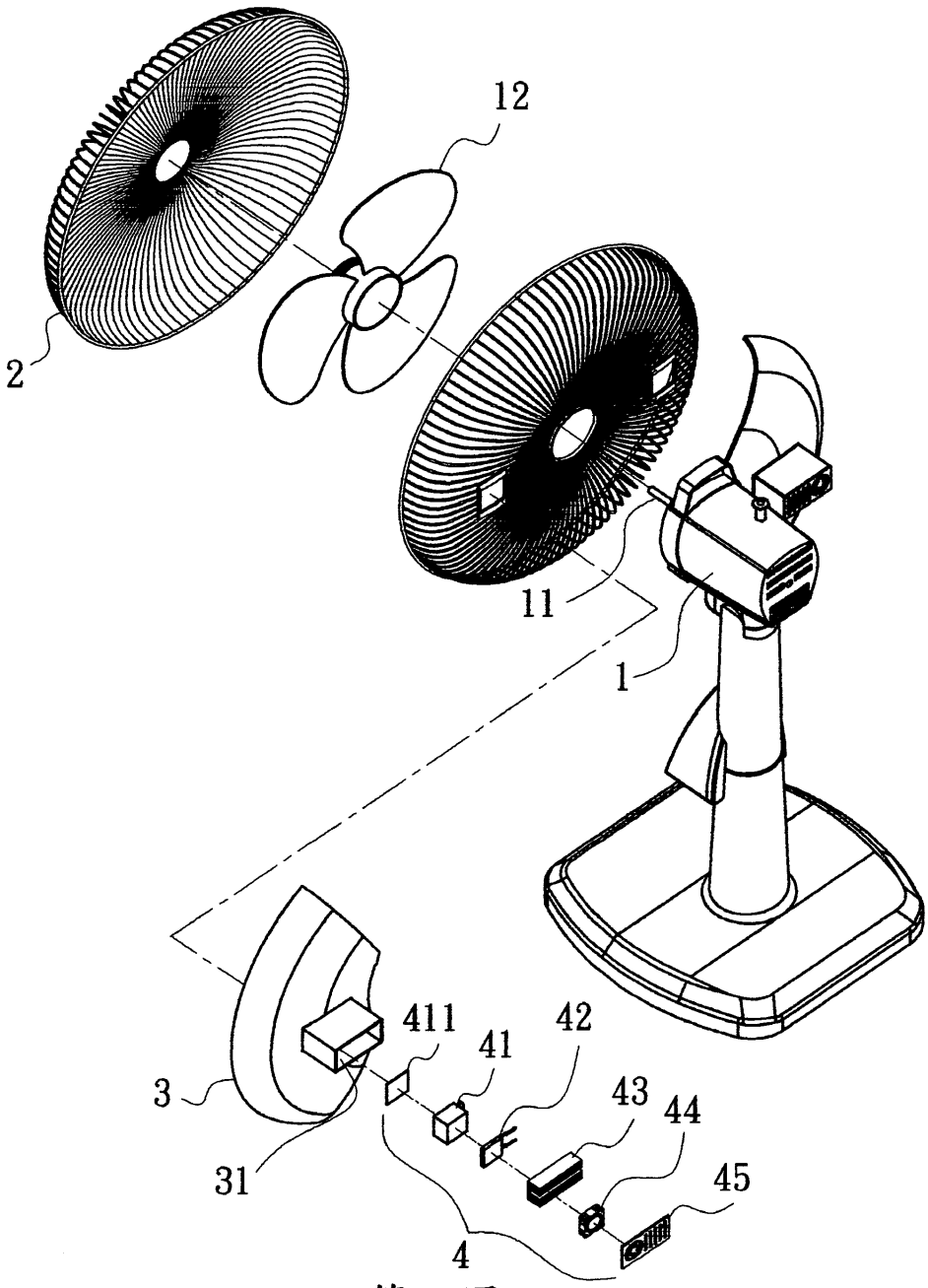

第二圖

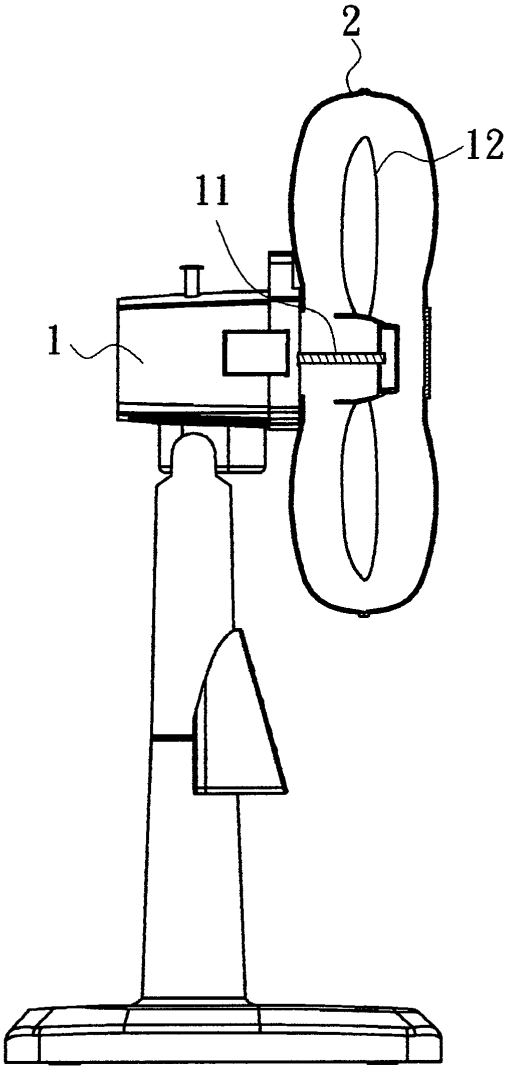

第三圖

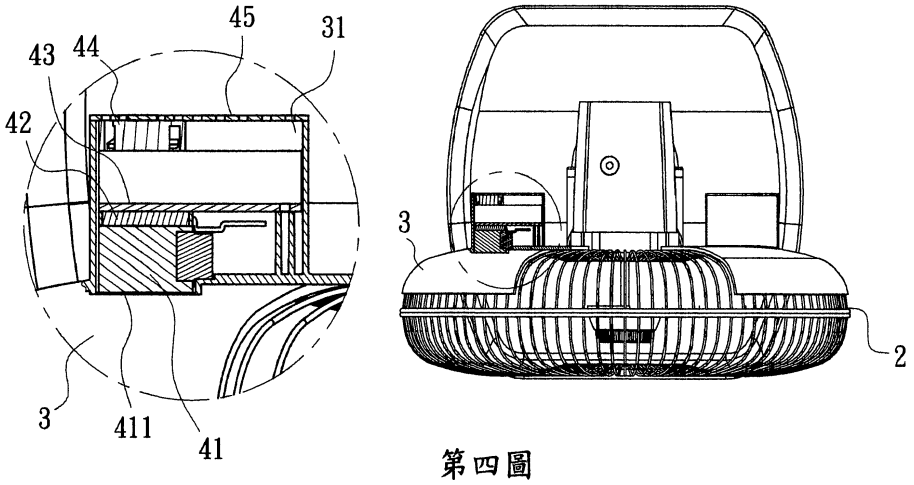

第四圖