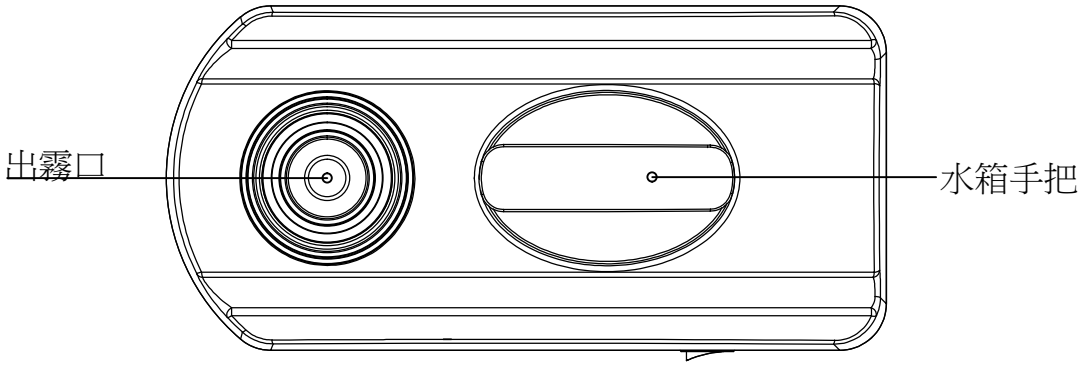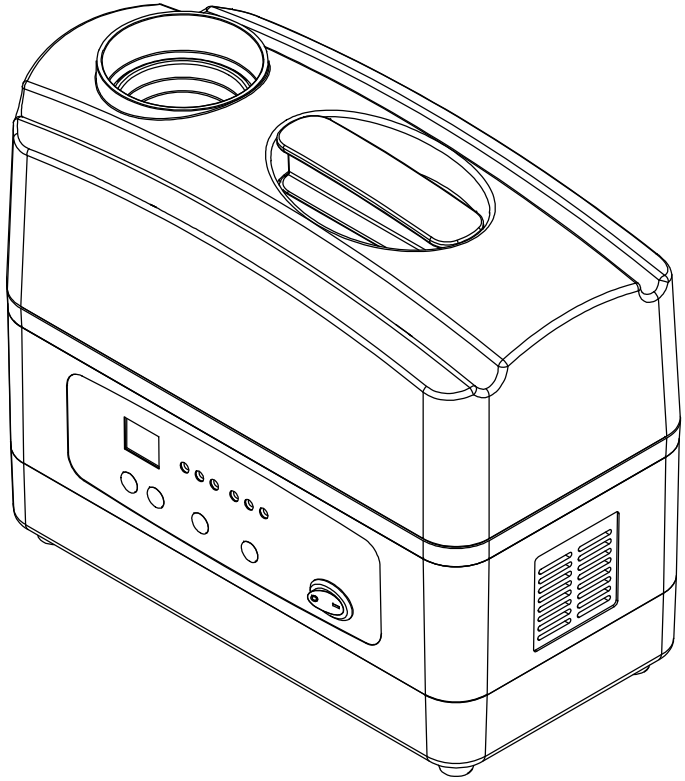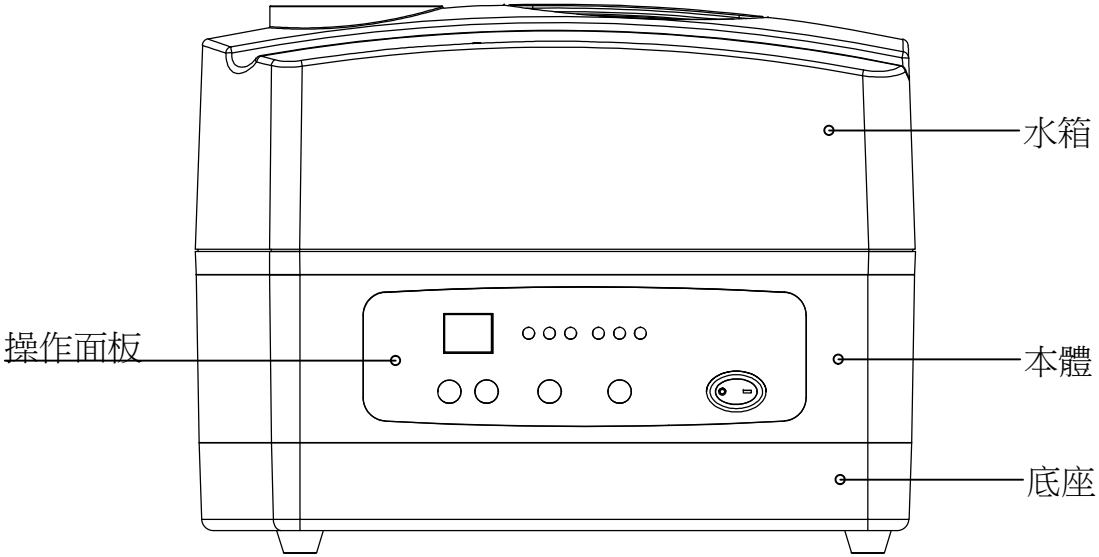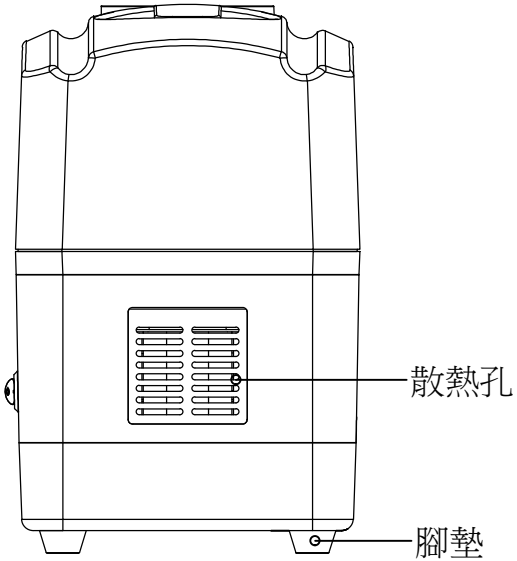# 冷熱加濕機