3NITY

逢甲門市

永 三 企 業 股 份 有 限 公 司

地址：台北市大安區敦化南路一段177巷50號1樓

電話：　02-8771-1088

傳真：　02-2781-3099

圖號	頁面TITLE	說明	備註
1	頁面索引		
2	現況平面圖		
3	現況照片		
4	裝修平面圖		
5	地坪平面配置圖		
6	天花燈具&空調平配圖(1)&(2)		
7	電力迴路配置圖		
8	立面索引圖		
9	立面圖(1)		
10	立面圖(2)		
11	立面圖(3)		
12	立面圖(4)		
13	立面圖(5)		
14	立面圖(6)		
15	立面圖(7)		
16	工作桌詳圖		
17	3D彩現(1)		
18	3D彩現(2)		
19	3D彩現(3)		
20	3D彩現(4)		

註：1.施工前須於現場先行放樣，尺寸與圖面有出入時，以現場為準。

永三企業股份有限公司

地址：台北市大安區敦化南路一段177巷50號1樓

電話： 02-8771-1088

傳真： 02-2781-3099

專案名稱
PROJECT NAME

逢甲門市

經銷商
Franchiser:

聯絡人：
CONTACT :

電話：
DIRECT LINE:

百貨地址：
Address:

專案負責人 P.PRINCIPAL BY		
專案經理 DIRECTOR BY		
設 計 DESIGNED BY		
繪 圖 DRAWN BY		
審 核 APPROVED BY		
校 對 CHECKED BY		

設 明

本圖紙著作權歸本公司所有，未經許可不得擅自變更、複製使用，違者必究。

所有尺寸須以標註尺寸為準，若與現場尺寸有衝突或相異時，以現場尺寸為準。

DRAWINGS TITLE

頁面索引

修改次數 REVISE NUMBER OF TIMES	
檔案名稱 PROJECT NO.	
單 位 DIMENSION	cm
面 積 DESIGN AREA	99.56 m2
比 例 SCALE	
圖 號 DRAWING NO.	1
專案編號 JOB NO.	
版 本 REVISION	2014-11-18
出圖日期 ISSUE DATE	2014-11-18

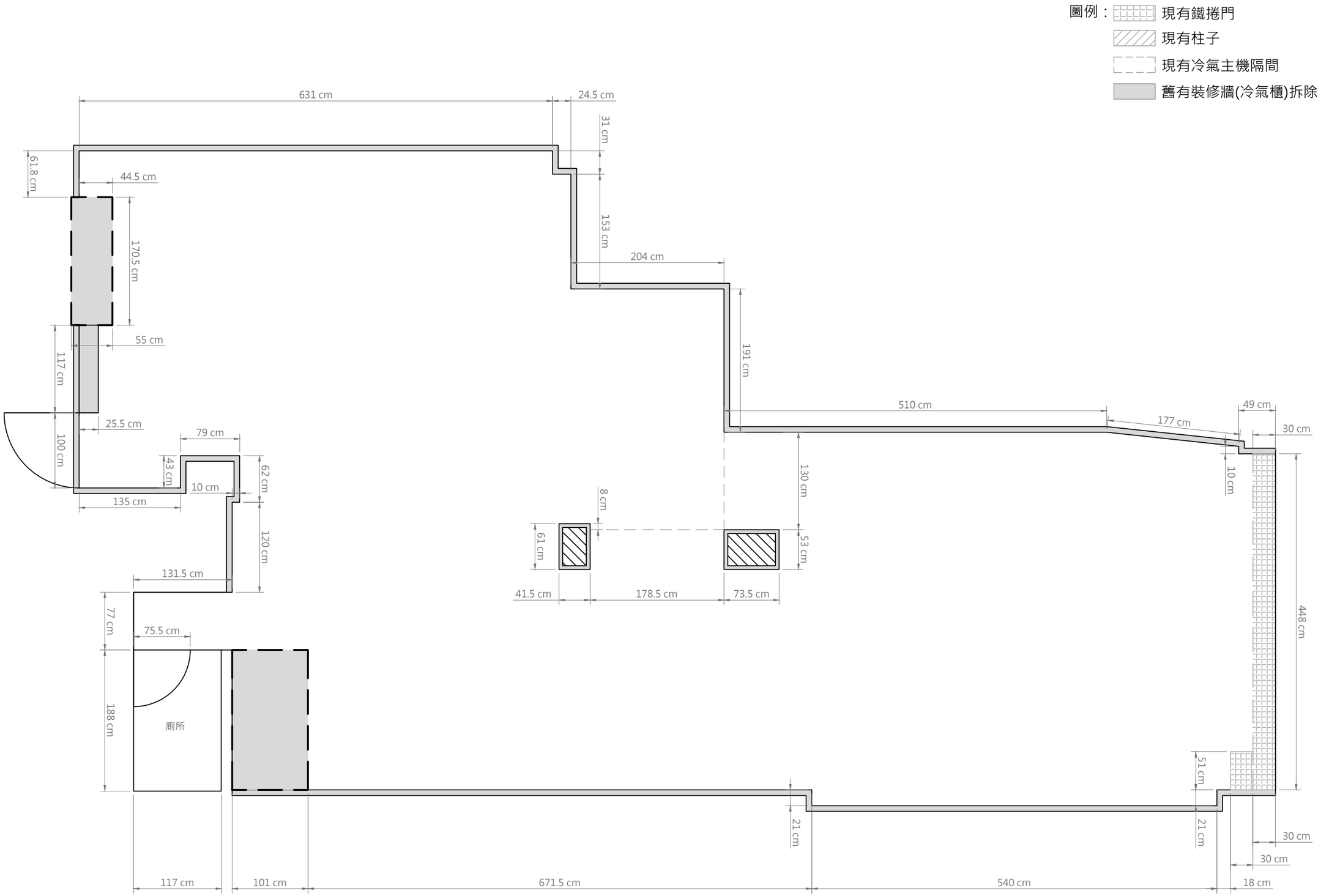

備註：舊有裝修牆、地坪、天花均拆除至RC結構面

永三企業股份有限公司

地址：台北市大安區敦化南路一段177巷50號1樓

電話： 02-8771-1088

傳真： 02-2781-3099

專案名稱
PROJECT NAME

逢甲門市

經銷商
Franchiser:

聯絡人：
CONTACT :

電話：
DIRECT LINE:

百貨地址：
Address:

專案負責人 P.PRINCIPAL BY		
專案經理 DIRECTOR BY		
設 計 DESIGNED BY		
繪 圖 DRAWN BY		
審 核 APPROVED BY		
校 對 CHECKED BY		

設 明

本圖紙著作權歸本公司所有，未經許可不得擅自變更、複製使用，違者必究。

所有尺寸須以標註尺寸為準，若與現場尺寸有衝突或相異時，以現場尺寸為準。

DRAWINGS TITLE

現況平面圖

修改次數 REVISE NUMBER OF TIMES	
檔案名稱 PROJECT NO.	
單 位 DIMENSION	cm
面 積 DESIGN AREA	99.56 m2
比 例 SCALE	
圖 號 DRAWING NO.	2
專案編號 JOB NO.	
版 本 REVISION	2014-11-18
出圖日期 ISSUE DATE	2014-11-18

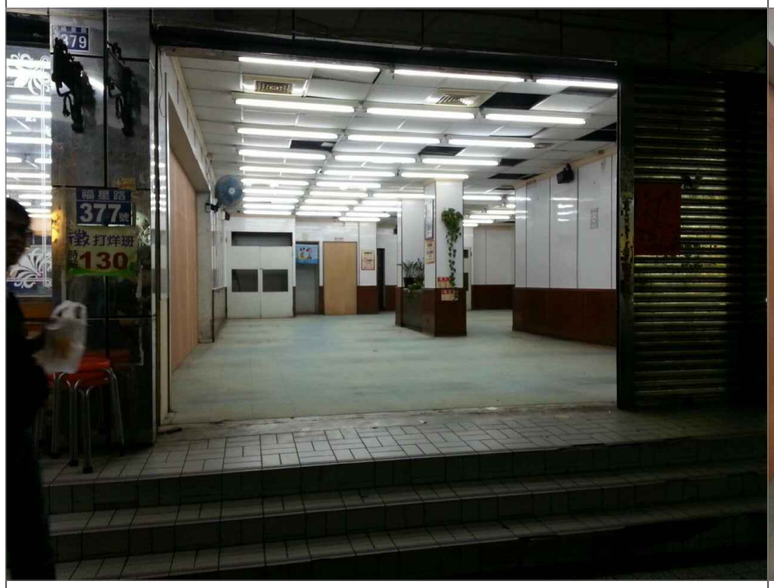

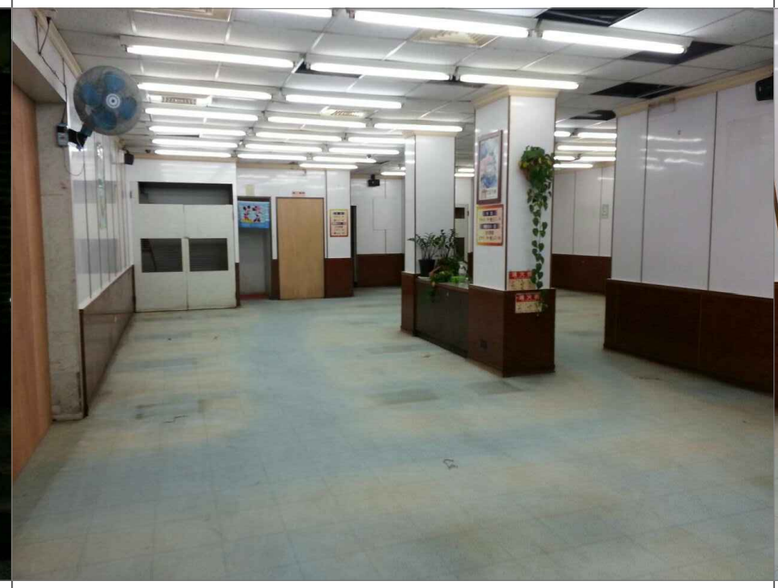

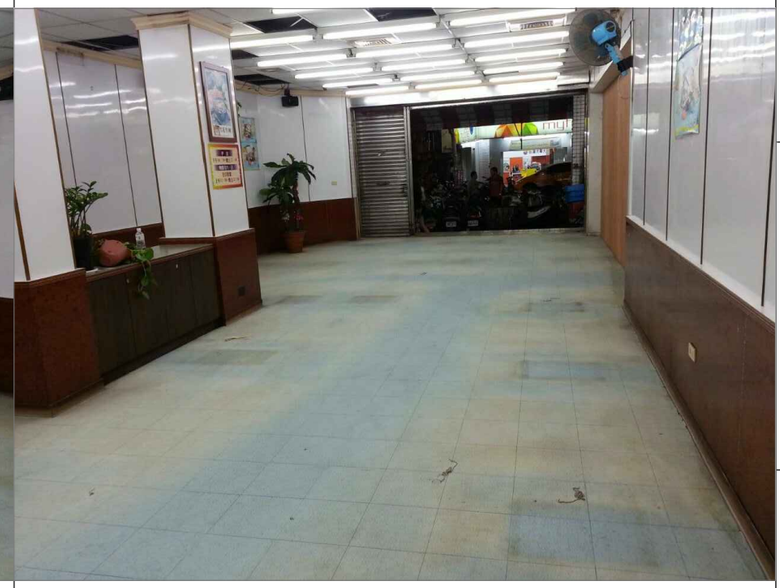

永三企業股份有限公司

地址：台北市大安區敦化南路一段177巷50號1樓

電話： 02-8771-1088

傳真： 02-2781-3099

專案名稱
PROJECT NAME

3NITY

逢甲門市

經銷商
Franchiser:

聯絡人：
CONTACT :

電話：
DIRECT LINE:

百貨地址：
Address:

福星路381號1樓

專案負責人 P.PRINCIPAL BY		
專案經理 DIRECTOR BY		
設 計 DESIGNED BY		
繪 圖 DRAWN BY		
審 核 APPROVED BY		
校 對 CHECKED BY		

設 明

本圖紙著作權數本公司所有，未經許可不得擅自變更、複製使用，違者必究。

所有尺寸須以標註尺寸為準，若與現場尺寸有衝突或相異時，以現場尺寸為準。

DRAWINGS TITLE

現況照片

修改次數 REVISE NUMBER OF TIMES	
檔案名稱 PROJECT NO.	
單 位 DIMENSION	cm
面 積 DESIGN AREA	99.56 m2
比 例 SCALE	
圖 號 DRAWING NO.	3
專案編號 JOB NO.	
版 本 REVISION	2014-11-18
出圖日期 ISSUE DATE	2014-11-18

項次	圖例	規格(品名)	數量	備註
1	A\C	日立(中古)-7.5T直立式水冷式箱型冷氣	1台	保固1年
2		舊有鐵捲門		
3		現有柱子		
4		輕隔間(高度詳圖，面封3分夾板)	26 M	
5		空氣門PN3301J(庫存品，由公司提供)	1台	110/220V_120W
6		假柱(面封木皮板)		

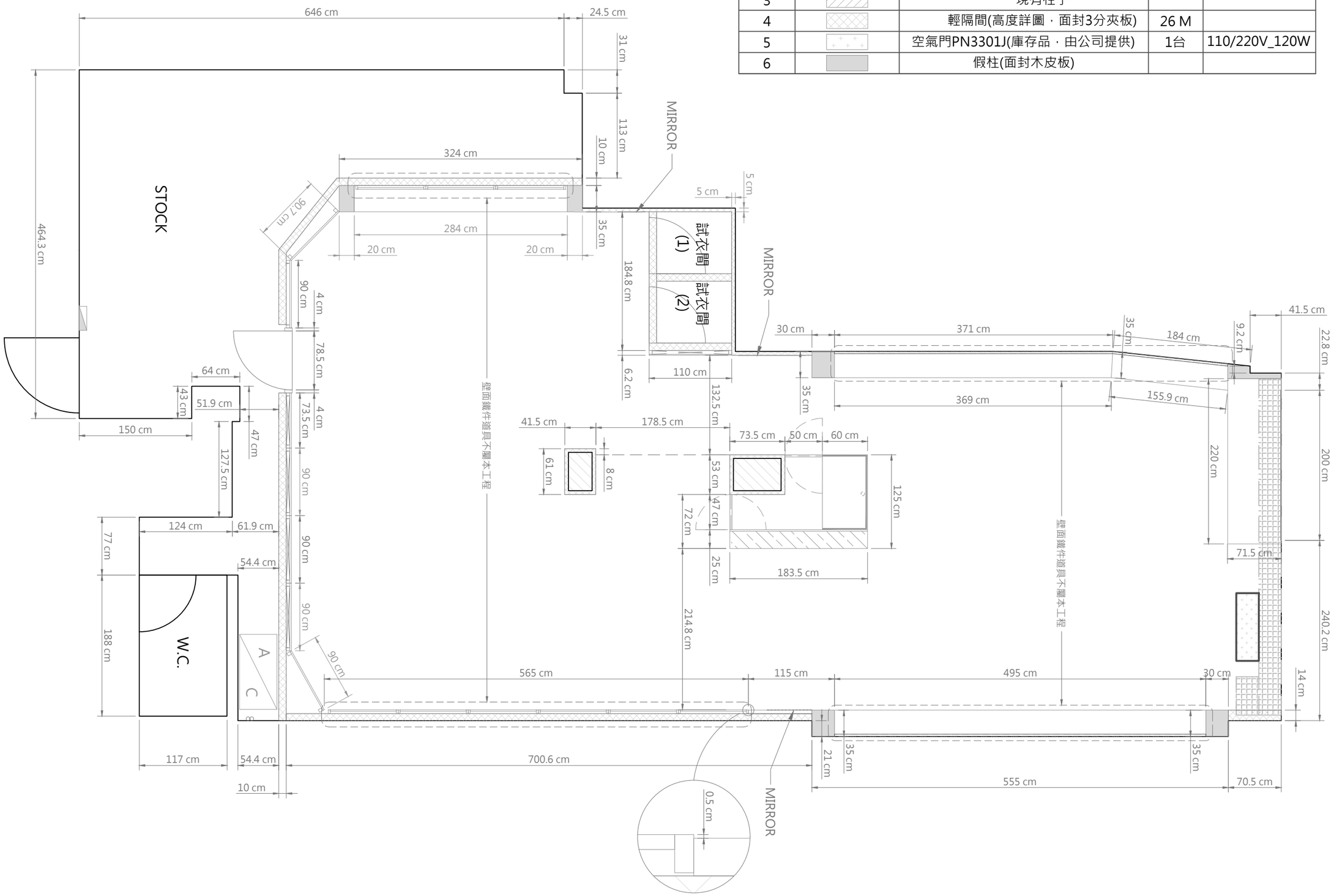

永三企業股份有限公司

地址：台北市大安區敦化南路一段177巷50號1樓

電話： 02-8771-1088

傳真： 02-2781-3099

專案名稱
PROJECT NAME

逢甲門市

經銷商
Franchiser:

聯絡人：
CONTACT :

電話：
DIRECT LINE:

百貨地址：
Address:

專案負責人 P.PRINCIPAL BY		
專案經理 DIRECTOR BY		
設 計 DESIGNED BY		
繪 圖 DRAWN BY		
審 核 APPROVED BY		
校 對 CHECKED BY		

設 明

本圖紙著作權歸本公司所有，未經許可不得擅自變更、複製使用，違者必究。

所有尺寸須以標註尺寸為準，若與現場尺寸有衝突或相異時，以現場尺寸為準。

DRAWINGS TITLE

裝修平面配置圖

修改次數 REVISE NUMBER OF TIMES	
檔案名稱 PROJECT NO.	
單 位 DIMENSION	cm
面 積 DESIGN AREA	99.56 m2
比 例 SCALE	
圖 號 DRAWING NO.	4
專案編號 JOB NO.	
版 本 REVISION	2014-11-18
出圖日期 ISSUE DATE	2014-11-18

圖例：PVC地磚22.5坪(材料由公司提供)
PVC地磚尺寸：33 * 120 cm
FL±0：PVC地磚完成面高度
FL±10：木作展示櫃高度

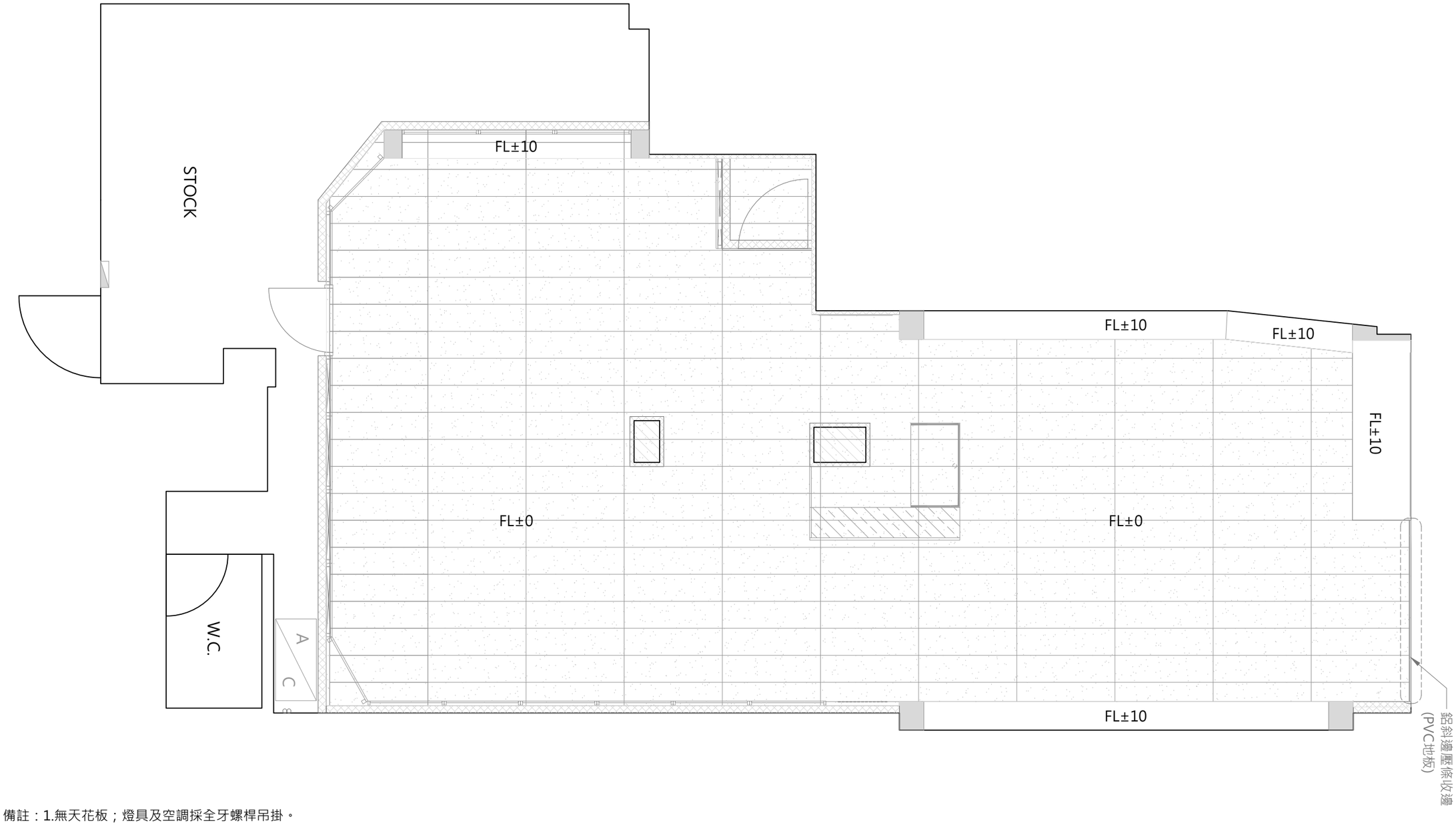

備註：1.無天花板；燈具及空調採全牙螺桿吊掛。
2.實際架設位置依現況調整。
3.燈具架設離地300 cm高。
4.風管、出風口架設於燈具上方空間。

永三企業股份有限公司
地址：台北市大安區敦化南路一段177巷50號1樓
電話：02-8771-1088
傳真：02-2781-3099

專案名稱
PROJECT NAME

逢甲門市

經銷商
Franchiser:

聯絡人：
CONTACT :

電話：
DIRECT LINE:

百貨地址：
Address:

福星路381號1樓

專案負責人 P.PRINCIPAL BY		
專案經理 DIRECTOR BY		
設 計 DESIGNED BY		
繪 圖 DRAWN BY		
審 核 APPROVED BY		
校 對 CHECKED BY		

設 明

本圖紙著作權歸本公司所有，未經許可不得擅自變更、複製使用，違者必究。

所有尺寸須以標註尺寸為準，若與現場尺寸有衝突或相異時，以現場尺寸為準。

DRAWINGS TITLE

地坪平面配置圖

修改次數 REVISE NUMBER OF TIMES	
檔案名稱 PROJECT NO.	
單 位 DIMENSION	cm
面 積 DESIGN AREA	99.56 m2
比 例 SCALE	
圖 號 DRAWING NO.	5
專案編號 JOB NO.	
版 本 REVISION	2014-11-18
出圖日期 ISSUE DATE	2014-11-18

項次	圖例	規格(品名)	數量	備註
1	A\C	日立(中古)-7.5T直立式水冷式箱型冷氣	1台	保固1年
2		風管路徑	27 M	
3		T5-燈管(含聚光罩/反光板)	53 支	28W-4200K
4		舊有T8燈管移位	14 支	安裝離地230 CM
5		軌道燈-軌道(黑)	2 M	
6		LED_AR 111	3 個	15W-4200K
7		出風口(黑)	5 口	
8		舊有鐵捲門		
9		空氣門(庫存品，由公司提供)		110/220V_120W
10	S No.	線路對應開關&位置		
11	L No.	燈具線路編號		
12		雙連壁插座(110 V)	8 口	插座離地25 CM

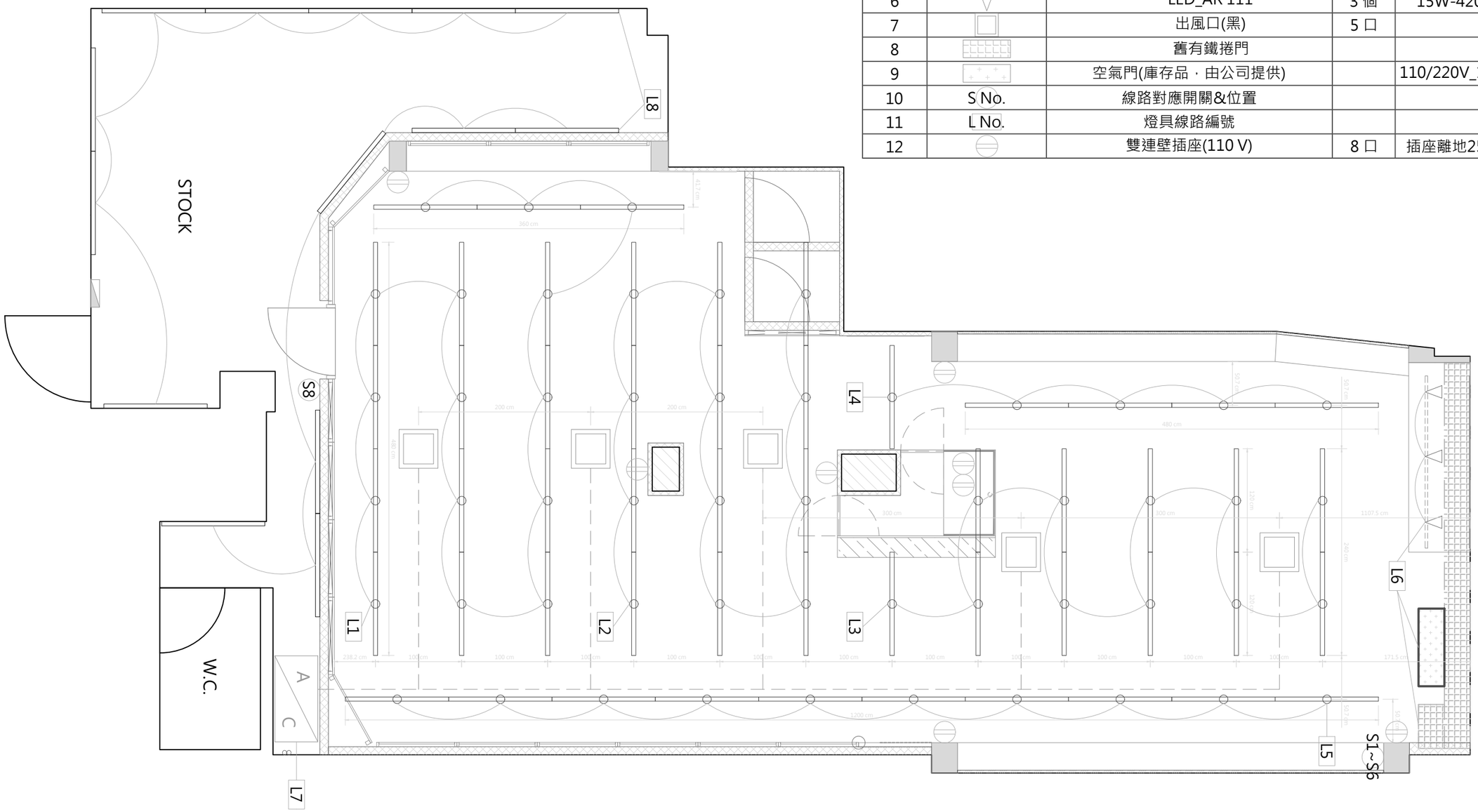

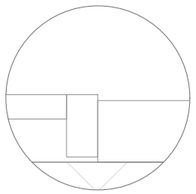

備註：1.無天花板；燈具及空調採全牙螺桿吊掛。
2.實際架設位置依現況調整。
3.賣場燈具離地300 cm高，倉庫燈具安裝於壁面230 cm高。
4.風管、出風口架設於燈具上方空間。

永三企業股份有限公司
地址：台北市大安區敦化南路一段177巷50號1樓
電話：02-8771-1088
傳真：02-2781-3099

專案名稱
PROJECT NAME

逢甲門市

經銷商
Franchiser:

聯絡人：
CONTACT :

電話：
DIRECT LINE:

百貨地址：
Address:

福星路381號1樓

專案負責人 P.PRINCIPAL BY		
專案經理 DIRECTOR BY		
設 計 DESIGNED BY		
繪 圖 DRAWN BY		
審 核 APPROVED BY		
校 對 CHECKED BY		

設 明

本圖紙著作權歸本公司所有，未經許可不得擅自變更、複製使用，違者必究。

所有尺寸須以標註尺寸為準，若與現場尺寸有衝突或相異時，以現場尺寸為準。

DRAWINGS TITLE

天花燈具&空調
平面配置圖(1)

修改次數 REVISE NUMBER OF TIMES	
檔案名稱 PROJECT NO.	
單 位 DIMENSION	cm
面 積 DESIGN AREA	99.56 m2
比 例 SCALE	
圖 號 DRAWING NO.	6
專案編號 JOB NO.	
版 本 REVISION	2014-11-18
出圖日期 ISSUE DATE	2014-11-18

項次	圖例	規格(品名)	數量	備註
1	A\C	日立(中古)-7.5T直立式水冷式箱型冷氣	1台	保固1年
2		風管路徑	27 M	
3		T5-燈管(含聚光罩/反光板)	33 支	28W-4200K
4		舊有T8燈管移位	14 支	安裝離地230 CM
5		軌道燈-軌道(黑)	27.5 M	
6		LED_AR 111	33 個	15W-4200K
7		出風口(黑)	5 口	
8		舊有鐵捲門		
9		空氣門(庫存品，由公司提供)		110/220V_120W
10	S No.	線路對應開關&位置		
11	L No.	燈具線路編號		
12		雙連壁插座(110 V)	8 口	插座離地25 CM

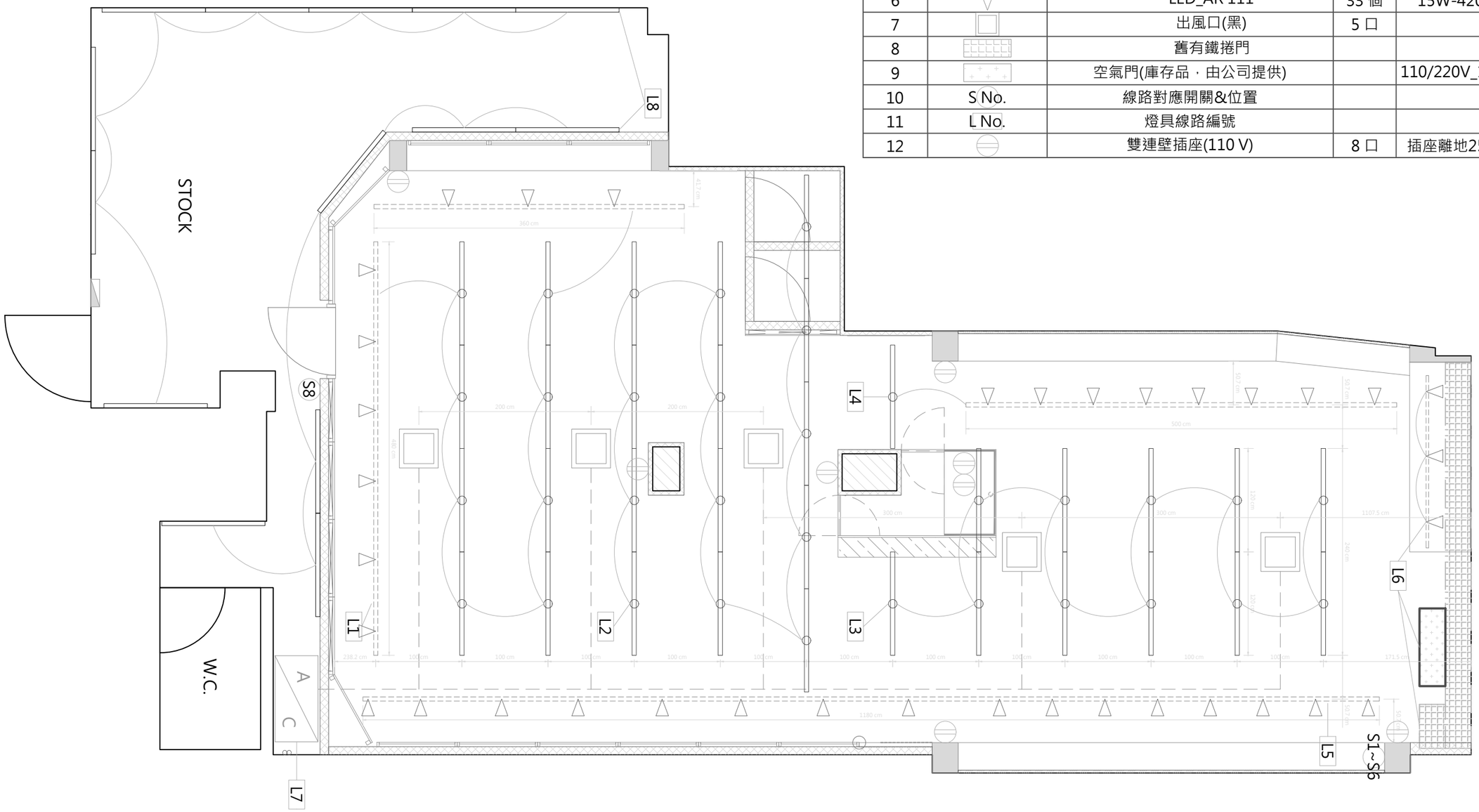

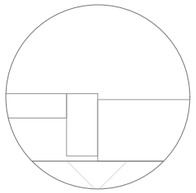

備註：1.無天花板；燈具及空調採全牙螺桿吊掛。
2.實際架設位置依現況調整。
3.賣場燈具離地300 cm高，倉庫燈具安裝於壁面230 cm高。
4.風管、出風口架設於燈具上方空間。

永三企業股份有限公司
地址：台北市大安區敦化南路一段177巷50號1樓
電話：02-8771-1088
傳真：02-2781-3099

專案名稱
PROJECT NAME

逢甲門市

經銷商
Franchiser:

聯絡人：
CONTACT :

電話：
DIRECT LINE:

百貨地址：
Address:

福星路381號1樓

專案負責人 P.PRINCIPAL BY		
專案經理 DIRECTOR BY		
設 計 DESIGNED BY		
繪 圖 DRAWN BY		
審 核 APPROVED BY		
校 對 CHECKED BY		

設 明

本圖紙著作權歸本公司所有，未經許可不得擅自變更、複製使用，違者必究。

所有尺寸須以標註尺寸為準，若與現場尺寸有衝突或相異時，以現場尺寸為準。

DRAWINGS TITLE

天花燈具&空調
平面配置圖(2)

修改次數 REVISE NUMBER OF TIMES	
檔案名稱 PROJECT NO.	
單 位 DIMENSION	cm
面 積 DESIGN AREA	99.56 m2
比 例 SCALE	
圖 號 DRAWING NO.	6
專案編號 JOB NO.	
版 本 REVISION	2014-11-18
出圖日期 ISSUE DATE	2014-11-18

進 線	總 開 關	分 路 開 關	迴 路	瓦 數	備 註	分 路 開 關	迴 路	備 註
3相220V	NFC-250 CN 士林電機	3P-變壓器			3相4線(190/110 V)	士林電機BHH-1P-15A		壁面插座
		士林電機NF225-HB-3P-150A	L7	24 KW	7.5RT立式水 冷箱型冷氣 (風管型)	士林電機BHH-1P-15A		收銀台(工作桌)插座
		士林電機BHH-3P-15A	L6	285 W	AR111_LED-15W * 3+空氣門 +鐵捲門			
		士林電機BHH-2P-15A	L1~L3	1064 W	T5-28W * 38			
		士林電機BHH-2P-15A	L4+L5+L8	980 W	T5-28W * 15 + T8-40W * 14			

備註：實際電壓及NBF使用規格依現況調整。

永三企業股份有限公司

地址：台北市大安區敦化南路一段177巷50號1樓

電話： 02-8771-1088

傳真： 02-2781-3099

專案名稱
PROJECT NAME

逢甲門市

經銷商
Franchiser:

聯絡人：
CONTACT :

電話：
DIRECT LINE:

百貨地址：
Address:

福星路381號1樓

專案負責人 P.PRINCIPAL BY		
專案經理 DIRECTOR BY		
設 計 DESIGNED BY		
繪 圖 DRAWN BY		
審 核 APPROVED BY		
校 對 CHECKED BY		

設 明

本圖紙著作權數本公司所有，未經許可不得擅自變更、複製使用，違者必究。

所有尺寸須以標註尺寸為準，若與現場尺寸有衝突或相異時，以現場尺寸為準。

DRAWINGS TITLE

電力迴路配置圖

修改次數 REVISE NUMBER OF TIMES	
檔案名稱 PROJECT NO.	
單 位 DIMENSION	cm
面 積 DESIGN AREA	99.56 m2
比 例 SCALE	
圖 號 DRAWING NO.	7
專案編號 JOB NO.	
版 本 REVISION	2014-11-18
出圖日期 ISSUE DATE	2014-11-18

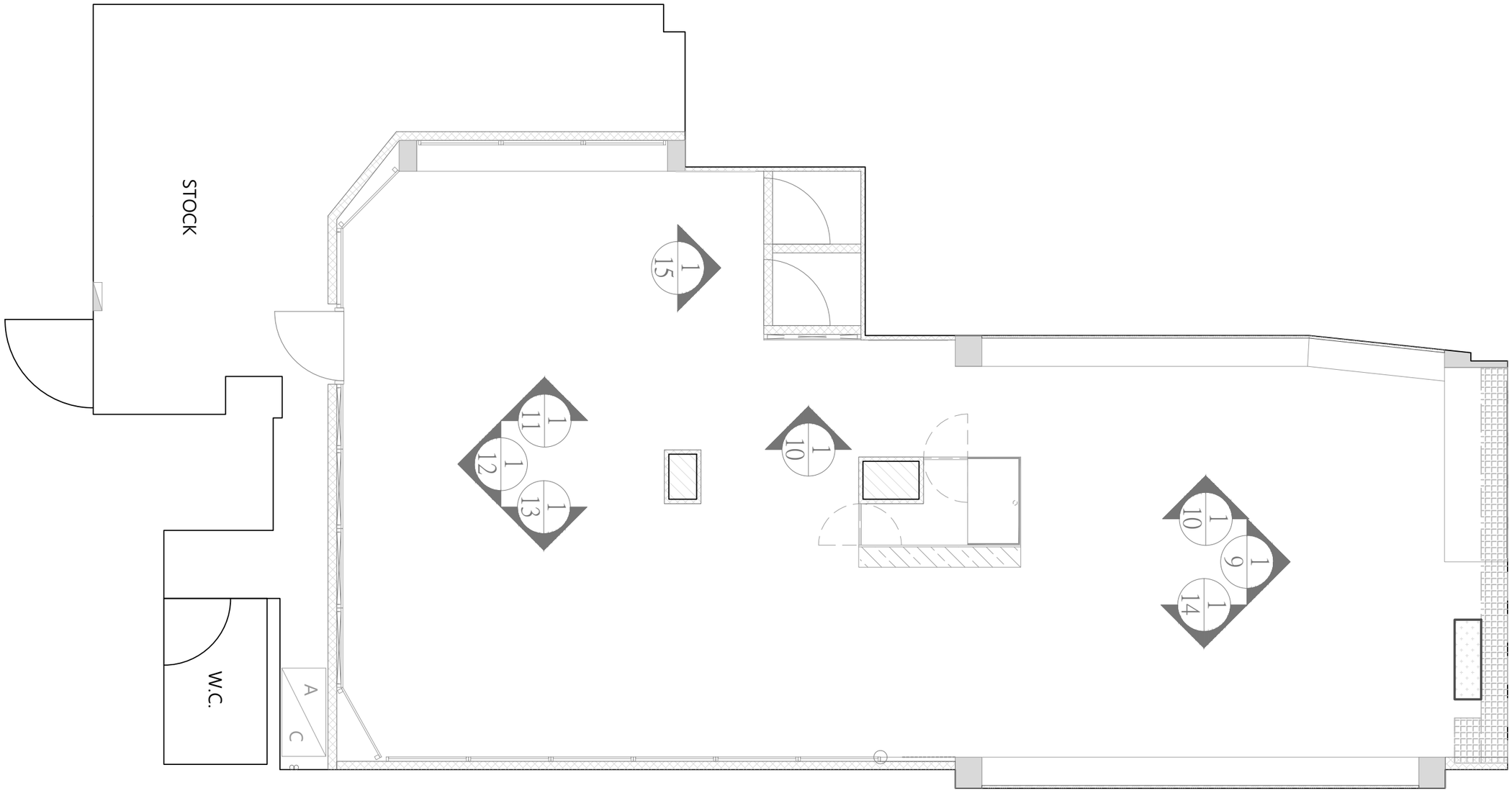

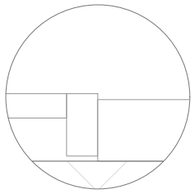

備註：1.無天花板；燈具及空調採全牙螺桿吊掛。
2.實際架設位置依現況調整。
3.賣場燈具離地300 cm高，倉庫燈具安裝於壁面230 cm高。
4.風管、出風口架設於燈具上方空間。

永三企業股份有限公司
地址：台北市大安區敦化南路一段177巷50號1樓
電話： 02-8771-1088
傳真： 02-2781-3099

專案名稱
PROJECT NAME

逢甲門市

經銷商
Franchiser:

聯絡人：
CONTACT :

電話：
DIRECT LINE:

百貨地址：
Address:

福星路381號1樓

專案負責人 P.PRINCIPAL BY		
專案經理 DIRECTOR BY		
設 計 DESIGNED BY		
繪 圖 DRAWN BY		
審 核 APPROVED BY		
校 對 CHECKED BY		

設 明

本圖紙著作權歸本公司所有，未經許可不得擅自變更、複製使用，違者必究。

所有尺寸須以標註尺寸為準，若與現場尺寸有衝突或相異時，以現場尺寸為準。

DRAWINGS TITLE

立面索引圖

修改次數 REVISE NUMBER OF TIMES	
檔案名稱 PROJECT NO.	
單 位 DIMENSION	cm
面 積 DESIGN AREA	99.56 m2
比 例 SCALE	
圖 號 DRAWING NO.	8
專案編號 JOB NO.	
版 本 REVISION	2014-11-18
出圖日期 ISSUE DATE	2014-11-18

圖例：
- 現有鐵捲門(噴黑漆)
- 假柱(面封木皮板)
- 輕隔間(面封3分夾板+木皮版/黑色漆)
- 空氣門(舊有庫存，公司提供)

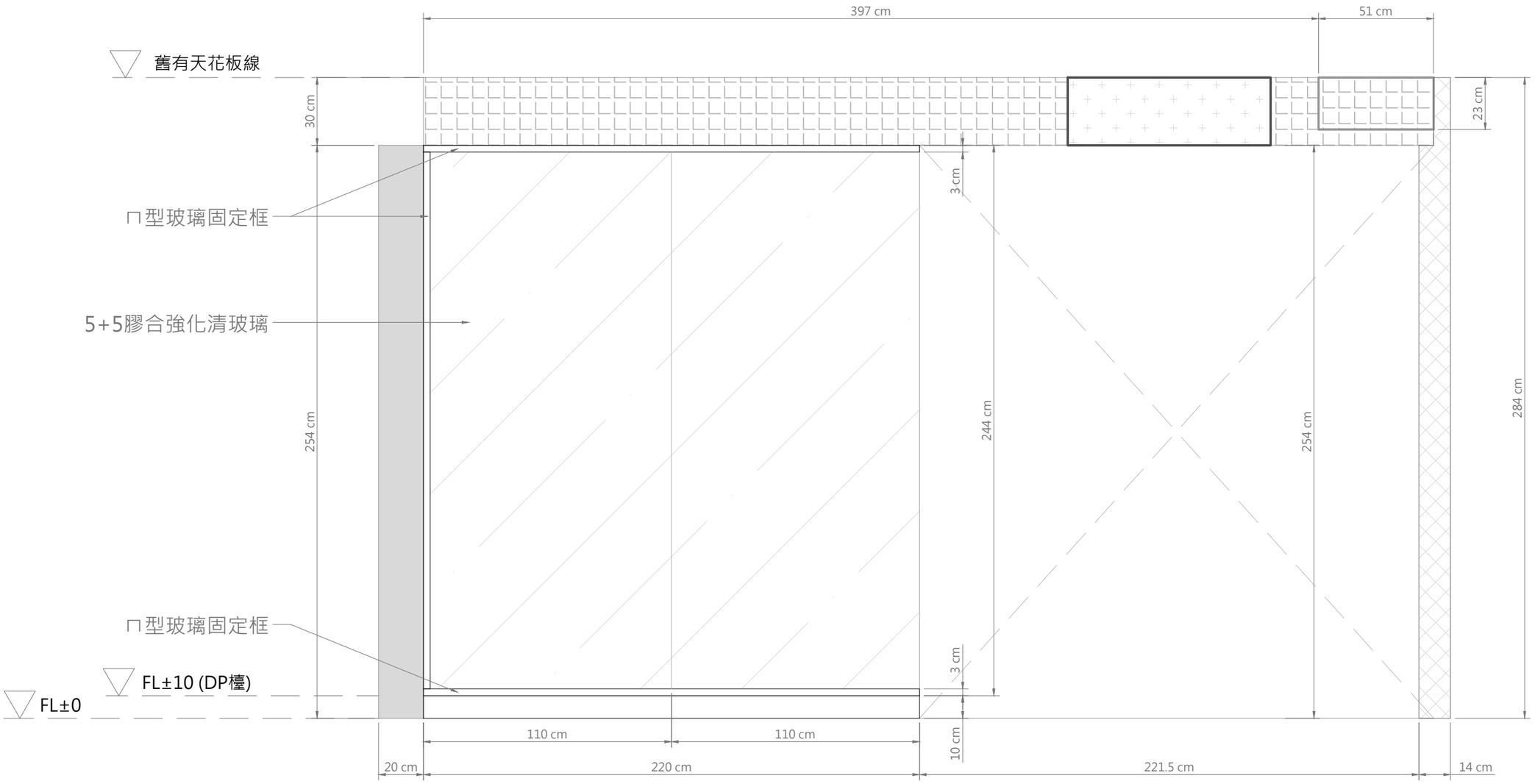

1/9 正立面圖

說明：
1.DP檯、假柱面貼不織布木皮，顏色型號另訂。
2.櫥窗玻璃為兩片縱向併接。
3.現有鐵捲門收納箱體噴黑漆。

永三企業股份有限公司
地址：台北市大安區敦化南路一段177巷50號1樓
電話： 02-8771-1088
傳真： 02-2781-3099

專案名稱
PROJECT NAME

逢甲門市

經銷商
Franchiser:

聯絡人：
CONTACT :

電話：
DIRECT LINE:

百貨地址：
Address:

福星路381號1樓

專案負責人 P.PRINCIPAL BY		
專案經理 DIRECTOR BY		
設 計 DESIGNED BY		
繪 圖 DRAWN BY		
審 核 APPROVED BY		
校 對 CHECKED BY		

設 明

本圖紙著作權歸本公司所有，未經許可不得擅自變更、複製使用，違者必究。

所有尺寸須以標註尺寸為準，若與現場尺寸有衝突或相異時，以現場尺寸為準。

DRAWINGS TITLE

立面圖(1)

修改次數 REVISE NUMBER OF TIMES	
檔案名稱 PROJECT NO.	
單 位 DIMENSION	cm
面 積 DESIGN AREA	99.56 m2
比 例 SCALE	
圖 號 DRAWING NO.	9
專案編號 JOB NO.	
版 本 REVISION	2014-11-18
出圖日期 ISSUE DATE	2014-11-18

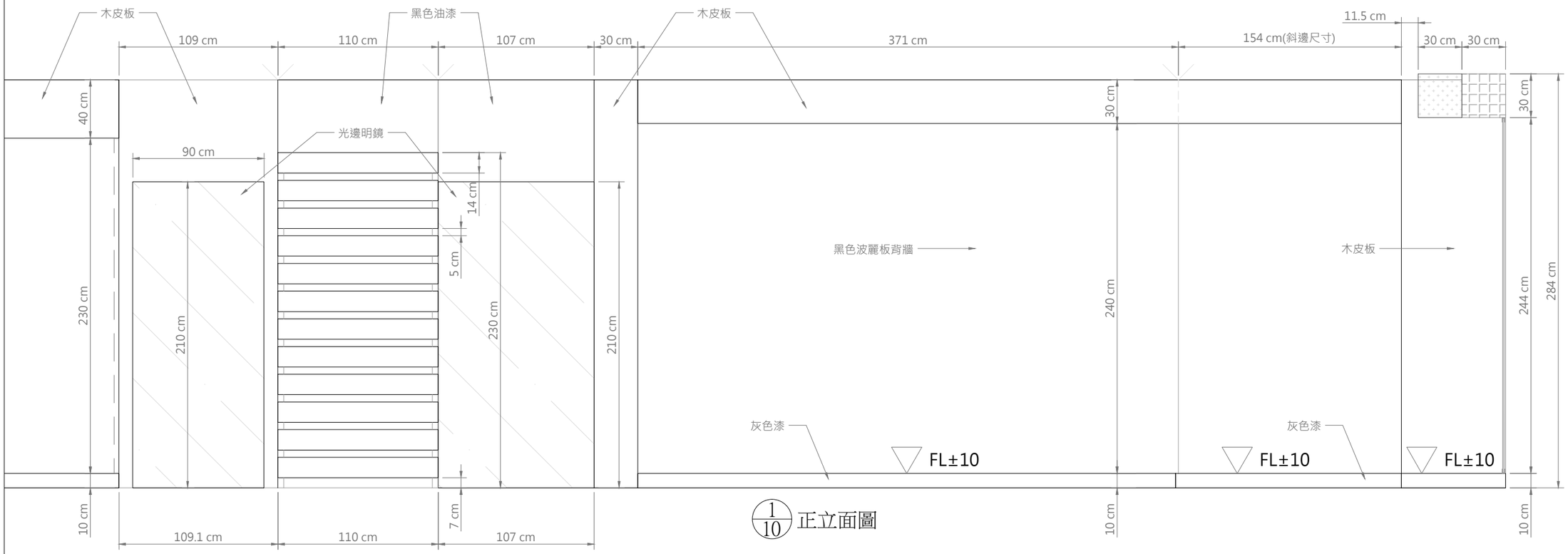

1/10 正立面圖

說明：
1.DP檯、假柱面貼不織布木皮，顏色型號另訂。
2.櫥窗玻璃為兩片縱向併接。
3.現有鐵捲門收納箱體噴黑漆。
4.灰色油漆顏色另訂。

圖例：
- 現有鐵捲門(噴黑漆)
- 輕隔間(面封3分夾板+木皮版/黑色漆)
- 空氣門(舊有庫存1台，公司提供)
- 黑色波麗板背牆
- 假柱面貼木皮板

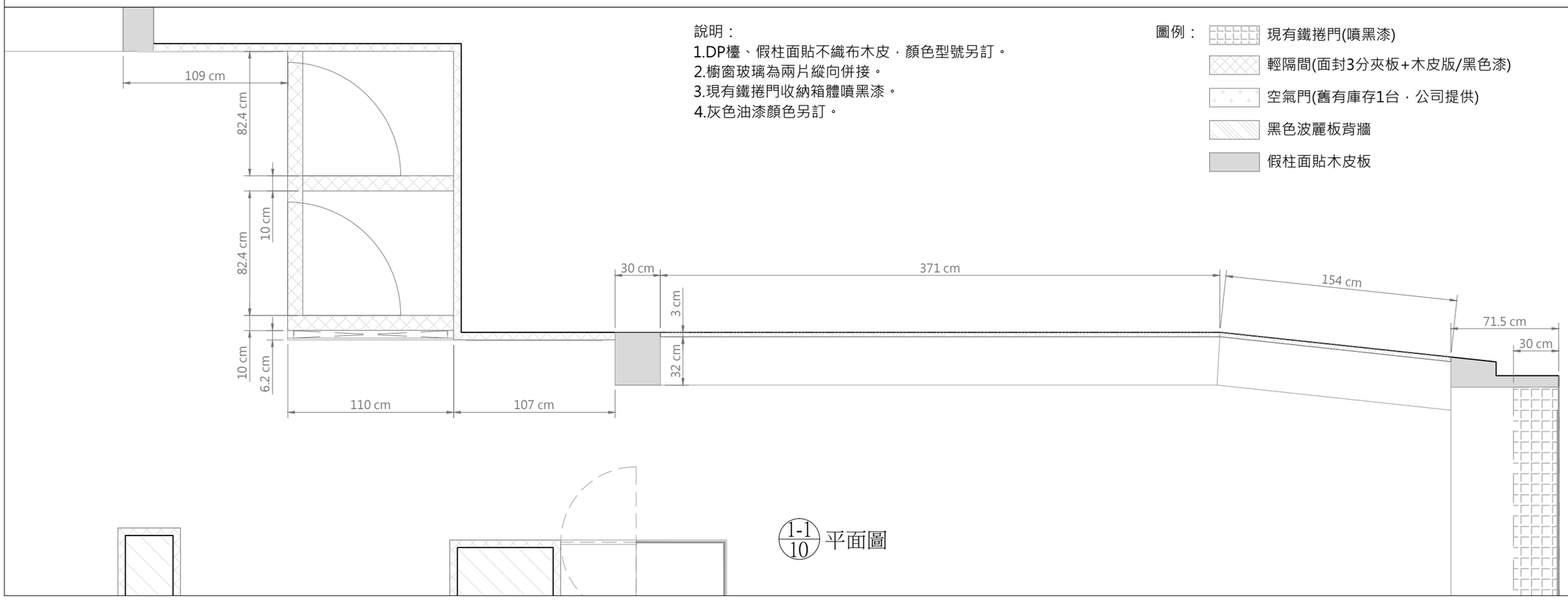

1-1/10 平面圖

永三企業股份有限公司
地址：台北市大安區敦化南路一段177巷50號1樓
電話： 02-8771-1088
傳真： 02-2781-3099

專案名稱
PROJECT NAME

逢甲門市

經銷商
Franchiser:

聯絡人：
CONTACT :

電話：
DIRECT LINE:

百貨地址：
Address:

福星路381號1樓

專案負責人 P.PRINCIPAL BY		
專案經理 DIRECTOR BY		
設 計 DESIGNED BY		
繪 圖 DRAWN BY		
審 核 APPROVED BY		
校 對 CHECKED BY		

設 明

本圖紙著作權歸本公司所有，未經許可不得擅自變更、複製使用，違者必究。

所有尺寸須以標註尺寸為準，若與現場尺寸有衝突或相異時，以現場尺寸為準。

DRAWINGS TITLE

立面圖(2)

修改次數 REVISE NUMBER OF TIMES	
檔案名稱 PROJECT NO.	
單 位 DIMENSION	cm
面 積 DESIGN AREA	99.56 m2
比 例 SCALE	
圖 號 DRAWING NO.	10
專案編號 JOB NO.	
版 本 REVISION	2014-11-18
出圖日期 ISSUE DATE	2014-11-18

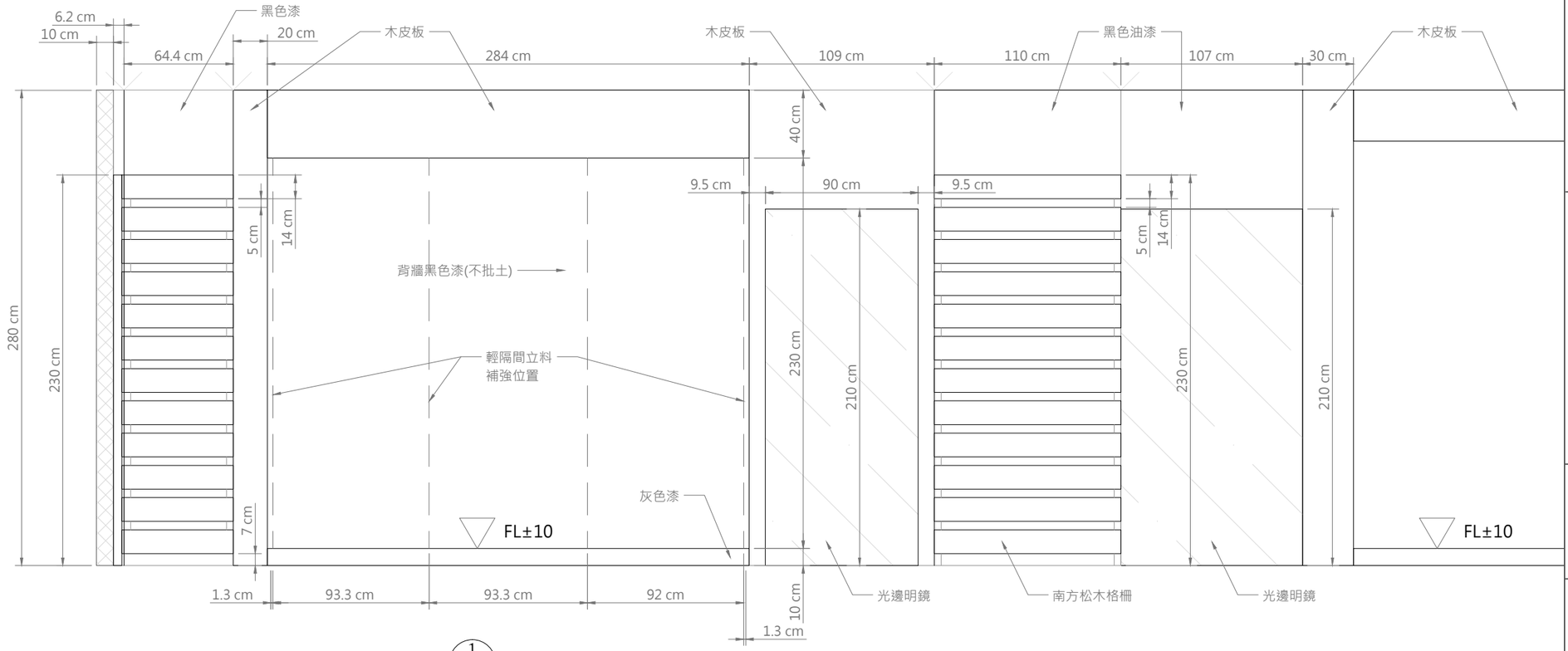

1/11 正立面圖

說明：
1.假柱面貼不織布木皮，顏色型號另訂。
2.灰色油漆顏色另訂。

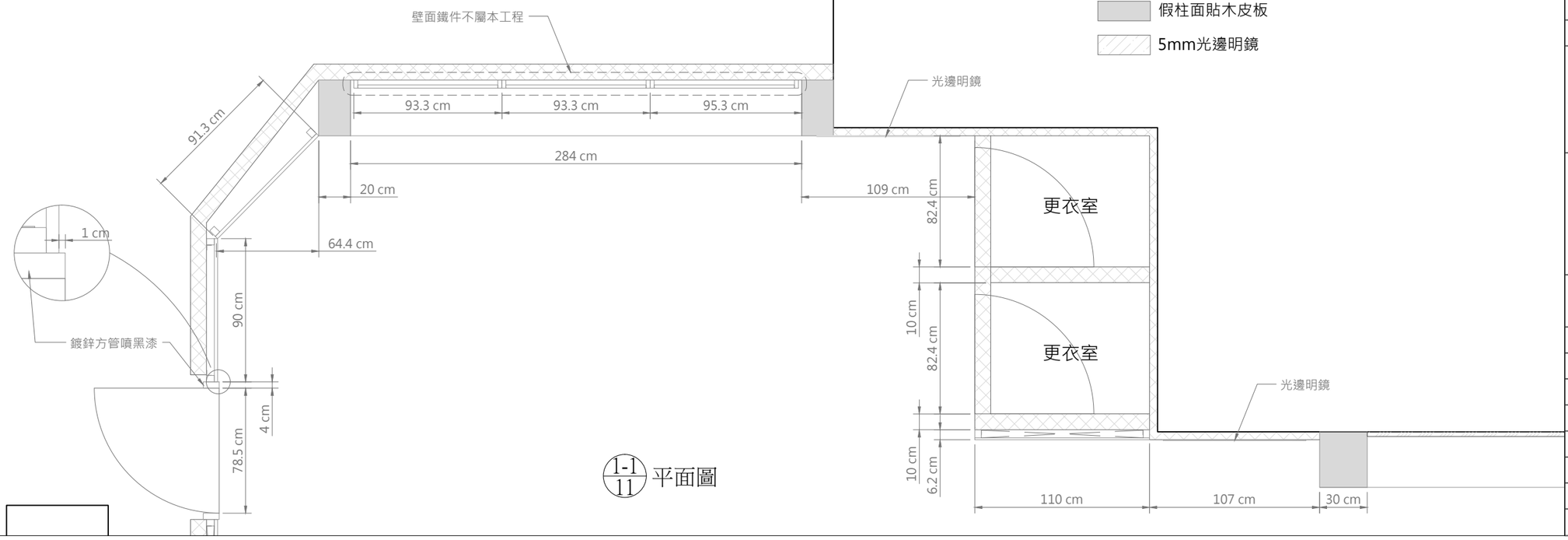

1-1/11 平面圖

圖例：
- 輕隔間(面封3分夾板+木皮版/黑色漆)
- 黑色波麗板背牆
- 假柱面貼木皮板
- 5mm光邊明鏡

永三企業股份有限公司
地址：台北市大安區敦化南路一段177巷50號1樓
電話： 02-8771-1088
傳真： 02-2781-3099

專案名稱
PROJECT NAME

逢甲門市

經銷商
Franchiser:

聯絡人：
CONTACT :

電話：
DIRECT LINE:

百貨地址：
Address:

福星路381號1樓

專案負責人 P.PRINCIPAL BY		
專案經理 DIRECTOR BY		
設 計 DESIGNED BY		
繪 圖 DRAWN BY		
審 核 APPROVED BY		
校 對 CHECKED BY		

設 明

本圖紙著作權數本公司所有，未經許可不得擅自變更、複製使用，違者必究。

所有尺寸須以標註尺寸為準，若與現場尺寸有衝突或相異時，以現場尺寸為準。

DRAWINGS TITLE

立面圖(3)

修改次數 REVISE NUMBER OF TIMES	
檔案名稱 PROJECT NO.	
單 位 DIMENSION	cm
面 積 DESIGN AREA	99.56 m2
比 例 SCALE	
圖 號 DRAWING NO.	11
專案編號 JOB NO.	
版 本 REVISION	2014-11-18
出圖日期 ISSUE DATE	2014-11-18

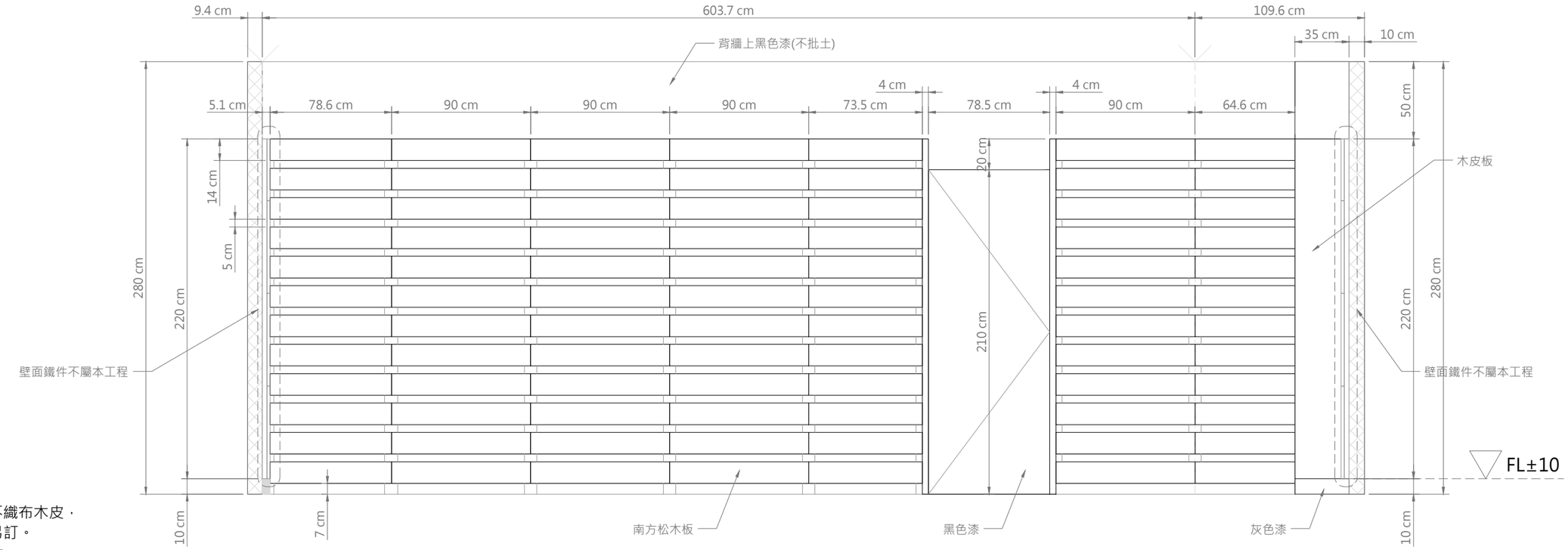

說明：
1.假柱面貼不織布木皮，
顏色型號另訂。
2.南方松尺寸
W * H * D = 90 * 14 * 1.2 cm
3.灰色漆顏色另訂。

1/12 正立面圖

圖例：
輕隔間(面封3分夾板+木皮版/黑色漆)
假柱面貼木皮板

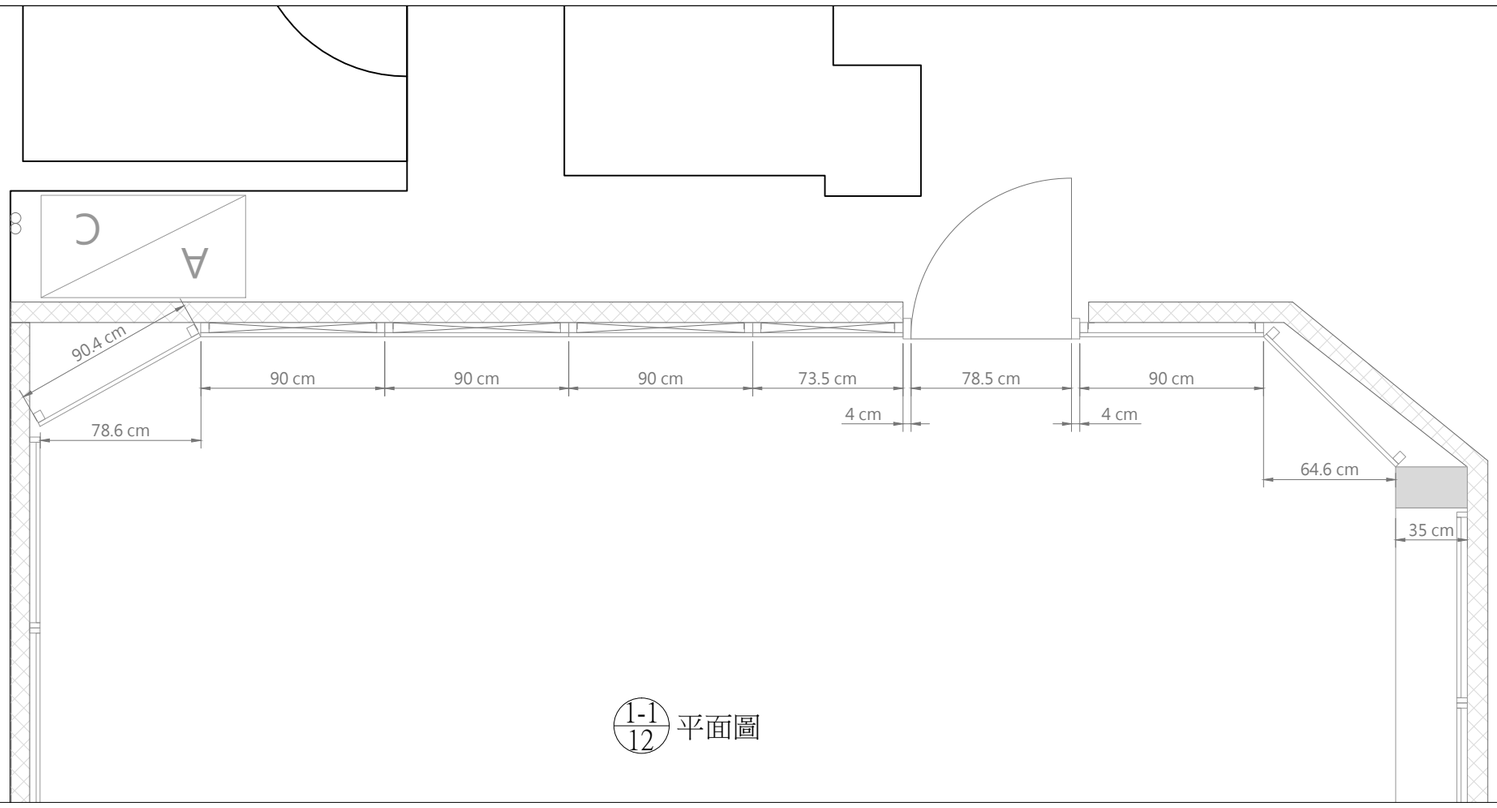

1-1/12 平面圖

永三企業股份有限公司
地址：台北市大安區敦化南路一段177巷50號1樓
電話： 02-8771-1088
傳真： 02-2781-3099

專案名稱
PROJECT NAME

逢甲門市

經銷商
Franchiser:
聯絡人：
CONTACT :
電話：
DIRECT LINE:

百貨地址：
Address:

福星路381號1樓

專案負責人 P.PRINCIPAL BY		
專案經理 DIRECTOR BY		
設 計 DESIGNED BY		
繪 圖 DRAWN BY		
審 核 APPROVED BY		
校 對 CHECKED BY		

設 明

本圖紙著作權數本公司所有，未經許可不得擅自變更、複製使用，違者必究。

所有尺寸須以標註尺寸為準，若與現場尺寸有衝突或相異時，以現場尺寸為準。

DRAWINGS TITLE

立面圖(4)

修改次數 REVISE NUMBER OF TIMES	
檔案名稱 PROJECT NO.	
單 位 DIMENSION	cm
面 積 DESIGN AREA	99.56 m2
比 例 SCALE	
圖 號 DRAWING NO.	12
專案編號 JOB NO.	
版 本 REVISION	2014-11-18
出圖日期 ISSUE DATE	2014-11-18

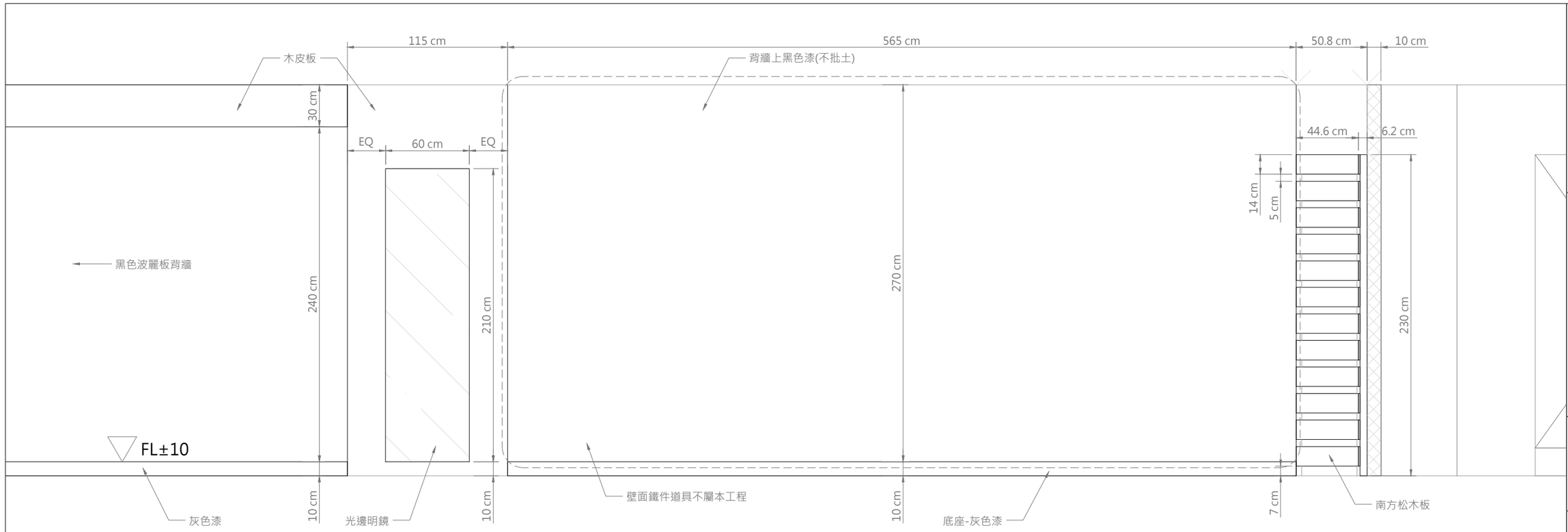

1/13 正立面圖

說明：
1.假柱面貼不織布木皮，顏色型號另訂。
2.南方松木板尺寸W * H * D = 90 * 14 * 1.2 cm
3.灰色漆顏色另訂。

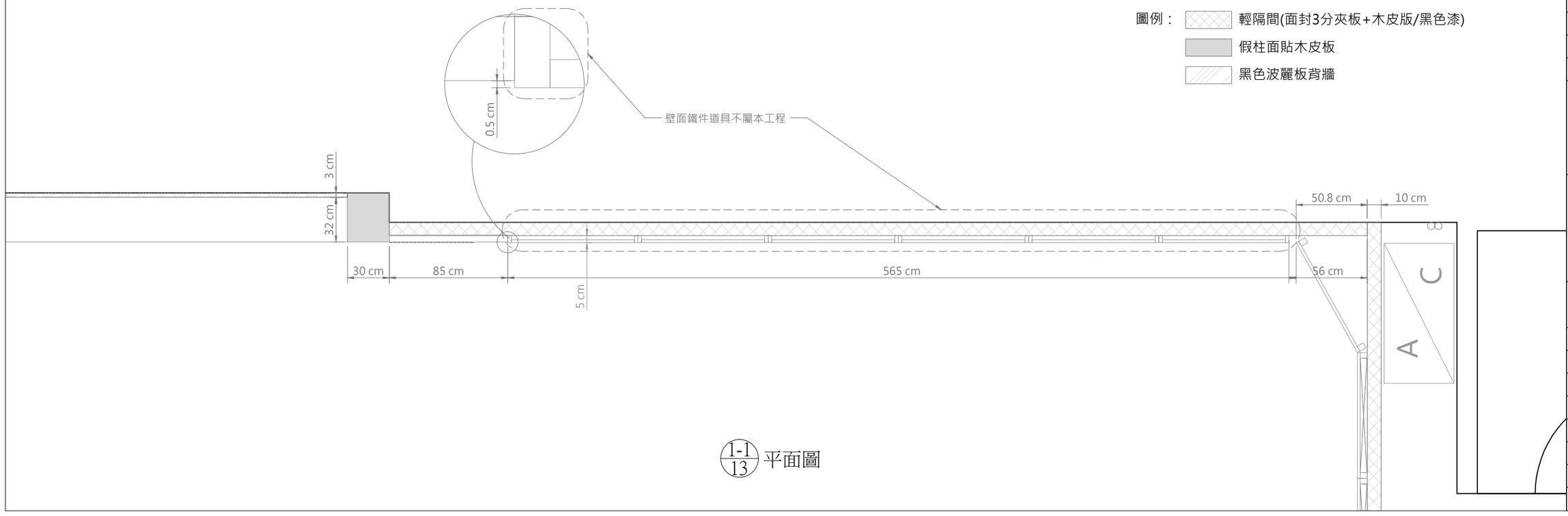

1-1/13 平面圖

永三企業股份有限公司
地址：台北市大安區敦化南路一段177巷50號1樓
電話： 02-8771-1088
傳真： 02-2781-3099

專案名稱
PROJECT NAME

逢甲門市

經銷商
Franchiser:

聯絡人：
CONTACT :

電話：
DIRECT LINE:

百貨地址：
Address:

福星路381號1樓

專案負責人 P.PRINCIPAL BY		
專案經理 DIRECTOR BY		
設 計 DESIGNED BY		
繪 圖 DRAWN BY		
審 核 APPROVED BY		
校 對 CHECKED BY		

設 明

本圖紙著作權歸本公司所有，未經許可不得擅自變更、複製使用，違者必究。

所有尺寸須以標註尺寸為準，若與現場尺寸有衝突或相異時，以現場尺寸為準。

DRAWINGS TITLE

立面圖(5)

修改次數 REVISE NUMBER OF TIMES	
檔案名稱 PROJECT NO.	
單 位 DIMENSION	cm
面 積 DESIGN AREA	99.56 m2
比 例 SCALE	
圖 號 DRAWING NO.	13
專案編號 JOB NO.	
版 本 REVISION	2014-11-18
出圖日期 ISSUE DATE	2014-11-18

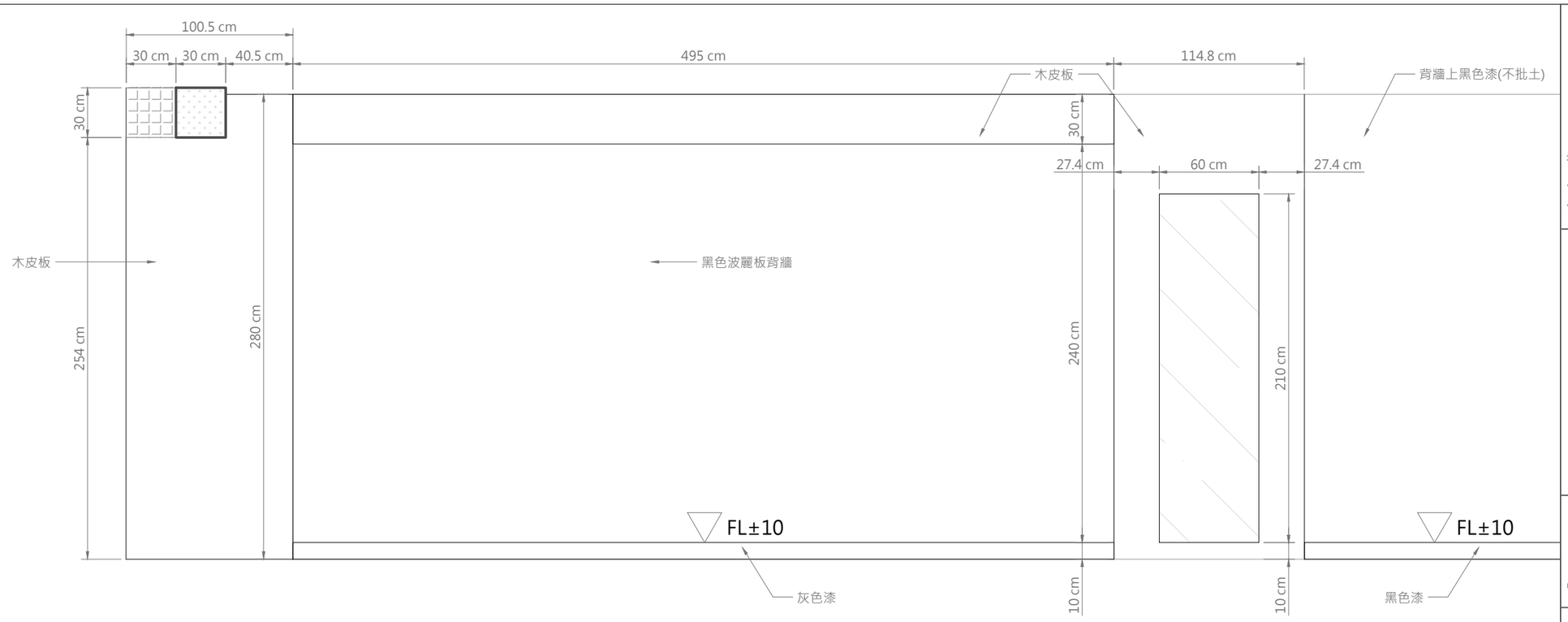

說明：
1.假柱面貼不織布木皮，顏色型號另訂。
2.南方松木板尺寸W * H * D = 90 * 14 * 1.2 cm
3.灰色漆顏色另訂。

1/14 正立面圖

圖例：
- 輕隔間(面封3分夾板+木皮版/黑色漆)
- 假柱面貼木皮板
- 黑色波麗板背牆
- 現有鐵捲門箱
- 空氣門(舊有庫存，公司提供)

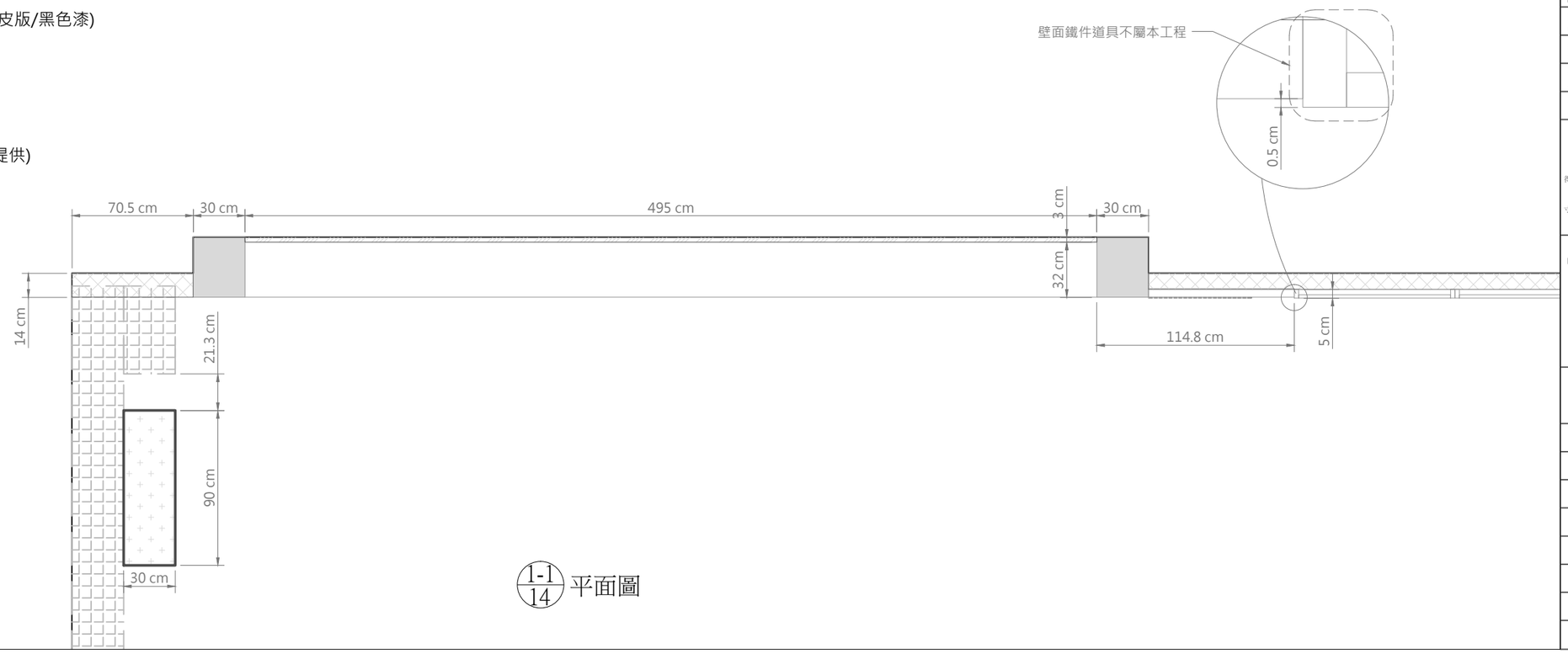

1-1/14 平面圖

永三企業股份有限公司
地址：台北市大安區敦化南路一段177巷50號1樓
電話： 02-8771-1088
傳真： 02-2781-3099

專案名稱
PROJECT NAME

逢甲門市

經銷商
Franchiser:
聯絡人：
CONTACT :
電話：
DIRECT LINE:

百貨地址：
Address:
福星路381號1樓

專案負責人 P.PRINCIPAL BY		
專案經理 DIRECTOR BY		
設 計 DESIGNED BY		
繪 圖 DRAWN BY		
審 核 APPROVED BY		
校 對 CHECKED BY		

設 明

本圖紙著作權數本公司所有，未經許可不得擅自變更、複製使用，違者必究。

所有尺寸須以標註尺寸為準，若與現場尺寸有衝突或相異時，以現場尺寸為準。

DRAWINGS TITLE

立面圖(6)

修改次數 REVISE NUMBER OF TIMES	
檔案名稱 PROJECT NO.	
單 位 DIMENSION	cm
面 積 DESIGN AREA	99.56 m2
比 例 SCALE	
圖 號 DRAWING NO.	14
專案編號 JOB NO.	
版 本 REVISION	2014-11-18
出圖日期 ISSUE DATE	2014-11-18

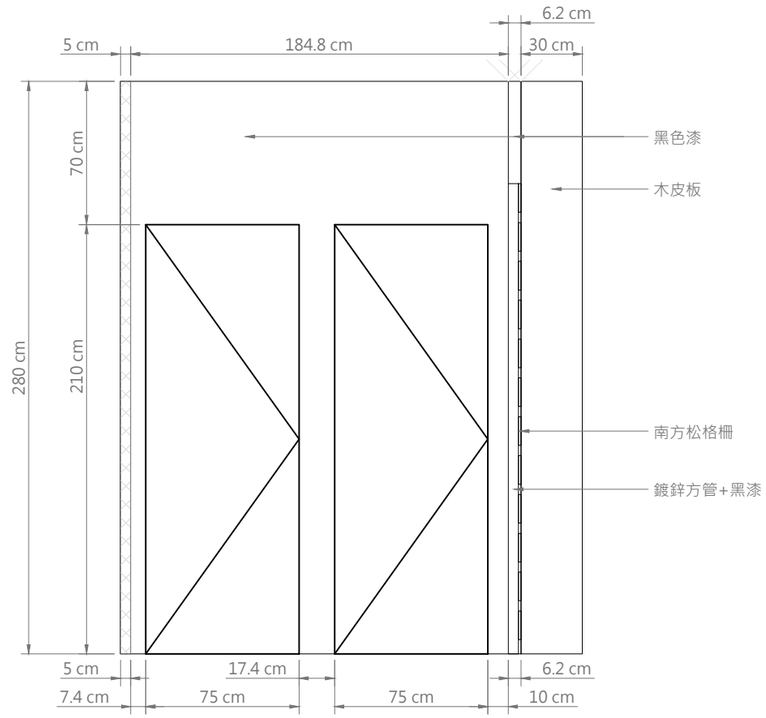

1/15 正立面圖

說明：
1.假柱面貼不織布木皮，顏色型號另訂。
2.南方松木板尺寸W * H * D = 90 * 14 * 1.2 cm

圖例：
- 輕隔間(面封3分夾板+木皮版/黑色漆)
- 假柱面貼木皮板
- 黑色波麗板背牆

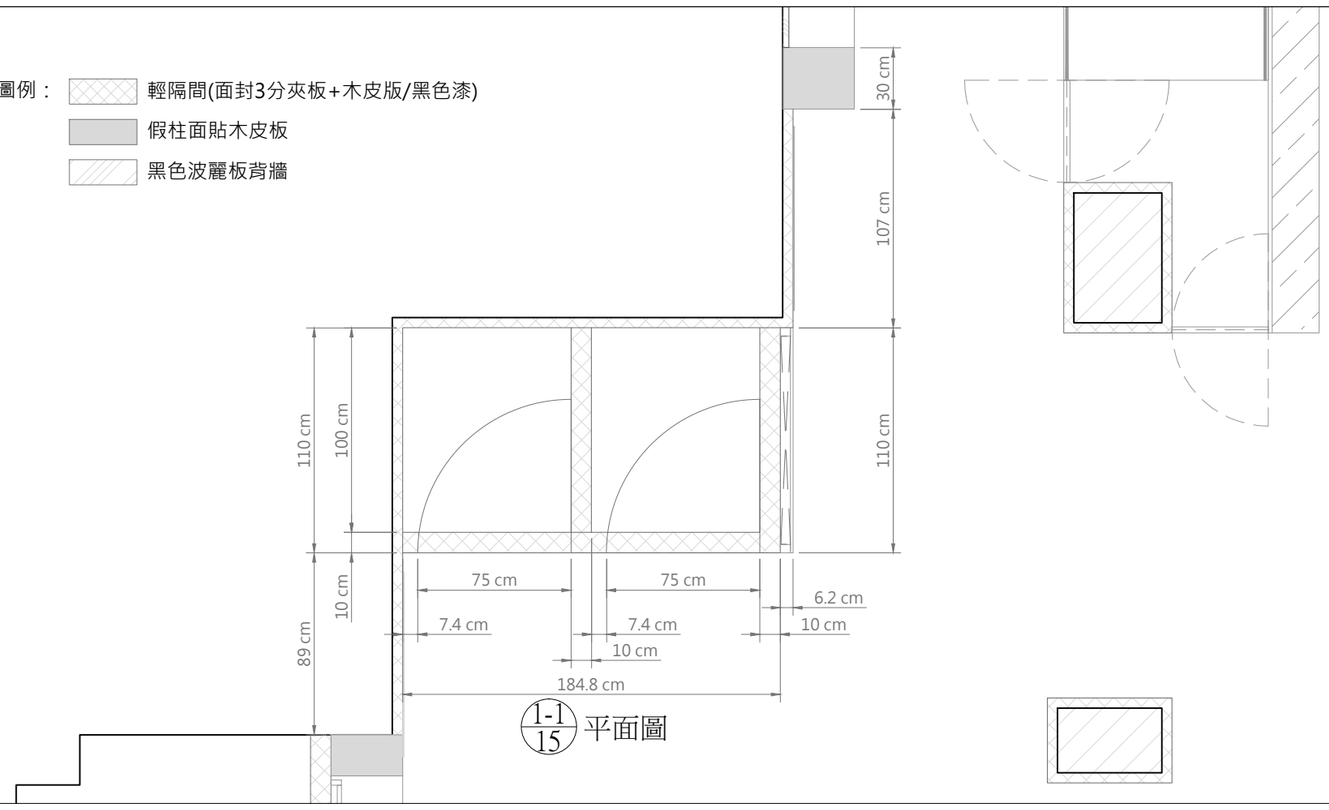

1-1/15 平面圖

永三企業股份有限公司
地址：台北市大安區敦化南路一段177巷50號1樓
電話： 02-8771-1088
傳真： 02-2781-3099

專案名稱
PROJECT NAME

逢甲門市

經銷商
Franchiser:

聯絡人：
CONTACT :

電話：
DIRECT LINE:

百貨地址：
Address:

福星路381號1樓

專案負責人 P.PRINCIPAL BY		
專案經理 DIRECTOR BY		
設 計 DESIGNED BY		
繪 圖 DRAWN BY		
審 核 APPROVED BY		
校 對 CHECKED BY		

設 明

本圖紙著作權數本公司所有，未經許可不得擅自變更、複製使用，違者必究。

所有尺寸須以標註尺寸為準，若與現場尺寸有衝突或相異時，以現場尺寸為準。

DRAWINGS TITLE

立面圖(7)

修改次數 REVISE NUMBER OF TIMES	
檔案名稱 PROJECT NO.	
單 位 DIMENSION	cm
面 積 DESIGN AREA	99.56 m2
比 例 SCALE	
圖 號 DRAWING NO.	15
專案編號 JOB NO.	
版 本 REVISION	2014-11-18
出圖日期 ISSUE DATE	2014-11-18

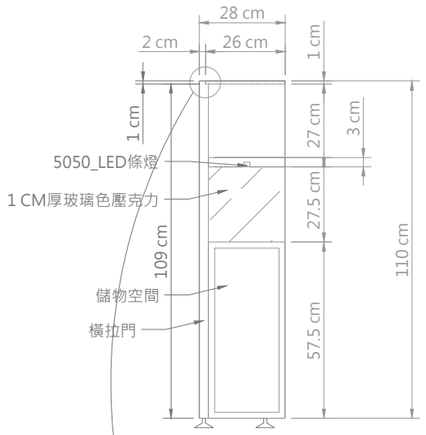

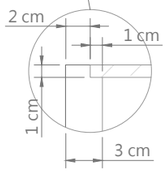

1-2/16 背立面圖

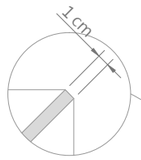

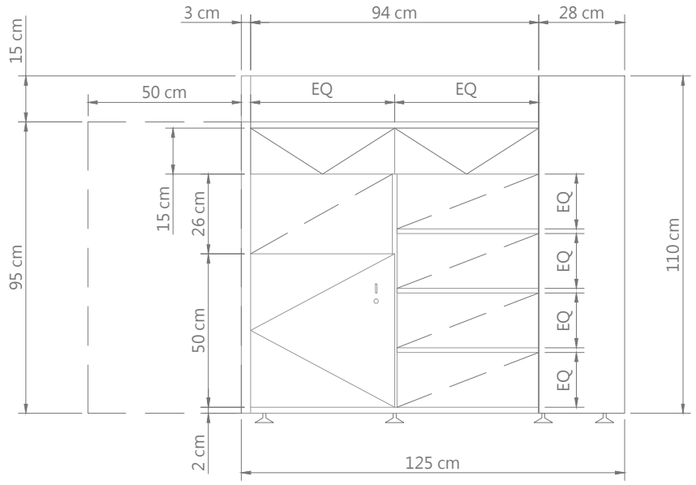

1-1/16 背立面圖

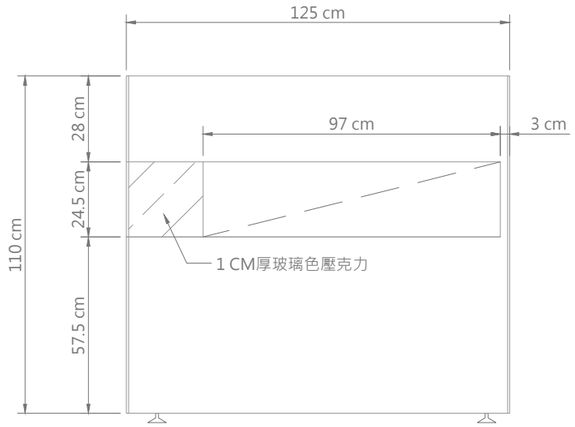

1/16 正立面圖

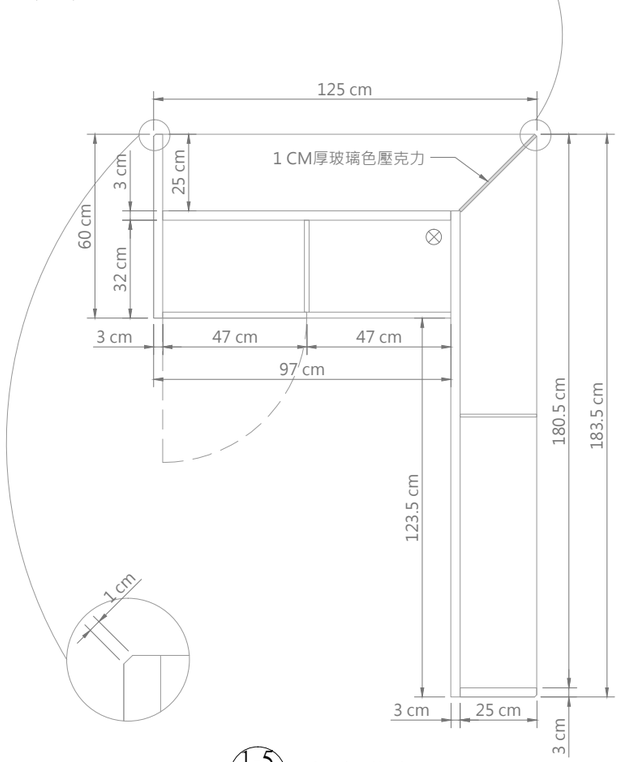

1-5/16 平剖面圖

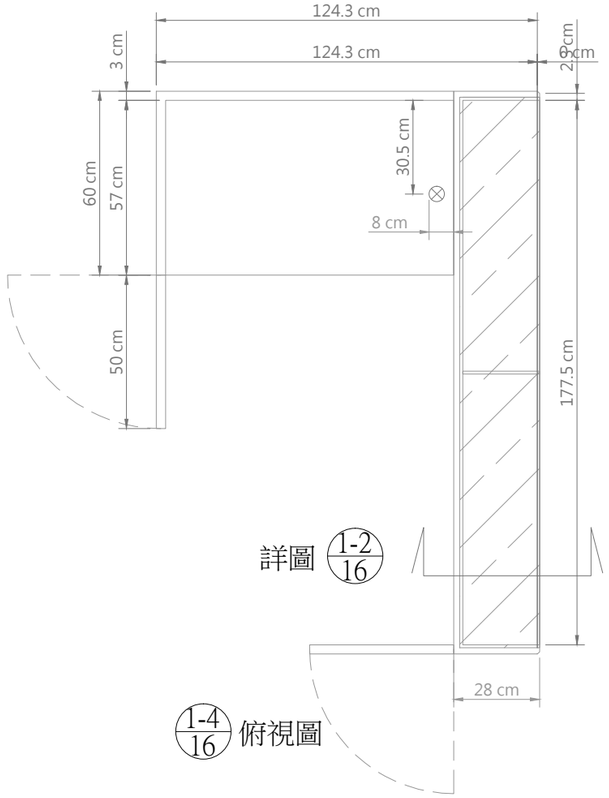

詳圖 1-2/16

1-4/16 俯視圖

說明：
1.工作桌陽角處需導角處理。
2.下方需設置調整腳。
3.面貼黑色美耐板。

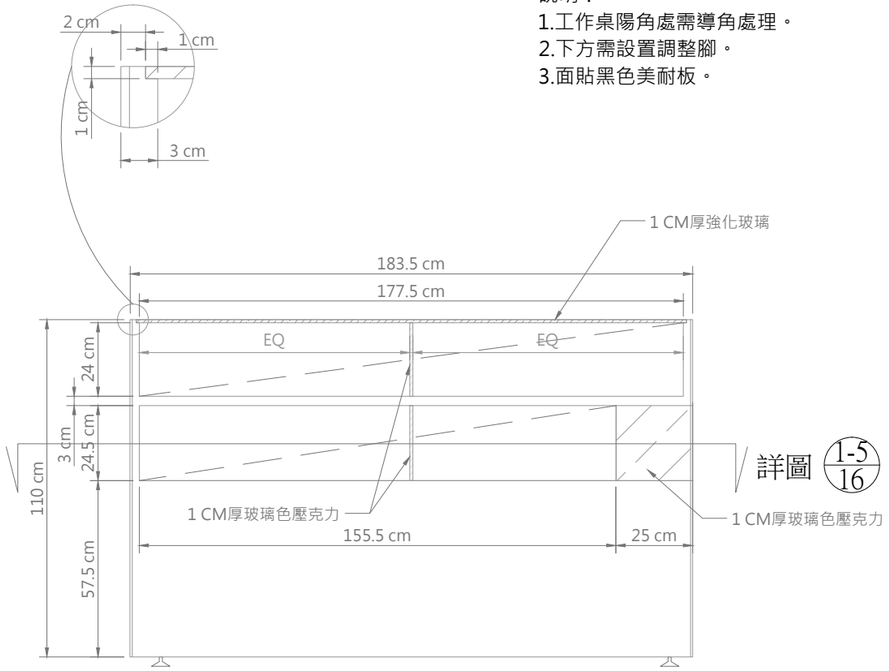

詳圖 1-5/16

1-3/16 側立面圖

永三企業股份有限公司
地址：台北市大安區敦化南路一段177巷50號1樓
電話： 02-8771-1088
傳真： 02-2781-3099

專案名稱
PROJECT NAME

逢甲門市

經銷商
Franchiser:

聯絡人：
CONTACT :

電話：
DIRECT LINE:

百貨地址：
Address:

福星路381號1樓

專案負責人 P.PRINCIPAL BY		
專案經理 DIRECTOR BY		
設 計 DESIGNED BY		
繪 圖 DRAWN BY		
審 核 APPROVED BY		
校 對 CHECKED BY		

設 明

本圖紙著作權歸本公司所有，未經許可不得擅自變更、複製使用，違者必究。

所有尺寸須以標註尺寸為準，若與現場尺寸有衝突或相異時，以現場尺寸為準。

DRAWINGS TITLE

工作桌詳圖

修改次數 REVISE NUMBER OF TIMES	
檔案名稱 PROJECT NO.	
單 位 DIMENSION	cm
面 積 DESIGN AREA	99.56 m2
比 例 SCALE	
圖 號 DRAWING NO.	16
專案編號 JOB NO.	
版 本 REVISION	2014-11-18
出圖日期 ISSUE DATE	2014-11-18

永三企業股份有限公司

地址：台北市大安區敦化南路一段177巷50號1樓

電話： 02-8771-1088

傳真： 02-2781-3099

專案名稱
PROJECT NAME

3NITY

逢甲門市

經銷商
Franchiser:

聯絡人：
CONTACT :

電話：
DIRECT LINE:

百貨地址：
Address:

福星路381號1樓

專案負責人 P.PRINCIPAL BY		
專案經理 DIRECTOR BY		
設　計 DESIGNED BY		
繪　圖 DRAWN BY		
審　核 APPROVED BY		
校　對 CHECKED BY		

設　明

本圖紙著作權歸本公司所有，未經許可不得擅自變更、複製使用，違者必究。

所有尺寸須以標註尺寸為準，若與現場尺寸有衝突或相異時，以現場尺寸為準。

DRAWINGS TITLE

3D彩現(1)

修改次數 REVISE NUMBER OF TIMES	
檔案名稱 PROJECT NO.	
單　位 DIMENSION	cm
面　積 DESIGN AREA	99.56 m2
比　例 SCALE	
圖　號 DRAWING NO.	17
專案編號 JOB NO.	
版　本 REVISION	2014-11-18
出圖日期 ISSUE DATE	2014-11-18

永三企業股份有限公司

地址：台北市大安區敦化南路一段177巷50號1樓

電話： 02-8771-1088

傳真： 02-2781-3099

專案名稱
PROJECT NAME

逢甲門市

經銷商
Franchiser:

聯絡人：
CONTACT :

電話：
DIRECT LINE:

百貨地址：
Address:

福星路381號1樓

專案負責人 P.PRINCIPAL BY		
專案經理 DIRECTOR BY		
設 計 DESIGNED BY		
繪 圖 DRAWN BY		
審 核 APPROVED BY		
校 對 CHECKED BY		

設 明

本圖紙著作權數本公司所有，未經許可不得擅自變更、複製使用，違者必究。

所有尺寸須以標註尺寸為準，若與現場尺寸有衝突或相異時，以現場尺寸為準。

DRAWINGS TITLE

3D彩現(2)

修改次數 REVISE NUMBER OF TIMES	
檔案名稱 PROJECT NO.	
單 位 DIMENSION	cm
面 積 DESIGN AREA	99.56 m2
比 例 SCALE	
圖 號 DRAWING NO.	18
專案編號 JOB NO.	
版 本 REVISION	2014-11-18
出圖日期 ISSUE DATE	2014-11-18

永三企業股份有限公司

地址：台北市大安區敦化南路一段177巷50號1樓

電話： 02-8771-1088

傳真： 02-2781-3099

專案名稱
PROJECT NAME

逢甲門市

經銷商
Franchiser:

聯絡人：
CONTACT :

電話：
DIRECT LINE:

百貨地址：
Address:

福星路381號1樓

專案負責人 P.PRINCIPAL BY		
專案經理 DIRECTOR BY		
設 計 DESIGNED BY		
繪 圖 DRAWN BY		
審 核 APPROVED BY		
校 對 CHECKED BY		

設 明

本圖紙著作權歸本公司所有，未經許可不得擅自變更、複製使用，違者必究。

所有尺寸須以標註尺寸為準，若與現場尺寸有衝突或相異時，以現場尺寸為準。

DRAWINGS TITLE

3D彩現(3)

修改次數 REVISE NUMBER OF TIMES	
檔案名稱 PROJECT NO.	
單 位 DIMENSION	cm
面 積 DESIGN AREA	99.56 m2
比 例 SCALE	
圖 號 DRAWING NO.	19
專案編號 JOB NO.	
版 本 REVISION	2014-11-18
出圖日期 ISSUE DATE	2014-11-18

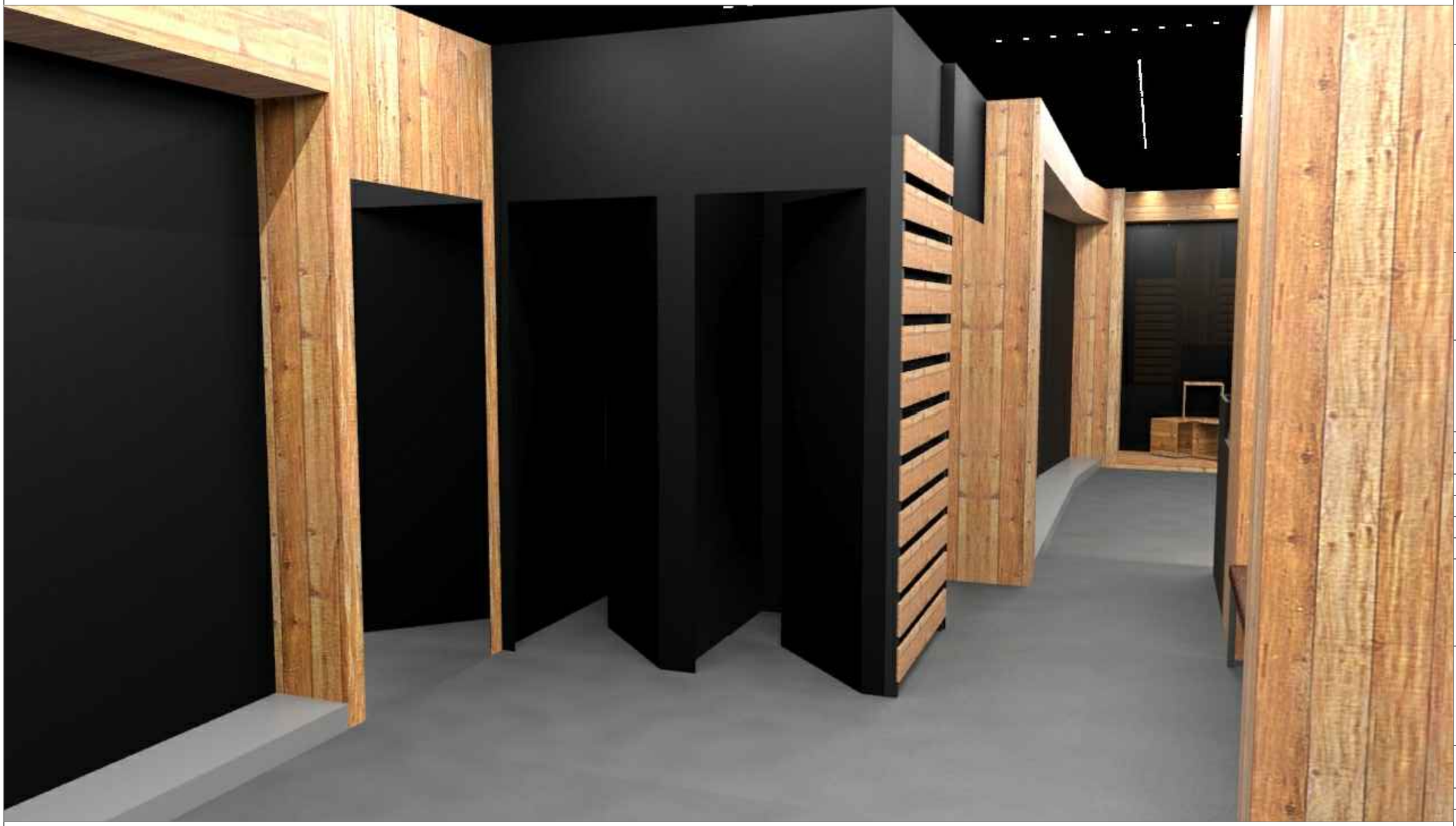

永三企業股份有限公司

地址：台北市大安區敦化南路一段177巷50號1樓

電話： 02-8771-1088

傳真： 02-2781-3099

專案名稱
PROJECT NAME

3NITY

逢甲門市

經銷商
Franchiser:

聯絡人：
CONTACT :

電話：
DIRECT LINE:

百貨地址：
Address:

福星路381號1樓

專案負責人 P.PRINCIPAL BY		
專案經理 DIRECTOR BY		
設 計 DESIGNED BY		
繪 圖 DRAWN BY		
審 核 APPROVED BY		
校 對 CHECKED BY		

設 明

本圖紙著作權數本公司所有，未經許可不得擅自變更、複製使用，違者必究。

所有尺寸須以標註尺寸為準，若與現場尺寸有衝突或相異時，以現場尺寸為準。

DRAWINGS TITLE

3D彩現(4)

修改次數 REVISE NUMBER OF TIMES	
檔案名稱 PROJECT NO.	
單 位 DIMENSION	cm
面 積 DESIGN AREA	99.56 m2
比 例 SCALE	
圖 號 DRAWING NO.	20
專案編號 JOB NO.	
版 本 REVISION	2014-11-18
出圖日期 ISSUE DATE	2014-11-18